NORDMANN
ENGINEERING

Nordmann FAN4

Ventilationsgerät
Fan unit
Appareil de ventilation



ERSATZTEILLISTE
SPARE PARTS LIST
LISTE DE PIÈCES DE RECHANGE

2569746 DE/EN/FR 1401

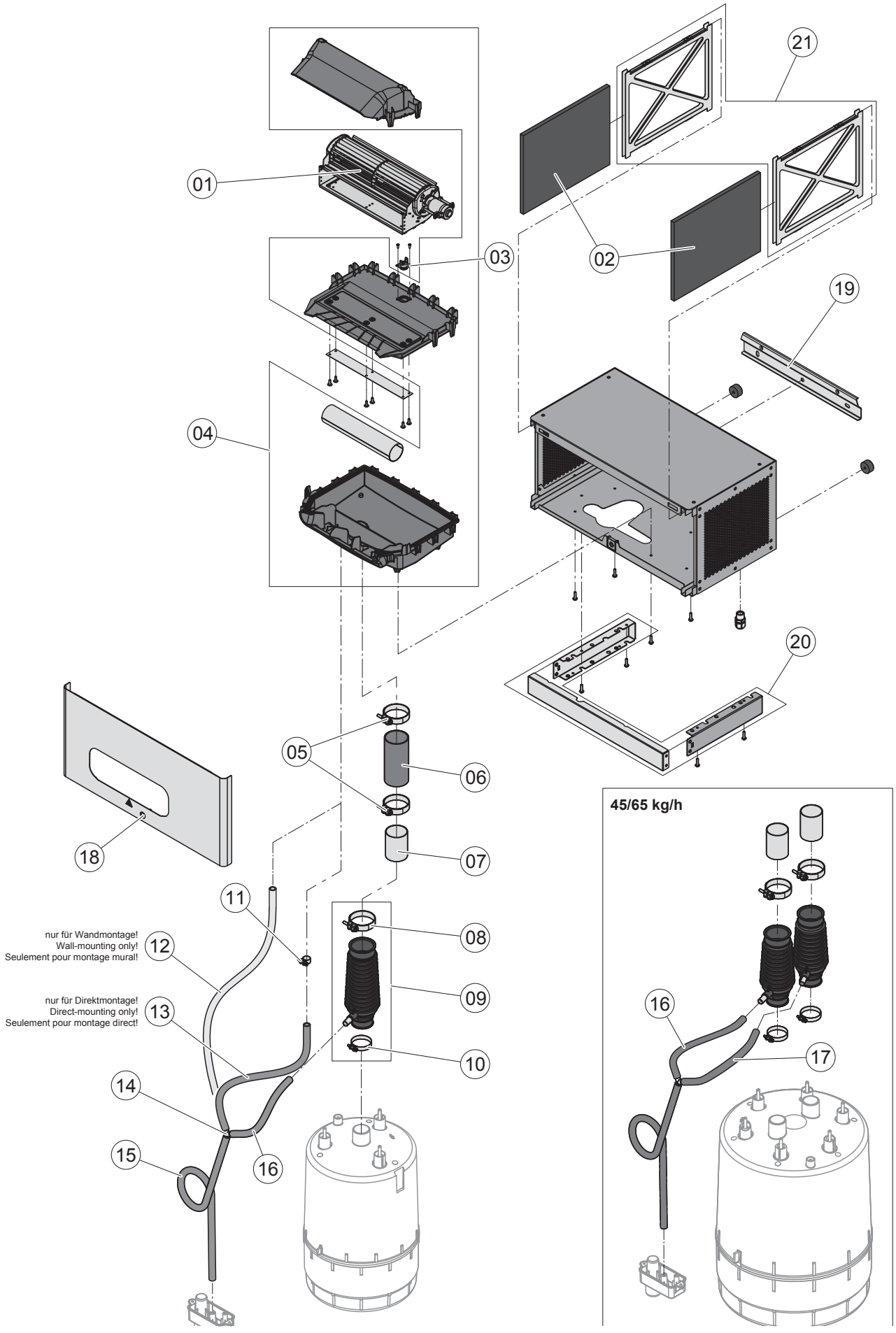
01
02
03
04
05
06
07
08
09
10
11
12
13
14
15
16
17
18
19
20
21
nur für Wandmontage!
Wall-mounting only!
Seulement pour montage mural!
nur für Direktmontage!
Direct-mounting only!
Seulement pour montage direct!
45/65 kg/h

Pos	Artikel Article Article	Typ Type Type	AT4 S	AT4 M	AT4 M	AT4 L	AT4 L	ES4 S	ES4 M	ES4 M	ES4 L	ES4 L	Art.-/SAP-Nr. Art.-/SAP-No. Art.-/SAP-No.
		Dampfleistung [kg/h] Steam capacity [kg/h] Capacité de vapeur [kg/h]	5/8	15	23	32	45/65	5/8	15	23	32	45/65	
01	Gebläse Blower Ventilateur		1	1	1			1	1	1			2569557
						1	1				1	1	2569558
02	Filtermatte, 2 Stk. Filter mat, 2 pcs Natte de filtre, 2 pcs	195 x 250 x 10	1	1	1			1	1	1			2569563
		255 x 250 x 10				1	1				1	1	2569564
03	Sensor Ventilatorsteuerung Steam output sensor Senseur de débit de vapeur		1	1	1	1	1	1	1	1	1	1	2569565
04	Dampfverteiler Steam distributor Distributeur de vapeur		1					1					2569553
				1	1				1	1			2569555
						1	1				1	1	2569556
05	Schlauchklemme, 2 Stk. Hose clamp, 2 pcs Collier de serrage, 2 pcs		1	1	1	1	1	1	1	1	1	1	2569389
06	Dampfschlauch Steam hose Tuyau de vapeur	DS80 (ø45/57mm)	x	x	x	x	x	x	x	x	x	x	1102878
07	Schlauchverbindungsstück Hose connection Pièce de connexion de tuyau	DSV 245 (ø 45mm)	1	1	1	1	2	1	1	1	1	2	2569589
08	Schlauchklemme, 5 Stk. Hose clamp, 5 pcs Collier de serrage, 5 pcs	ø51 mm	x	x	x	x	x	x	x	x	x	x	2569587
09	Stutzen kpl.	ø22/45 mm	1					1					2569733
	Connector cpl.	ø35/45 mm, L=195 mm		1					1				2569735
	Manchon cpl.	ø35/45 mm, L=170 mm			1	1	2			1	1	2	2569736
10	Schlauchklemme, 5 Stk. Hose clamp, 5 pcs Collier de serrage, 5 pcs	ø29 mm	x					x					2569570
		ø41 mm		x	x	x	x		x	x	x	x	2569586
11	Schlauchklemme, 5 Stk. Hose clamp, 5 pcs Collier de serrage, 5 pcs	ø14 mm	x	x	x	x	x	x	x	x	x	x	2569569
12	Kondensatschlauch Condensate hose Tuyau de condensat	KS10 (ø8/12mm)		x	x	x	x		x	x	x	x	1103350
13	Schlauch Hose Tuyau	ø10/14, L= 215 mm	1					1					2569764
		ø10/14, L= 330 mm		1	1	1			1	1	1		2569770
14	Y-Schlauchstutzen Y-connector Manchon Y		1	1	1	1	1	1	1	1	1	1	2569766
15	Kondensatschlauch Siphon Condensate hose siphon Tuyau de condensat siphon		1	1	1	1	1	1	1	1	1	1	2553703
16	Schlauch Hose Tuyau	ø10/14, L= 112 mm	1					1					2569768
		ø10/14, L= 240 mm		1	1	1	1		1	1	1	1	2569769
17	Schlauch Hose Tuyau	ø10/14, L= 305 mm					1					1	2569771
18	Verschluss kpl., 2 Stk. Door lock cpl., 2 pcs Fermeture cpl., 2 pcs		1	1	1	1	1	1	1	1	1	1	2560167
19	Wandhalterung Bracket for wall mounting Crochet pour fixation murale		x					x					2566985
				x	x	x	x		x	x	x	x	2566986

Pos	Artikel Article Article	Typ Type Type	AT4 S	AT4 M	AT4 M	AT4 L	AT4 L	ES4 S	ES4 M	ES4 M	ES4 L	ES4 L	Art.-/SAP-Nr. Art.-/SAP-No. Art.-/SAP-No.
		Dampfleistung [kg/h] Steam capacity [kg/h] Capacité de vapeur [kg/h]	5/8	15	23	32	45/65	5/8	15	23	32	45/65	
20	Frontabdeckungs-Set Front Cover Set Set couvercle frontal		1	1	1								2570337 2570338
21	Filterrahmen-Set Filter Frame Set Set cadre de filtre		1	1	1	1	1	1	1	1	1	1	2570336 2570339

GENERALIMPORTEUR (D)

MJS Air Klima GmbH & Co. KG
Industriestrasse 6
63165 Mühlheim a.M.
Tel.: 06108/6009-0
Fax: 06108/6009-50
info@airklima.de

MJS Air Klima

Mehr als warm und kalt.®