LISTINO PREZZI
Gennaio 2010

Residenziale

Riscaldamento
Solare Termico
Climatizzazione

CLIMA CON CARATTERE

SOMMARIO LISTOCATALOGO FER

LINEA CONDENSAZIONE 5
CALDAIE MURALI 35
SCALDACQUA 57
CALDAIE A BASAMENTO 65
BRUCIATORI AD ARIA SOFFIATA 65
COMPLEMENTI DI IMPIANTO 89
CORPI SCALDANTI 99
SOLARE TERMICO 113
CLIMATIZZAZIONE 133

PAGINA PUBBLICITARIA FER



IMPORTANTE

PER L'INSTALLAZIONE A NORMA DELLE CALDAIE E SCALDABAGNI A CAMERA STAGNA E FLUSSO FORZATO, UTILIZZARE KIT FUMI E ACCESSORI ORIGINALI FER. IN TUTTI I CASI DI NON UTILIZZO DI ACCESSORI FUMI ORIGINALI, FER DECLINA OGNI RESPONSABILITÀ IN CASO DI ANOMALIE CHE DOVESSERO COMPROMETTERE LA FUNZIONALITÀ E LA SICUREZZA DEL SISTEMA.

LINEA CONDENSAZIONE

Verifica del prodotto e attivazione della garanzia convenzionale gratuite, a carico del Centro Assistenza Autorizzato

CALDAIE MURALI

FERSYSTEM TECH 6
FERSYSTEM TOP MICRO 8
FERSYSTEM TOP A 10
FERSYSTEM PW 12
FERSYSTEM BOX 14
FERSYSTEM BOX PW 16

CALDAIE A BASAMENTO

FERSYSTEM KOMBI 18
FERSYSTEM SOLAR PW 20
FERSYSTEM SOLAR BOX PW 22

MODULI TERMICI

FERSYSTEM 51 A 24
FERTEKNA W 26
FERSYSTEM 51 - 101 28
FERTEKNA B 30

ACCESSORI

ACCESSORI FUMI LINEA CONDENSAZIONE 32

PREMISCELATE A CAMERA STAGNA
•MOD. A: PER SOLO RISCALDAMENTO
•MOD. C: PER RISCALDAMENTO E PRODUZIONE DI ACQUA CALDA SANITARIA ISTANTANEA

FERSYSTEM TECH

ANCHE PER ESTERNO IN LUOGO PARZIALMENTE PROTETTO FINO A -5°C/-15°C

LA TECNOLOGIA:

- **Corpo caldaia** lamellare in alluminio con doppia funzione di scambiatore e condensatore
- **Pannello** di comando digitale
- **Produzione** di acqua calda sanitaria tramite scambiatore a piastre saldobrasate (mod. C)
- **Modulazione elettronica** di fiamma sia in riscaldamento che in sanitario
- Abbinabile al **cronocomando** remoto **modulante**
- Ampio **display grafico** multifunzione a retroilluminazione per una facile e corretta impostazione dei parametri
- **By-pass automatico** di serie
- **Design raffinato e dimensioni compatte**
- **Mantellatura** verniciata di bianco per anaforesi a polveri epossidiche

I VANTAGGI DI FERSYSTEM TECH:

- Funzione **ECO** in sanitario per un maggior **risparmio** nel periodo di scarso utilizzo di acqua calda
- **Funzionamento a temperatura** scorrevole tramite sonda esterna opzionale
- **Controllo fiamma** digitale con tre tentativi di riaccensione in caso di blocco di funzionamento per mancanza rilevazione di fiamma (mod. a metano)
- **Predisposizione impianti solari:** predisposta per la produzione di acqua calda sanitaria combinata con impianti a pannelli solari (mod. C)
- **Luogo di installazione:** anche per esterno in luogo parzialmente protetto fino a -5°C di serie e fino a -15°C con l'ausilio del kit resistenze antigelo opzionale



MARCATURA ENERGETICA
(DIRETTIVA 92/42 EEC)

SUN EASY

MODELLO			10 A	18 A	25 C	35 C
Portata termica (P.C.I.)	Min	kw	2,0	3,0	5,3	6,5
	Max Riscald.	kw	10,2	18,0	25,2	34,8
	Max Sanitario	kw	-	-	27,0	34,8
Potenza termica 80°C-60°C	Min	kw	1,9	2,9	5,2	6,3
	Max Riscald.	kw	10,0	17,7	24,6	34,2
	Max Sanitario	kw	-	-	26,5	34,2
50°C-30°C	Min	kw	2,1	3,2	5,7	6,9
	Max Riscald.	kw	10,8	19,0	26,6	36,7
Rendimento termico utile	80°C-60°C	Pmax %	98,3	98,3	98,3	98,5
		Pmin %	97,3	97,3	97,3	97,0
	50°C-30°C	Pmax %	105,4	105,4	105,4	105,5
		Pmin %	107,2	107,2	107,2	106,9
	Carico ridotto 30%	Pmax %	109,1	109,1	109,1	109,1
Certificazione energetica (92/42 EEC)			★★★★	★★★★	★★★★	★★★★
Produzione acqua calda sanitaria	Δt 30°C	l/min	-	-	12,7	16,3
	Δt 25°C	l/min	-	-	15,2	19,6
Pressione di esercizio riscaldamento	Max	bar	3	3	3	3
	Min	bar	0,8	0,8	0,8	0,8
Peso a vuoto		kg	31	31	37	42
Grado di protezione		IP	X5D	X5D	X5D	X5D
CODICE		**METANO**	**0M7O2I1B**	**0M7O3I1B**	**0M7F6I1B**	**0M7F7I1B**
		GPL	**0M7O2K1B**	**0M7O3K1B**	**0M7F6K1B**	**0M7F7K1B**
PREZZO			**1.854,00**	**2.101,00**	**2.318,00**	**2.460,00**

FERSYSTEM TECH 10 A - 18 A

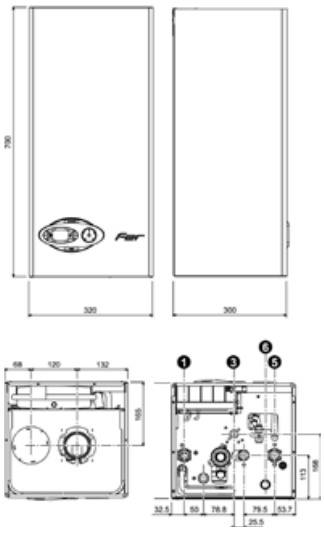

VISTA SUPERIORE VISTA INFERIORE

FERSYSTEM TECH 25 C

VISTA SUPERIORE VISTA INFERIORE

FERSYSTEM TECH 35 C

VISTA SUPERIORE VISTA INFERIORE

LEGENDA

1 mandata impianto riscaldamento 3/4"
2 uscita sanitario 1/2"
3 entrata gas 1/2"
4 entrata sanitario 1/2"
5 ritorno impianto riscaldamento 3/4"
6 scarico valvola di sicurezza

ACCESSORI IDRAULICI E DI CONTROLLO - ACCESSORI FUMI DI PARTENZA

	DESCRIZIONE		CODICE	€
	DIMA NORMALE ZINCATA	10 A-18 A	046015X0	**13,69**
		25	046011X0	
		IN ESAURIMENTO 35	046012X0	**15,09**
		35	046025X0	**13,69**
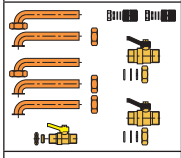	KIT COLLEGAMENTO ATTACCHI COMPLETO DI RUBINETTO GAS CON OGIVA, N° 2 RUBINETTI IMPIANTO, TUBAZIONI, NIPPLI, GUARNIZIONI **(MOD. 10 A-18 A)**		012018W0	**52,53**
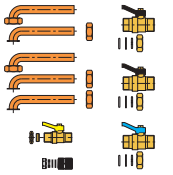	KIT COLLEGAMENTO ATTACCHI COMPLETO DI RUBINETTO GAS CON OGIVA, RUBINETTO ACQUA SANITARIA, N° 2 RUB.IMPIANTO, TUBAZIONI, NIPPLO, GUARNIZIONI **(MOD. 25-35)**		012015W0	**52,53**
	SONDA ESTERNA		013018X0	**28,33**
	KIT MISCELATORE TERMOSTATICO ATTACCHI 1/2"		013002X0	**111,20**
	KIT PER LA GESTIONE CON TERMOSTATO (non fornito) DI UN BOLLITORE SANITARIO (per caldaie solo riscaldamento)		DISPONIBILE DA APRILE 013017X0	**14,00**
	TERMOREGOLAZIONI (vedi capitolo Termoregolazioni Base - Evolute)			

	DESCRIZIONE		CODICE	€
	ATTACCO PER TUBO COASSIALE VERTICALE ø 100/60 mm per caldaie a condensazione		041002X0	**28,88**
	ATTACCO PER TUBO COASSIALE VERTICALE ø 80/125 mm per caldaie a condensazione		041006X0	**43,39**
	CURVA COASSIALE 90°, GIREVOLE 360° CON PASSO 45° ø 100/60 mm per caldaie a condensazione		041001X0	**28,74**
	KIT SCARICO TUBI SEPARATI 80/80 per caldaie a condensazione completo di prese per analisi		041039X0	**26,10**
	KIT RESISTENZE ELETTRICHE PER ANTIGELO AUSILIARIO FINO A -15°C		013009X0	**45,05**
	KIT SCARICO CONDENSA PER ANTIGELO AUSILIARIO FINO A -15°C		013010X0	**41,48**
	KIT UNIVERSALE SOSTITUZIONE CALDAIE MURALI		1KWMA10K	**47,74**
	SENSORE AGGIUNTIVO PER LA GESTIONE DI UN EVENTUALE BOLLITORE ESTERNO	cavo 2 mt	1KWMA11W	**15,91**
		cavo 5 mt	043005X0	**21,22**

CALDAIE MURALI A GAS A CONDENSAZIONE, PREMISCELATE A CAMERA STAGNA CON PRODUZIONE SANITARIA

FERSYSTEM TOP MICRO

Complete di: - dima zincata di fissaggio a muro
- kit idraulico di collegamento a squadra, completo di:
- rubinetto gas 1/2" - rubinetto acqua sanitaria ø 1/2"
- n°2 rubinetti impianto ø 3/4" - tubazioni in rame rigido
- nippli di collegamento - guarnizioni

ANCHE PER ESTERNO IN LUOGO PARZIALMENTE PROTETTO FINO A -5°C / -15°C

LA TECNOLOGIA:

- **Corpo caldaia** lamellare in alluminio con doppia funzione di scambiatore e condensatore
- **Pannello** di comando digitale
- **Pompa modulante di serie** su tutti i modelli
- **Modulazione elettronica** di fiamma sia in funzionamento riscaldamento che in sanitario
- Abbinabile al **cronocomando** remoto **modulante**
- Ampio **display grafico** multifunzione a retroilluminazione per una facile e corretta impostazione dei parametri
- **Design raffinato e dimensioni compatte**
- **Mantellatura** verniciata di bianco per anaforesi a polveri epossidiche scomponibile in tre parti
- La **pompa modulante** con controllo in DT ottimizza la gestione sia in riscaldamento che in produzione sanitaria adeguando il numero di giri alle diverse caratteristiche delle due tipologie dei circuiti
- **Complete di serie degli accessori di installazione**: dima zincata, kit idraulici di collegamento
- La funzione **antibloccaggio valvola deviatrice** ogni 24 ore impedisce eventuali inceppamenti dovuti a depositi di calcare o impurità
- **Scambiatore sanitario potenziato** con funzione di microaccumulo



I VANTAGGI DI FERSYSTEM TOP MICRO:

- Funzione **ECO** in sanitario per un maggior **risparmio** nel periodo di scarso utilizzo dell'acqua calda sanitaria
- **Comfort certificato** a 3 stelle in produzione sanitaria secondo EN 13203
- Modelli 25C con funzione di **sovra-potenza** a 27 kW in produzione sanitaria
- Produzione di acqua calda sanitaria tramite **scambiatore a piastre saldobrasate**
- **Rumorosità ridotta**: la pompa modulante durante le fasi di post-circolazione in sanitario lavora a giri minimi riducendo così la rumorosità all'impianto
- **Funzionamento a temperatura scorrevole** tramite sonda esterna opzionale
- **Controllo fiamma** digitale con tre tentativi di riaccensione in caso di blocco di funzionamento per mancanza rilevazione di fiamma (mod. a metano)
- **Predisposizione impianti solari**: le caldaie sono predisposte per la produzione di acqua calda sanitaria in abbinamento agli accumuli degli impianti a pannelli solari
- **Luogo di installazione**: anche per esterno in **luogo parzialmente protetto fino a -5°C di serie e fino a -15°C** con l'ausilio dei kit antigelo opzionali

***Comfort certificato a 3 stelle in produzione sanitaria secondo EN 13203**

SUN EASY

MARCATURA ENERGETICA (DIRETTIVA 92/42 EEC)

★★★★

MODELLO			25 C	35 C
Portata termica nominale (P.C.I.)	Min	kw	5,3	6,5
	Max	kw	25,2	34,8
Potenza termica utile 80°C-60°C	Min	kw	5,2	6,3
	Max	kw	24,6	34,2
50°C-30°C	Min	kw	5,7	6,9
	Max	kw	26,6	36,7
Rendimento termico utile	80°C-60°C	Pmax %	98,3	98,5
		Pmin %	97,3	97,0
	50°C-30°C	Pmax %	105,4	105,5
		Pmin %	107,2	106,9
	Carico ridotto 30%	Pmax %	109,1	109,1
Certificazione energetica (92/42 EEC)			★★★★	★★★★
Produzione acqua calda sanitaria	Δt 30°C	l/min	12,7	16,3
	Δt 25°C	l/min	15,2	19,6
Pressione di esercizio riscaldamento	Max	bar	3	3
	Min	bar	0,8	0,8
Peso a vuoto		kg	39	43
Grado di protezione		IP	X5D	X5D
CODICE		**METANO**	**0M9F6I1B**	**0M9F7I1B**
		GPL	**0M9F6K1B**	**0M9F7K1B**
PREZZO			**2.863,00**	**2.987,00**

FERSYSTEM TOP MICRO 25 C

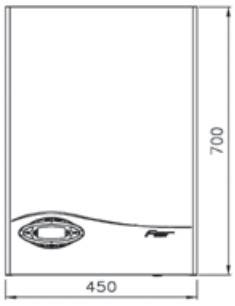



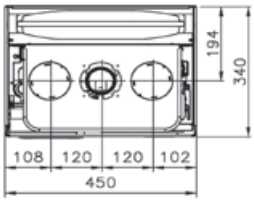

VISTA SUPERIORE

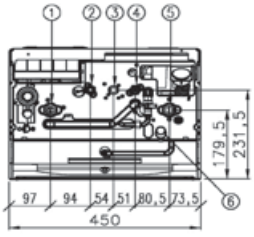

VISTA INFERIORE

FERSYSTEM TOP MICRO 35C

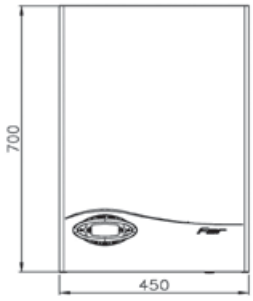



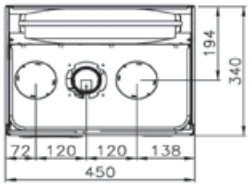

VISTA SUPERIORE

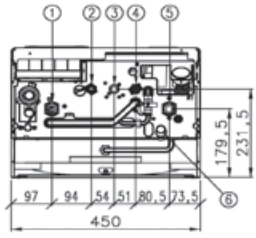

VISTA INFERIORE

LEGENDA

1 mandata impianto riscaldamento 3/4"
2 uscita sanitario 1/2"
3 entrata gas 1/2"
4 ingresso sanitario 1/2"
5 ritorno impianto riscaldamento 3/4"
6 valvola di sicurezza

ACCESSORI IDRAULICI E DI CONTROLLO - ACCESSORI FUMI DI PARTENZA

	DESCRIZIONE	CODICE	€
	DIMA NORMALE ZINCATA	046025X0	**13,69**
	SONDA ESTERNA	013018X0	**28,33**
	KIT MISCELATORE TERMOSTATICO ATTACCHI 1/2"	013002X0	**111,20**
	TERMOREGOLAZIONI (vedi capitolo Termoregolazioni Base - Evolute)		

	DESCRIZIONE	CODICE	€
	ATTACCO PER TUBO COASSIALE VERTICALE ø 100/60 mm per caldaie a condensazione	041002X0	**28,88**
	ATTACCO PER TUBO COASSIALE VERTICALE ø 80/125 mm per caldaie a condensazione	041006X0	**43,39**
	CURVA COASSIALE 90°, GIREVOLE 360° CON PASSO 45° ø 100/60 mm per caldaie a condensazione	041001X0	**28,74**
	KIT SCARICO TUBI SEPARATI 80/80 per caldaie a condensazione completo di prese per analisi	041039X0	**26,10**
	KIT RESISTENZE ELETTRICHE PER ANTIGELO AUSILIARIO FINO A -15°C	013009X0	**45,05**
	KIT SCARICO CONDENSA PER ANTIGELO AUSILIARIO FINO A -15°C	013010X0	**41,48**
	KIT UNIVERSALE SOSTITUZIONE CALDAIE MURALI	1KWMA10K	**47,74**

FERSYSTEM TOP A

Complete di: - dima zincata di fissaggio a muro
- kit idraulico di collegamento a squadra, completo di:
- rubinetto gas 1/2" - rubinetto acqua sanitaria ø 1/2"
- n°2 rubinetti impianto ø 3/4" - tubazioni in rame rigido
- nippli di collegamento - guarnizioni

ANCHE PER ESTERNO IN LUOGO PARZIALMENTE PROTETTO FINO A -5°C / -15°C

LA TECNOLOGIA:

- **Corpo caldaia** lamellare in alluminio con doppia funzione di scambiatore e condensatore
- **Pannello** di comando digitale
- **Pompa modulante di serie** su tutti i modelli
- **Modulazione elettronica** di fiamma sia in funzionamento riscaldamento che in sanitario
- Abbinabile al **cronocomando** remoto **modulante**
- Ampio **display grafico** multifunzione a retroilluminazione per una facile e corretta impostazione dei parametri
- **Design raffinato e dimensioni compatte**
- **Mantellatura** verniciata di bianco per anaforesi a polveri epossidiche scomponibile in tre parti
- La **pompa modulante** con controllo in DT ottimizza la gestione sia in riscaldamento che in produzione sanitaria adeguando il numero di giri alle diverse caratteristiche delle due tipologie dei circuiti
- **Completa di serie degli accessori di installazione**: dima zincata, kit idraulici di collegamento



I VANTAGGI DI FERSYSTEM TOP A:

- **Gestione** di un eventuale **bollitore** esterno direttamente dalla caldaia senza l'utilizzo di kit idraulici aggiuntivi. Al posto del termostato del bollitore, può essere utilizzata una eventuale sonda (opzionale) per un miglior controllo della temperatura
- La funzione **antibloccaggio valvola deviatrice** ogni 24 ore impedisce eventuali inceppamenti dovuti a depositi di calcare o impurità
- **Funzionamento a temperatura** scorrevole tramite sonda esterna opzionale
- **Controllo fiamma** digitale con tre tentativi di riaccensione in caso di blocco di funzionamento per mancanza rilevazione di fiamma (mod. a metano)
- **Luogo di installazione**: anche per esterno in **luogo parzialmente protetto fino a -5°C di serie e fino a -15°C** con l'ausilio dei kit antigelo opzionali

MARCATURA ENERGETICA
(DIRETTIVA 92/42 EEC)

★★★★

MODELLO			25 A	35 A
Portata termica (P.C.I.)	Min	kw	5,3	6,5
	Max	kw	25,2	34,8
Potenza termica 80°C-60°C	Min	kw	5,2	6,3
	Max	kw	24,6	34,2
50°C-30°C	Min	kw	5,7	6,9
	Max	kw	26,6	36,7
Rendimento termico utile	80°C-60°C	Pmax %	98,3	98,5
		Pmin %	97,3	97,0
	50°C-30°C	Pmax %	105,4	105,5
		Pmin %	107,2	106,9
	Carico ridotto 30%	Pmax %	109,1	109,1
Certificazione energetica (92/42 EEC)			★★★★	★★★★
Produzione acqua calda sanitaria	Δt 30°C	l/min	-	-
	Δt 25°C	l/min	-	-
Pressione di esercizio riscaldamento	Max	bar	3	3
	Min	bar	0,8	0,8
Peso a vuoto		kg	52	55
Grado di protezione		IP	X5D	X5D
CODICE		**METANO**	**0M9O6I1B**	**0M9O7I1B**
		GPL	**0M9O6K1B**	**0M9O7K1B**
PREZZO			**2.647,00**	**2.740,00**

FERSYSTEM TOP 25 A

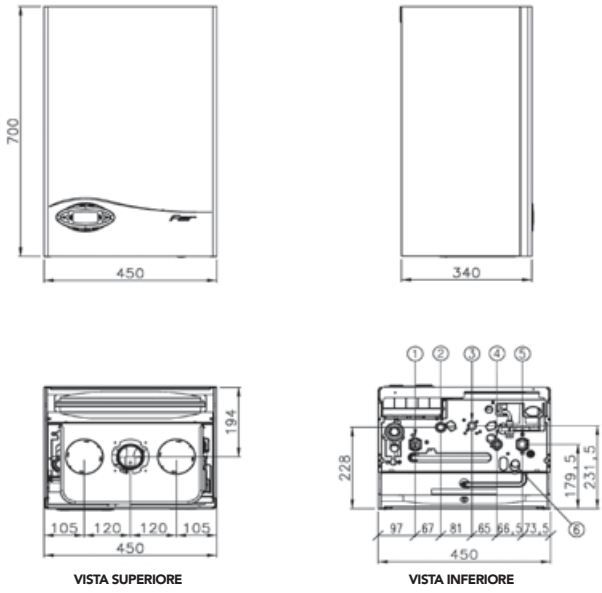

VISTA SUPERIORE VISTA INFERIORE

FERSYSTEM TOP 35 A

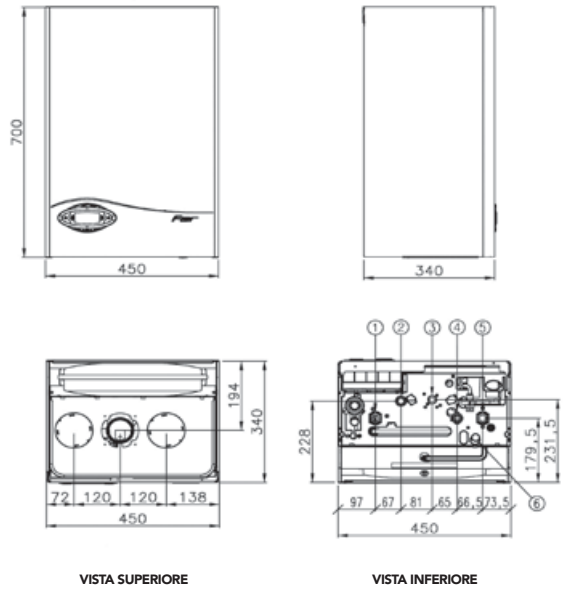

VISTA SUPERIORE VISTA INFERIORE

LEGENDA

1 mandata impianto riscaldamento 3/4"
2 mandata bollitore 3/4"
3 entrata gas 1/2"
4 ritorno bollitore 3/4"
5 ritorno impianto riscaldamento 3/4"
6 valvola di sicurezza

ACCESSORI IDRAULICI E DI CONTROLLO - ACCESSORI FUMI DI PARTENZA

	DESCRIZIONE	CODICE	€
	DIMA NORMALE ZINCATA	046025X0	**13,69**
	SONDA ESTERNA	013018X0	**28,33**
	KIT MISCELATORE TERMOSTATICO ATTACCHI 1/2"	013002X0	**111,20**
	KIT RESISTENZE ELETTRICHE PER ANTIGELO AUSILIARIO FINO A -15°C	013009X0	**45,05**
	KIT PER LA GESTIONE CON TERMOSTATO (non fornito) DI UN BOLLITORE SANITARIO (per caldaie solo riscaldamento)	DISPONIBILE DA APRILE 013017X0	**14,00**
	TERMOREGOLAZIONI (vedi capitolo Termoregolazioni Base - Evolute)		

	DESCRIZIONE	CODICE	€
	ATTACCO PER TUBO COASSIALE VERTICALE ø 100/60 mm per caldaie a condensazione	041002X0	**28,88**
	ATTACCO PER TUBO COASSIALE VERTICALE ø 80/125 mm per caldaie a condensazione	041006X0	**43,39**
	CURVA COASSIALE 90°, GIREVOLE 360° CON PASSO 45° ø 100/60 mm per caldaie a condensazione	041001X0	**28,74**
	KIT SCARICO TUBI SEPARATI 80/80 per caldaie a condensazione completo di prese per analisi	041039X0	**26,10**
	KIT SCARICO CONDENSA PER ANTIGELO AUSILIARIO FINO A -15°C	013010X0	**41,48**
	KIT UNIVERSALE SOSTITUZIONE CALDAIE MURALI	1KWMA10K	**47,74**
	SENSORE AGGIUNTIVO PER LA GESTIONE DI UN EVENTUALE BOLLITORE ESTERNO — cavo 2 mt	1KWMA11W	**15,91**
	— cavo 5 mt	043005X0	**21,22**

FERSYSTEM PW

Complete di: - kit idraulico di collegamento a squadra, completo di:
- rubinetto gas 1/2" - rubinetto acqua sanitaria ø 1/2"
- tubazioni in rame rigido - nippli di collegamento
- guarnizioni

ANCHE PER ESTERNO IN LUOGO PARZIALMENTE PROTETTO FINO A -5°C / -15°C

LA TECNOLOGIA:

- **Corpo caldaia** lamellare in alluminio con doppia funzione di scambiatore e condensatore
- **Pannello** di comando digitale
- **Bollitore ad accumulo dinamico a stratificazione** in acciaio inox AISI 316 da 25 litri
- **Due circolatori**, per impianto riscaldamento e per carico bollitore
- **Modulazione elettronica** di fiamma sia in riscaldamento che in sanitario
- Abbinabile al **cronocomando** remoto **modulante**
- Ampio **display grafico** multifunzione a retroilluminazione per una facile e corretta impostazione dei parametri
- **By-pass automatico** di serie
- **Design raffinato e dimensioni compatte**
- **Mantellatura** verniciata di bianco per anaforesi a polveri epossidiche
- **Vaso di espansione sanitario** da 2 litri (di serie)

I VANTAGGI DI FERSYSTEM PW:

- Funzione **Comfort** in sanitario per una più rapida e **confortevole erogazione** di acqua calda
- **Funzione ECO** in sanitario per un maggior **risparmio** nel periodo di scarso utilizzo di acqua calda
- **Rendimenti elevatissimi** garantiti dal sistema a condensazione e dal funzionamento a temperatura scorrevole
- **Funzionamento a temperatura** scorrevole tramite sonda esterna opzionale
- **Controllo fiamma** digitale con tre tentativi di riaccensione in caso di blocco di funzionamento per mancanza rilevazione di fiamma (mod a metano)
- **Luogo di installazione:** anche per esterno in luogo parzialmente protetto fino a -5°C di serie e fino a -15°C con l'ausilio del kit resistenze antigelo opzionale
- **Tempi di ripristino del bollitore estremamente ridotti**
- **Produzione di acqua calda sanitaria paragonabile a quella di caldaie con bollitori di capacità maggiore, in spazi più contenuti**



*** Comfort certificato a 3 stelle in produzione sanitaria secondo EN 13203**

MARCATURA ENERGETICA
(DIRETTIVA 92/42 EEC)

★★★★

MODELLO			25	35
Portata termica nominale (P.C.I.)	Min	kw	5,3	6,5
	Max Riscald.	kw	25,2	34,8
	Max Sanitario	kw	27,0	34,8
Potenza termica utile 80°C-60°C	Min	kw	5,2	6,3
	Max Riscald.	kw	24,6	34,2
	Max Sanitario	kw	26,5	34,2
50°C-30°C	Min	kw	5,7	6,9
	Max Riscald.	kw	26,6	36,7
Rendimento termico utile	80°C-60°C	Pmax %	98,3	98,5
		Pmin %	97,3	97,0
	50°C-30°C	Pmax %	105,4	105,5
		Pmin %	107,2	106,9
	Carico ridotto 30%	Pmax %	109,1	109,1
Certificazione energetica (92/42 EEC)			★★★★	★★★★
Portata specifica	Δt 30°C	l/10min	160	200
	Δt 30°C	l/h	790	1.000
Pressione di esercizio riscaldamento	Max	bar	3	3
	Min	bar	0,8	0,8
Peso a vuoto		kg	53	59
Grado di protezione		IP	X5D	X5D
CODICE		**METANO**	**0M7X6I1B**	**0M7X7I1B**
		GPL	**0M7X6K1B**	**0M7X7K1B**
PREZZO			**3.130,00**	**3.469,00**

FERSYSTEM PW 25

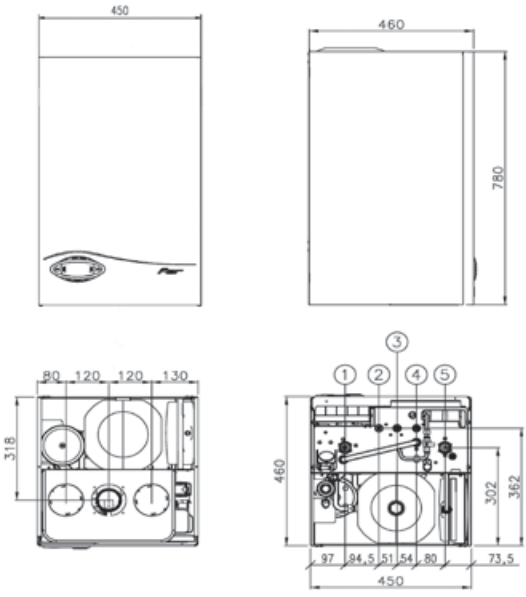

VISTA SUPERIORE VISTA INFERIORE

FERSYSTEM PW 35

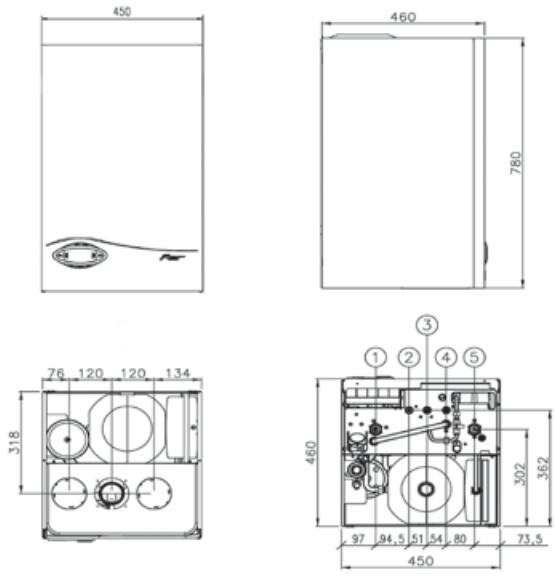

VISTA SUPERIORE VISTA INFERIORE

LEGENDA

1 mandata impianto riscaldamento 3/4"
2 uscita sanitario 1/2"
3 entrata gas 1/2"
4 entrata sanitario 1/2"
5 ritorno impianto riscaldamento 3/4"
6 scarico valvola di sicurezza

ACCESSORI IDRAULICI E DI CONTROLLO - ACCESSORI FUMI DI PARTENZA

	DESCRIZIONE	CODICE	€
	DIMA NORMALE ZINCATA	046013X0	**13,69**
	SONDA ESTERNA	013018X0	**28,33**
	KIT RUBINETTO ACQUA IMPIANTO (nero ø 3/4")	1KWMA76Y	**10,73**
	KIT RUBINETTO ACQUA SANITARIA (blu ø 1/2")	1KWMA73Y	**8,78**
	TERMOREGOLAZIONI (vedi capitolo Termoregolazioni Base - Evolute)		

	DESCRIZIONE	CODICE	€
	ATTACCO PER TUBO COASSIALE VERTICALE ø 100/60 mm per caldaie a condensazione	041002X0	**28,88**
	ATTACCO PER TUBO COASSIALE VERTICALE ø 80/125 mm per caldaie a condensazione	041006X0	**43,39**
	CURVA COASSIALE 90°, GIREVOLE 360° CON PASSO 45° ø 100/60 mm per caldaie a condensazione	041001X0	**28,74**
	KIT SCARICO TUBI SEPARATI 80/80 per caldaie a condensazione completo di prese per analisi	041039X0	**26,10**
	KIT RESISTENZE ELETTRICHE PER ANTIGELO AUSILIARIO FINO A -15°C	013009X0	**45,05**
	KIT SCARICO CONDENSA PER ANTIGELO AUSILIARIO FINO A -15°C	013010X0	**41,48**
	KIT UNIVERSALE SOSTITUZIONE CALDAIE MURALI	1KWMA10K	**47,74**

CALDAIA MURALE A GAS A CONDENSAZIONE, PREMISCELATA A CAMERA STAGNA CON PRODUZIONE DI ACQUA CALDA ISTANTANEA

FERSYSTEM BOX

Complete di: - kit idraulici di collegamento con rubinetto gas e rubinetto acqua, tubazioni in rame, nippli, guarnizioni

ANCHE PER ESTERNO FINO A -10°C / -15°C *

LA TECNOLOGIA:

- Corpo caldaia lamellare in alluminio con doppia funzione di scambiatore e condensatore
- **Bruciatore ceramico a piastre**, a fiamma invertita adatto al funzionamento multigas a modulazione di fiamma
- **Scheda elettronica a doppio microprocessore**, predisposta per collegamento alla sonda esterna e comando remoto (opzionali)
- **Display digitale** e impostazione temperatura riscaldamento e sanitario tramite pulsanti
- **Sistema antigelo di serie** riscaldamento e sanitario fino a -10°C (di serie). Protezione aggiuntiva **fino a -15°C** con kit antigelo ausiliari opzionali per circuito sanitario e sifone condensa
- Produzione acqua calda sanitaria tramite scambiatore a piastre in acciaio
- **By-pass** sul circuito riscaldamento a taratura manuale
- Circolatore circuito riscaldamento a tre velocità

I VANTAGGI DI FERSYSTEM BOX:

- **Funzionamento a temperatura** scorrevole tramite sonda esterna (opzionale)
- **Bassissime emissioni inquinanti** (NOx e CO) garantite dal bruciatore ceramico a premiscelazione totale e relativa fiamma blu
- **Flessibilità impiantistica** che ne permette l'installazione in impianti con qualsiasi tipo di corpo scaldante (pannelli radianti, radiatori…), con elevata distanza dal punto di evaquazione fumi
- **Completa di serie** degli attacchi idraulici di collegamento
- **Sistema** antibloccaggio dei circolatori riscaldamento e sanitario
- **Predisposizione impianti solari:** predisposta per la produzione di acqua calda sanitaria combinata con impianti a pannelli solari
- **Possibilità di comando a distanza** delle funzioni di caldaia compreso lo sblocco



SUN EASY

MARCATURA ENERGETICA (DIRETTIVA 92/42 EEC)

★★★★

MODELLO			25	KIT INVOLUCRO INCASSO	KIT MOBILETTO A PARETE
Portata termica (P.C.I.)	Min	kw	5,3	* ANCHE PER ESTERNO IN LUOGO PARZIALMENTE PROTETTO FINO A -10°C/-15°C	* PER ESTERNO IN LUOGO COMPLETAMENTE SCOPERTO FINO A -10°C/-15°C
	Max Riscald.	kw	25,2		
	Max Sanitario	kw	27,0		
Potenza termica 80°C-60°C	Min	kw	5,2		
	Max Riscald.	kw	24,6		
	Max Sanitario	kw	26,5		
50°C-30°C	Min	kw	5,7		
	Max Riscald.	kw	26,6		
Rendimento termico utile	80°C-60°C	Pmax %	98,3		
		Pmin %	97,3		
	50°C-30°C	Pmax %	105,4		
		Pmin %	107,2		
	Carico ridotto 30%	Pmax %	109,1		
Certificazione energetica (92/42 EEC)			★★★★		
Produzione acqua calda sanitaria	Δt 30°C	l/min	12,7		
	Δt 25°C	l/min	15,2		
Pressione di esercizio riscaldamento	Max	bar	3		
	Min	bar	0,8		
Peso a vuoto		kg	32		
Grado di protezione		IP	X5D		
CODICE		**METANO**	**0M3H4IAB**	016036X0	016056X0
		GPL	**0M3H4KAB**		
PREZZO			**2.576,00**	**92,70**	**174,10**

FERSYSTEM BOX - INCASSO

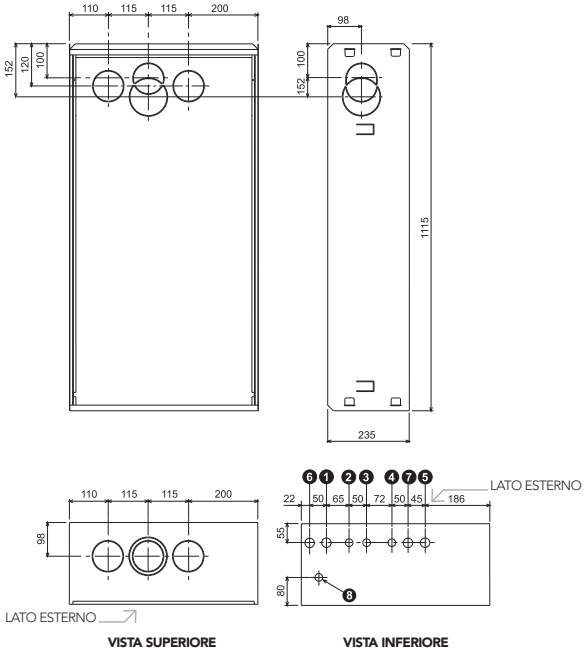

FERSYSTEM BOX - MOBILETTO

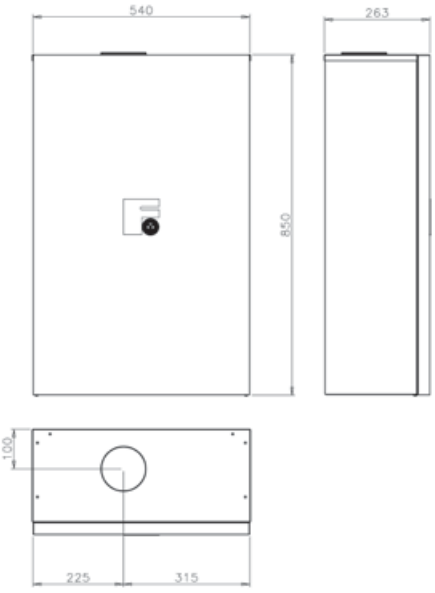

LEGENDA

1 mandata impianto riscaldamento 3/4"
2 mandata impianto sanitario ø 1/2"
3 entrata gas 1/2"
4 entrata acqua sanitaria ø 1/2"
5 ritorno impianto riscaldamento ø 3/4"
6 valvola di sicurezza
7 scarico valvola di sicurezza
8 allacciamento elettrico

ACCESSORI IDRAULICI E DI CONTROLLO - ACCESSORI FUMI DI PARTENZA

	DESCRIZIONE	CODICE	€
	KIT MISCELATORE TERMOSTATICO ATTACCHI 1/2"	013002X0	**111,20**
	SONDA ESTERNA	013018X0	**28,33**
	KIT RUBINETTO ACQUA IMPIANTO (nero ø 3/4")	1KWMA76Y	**10,73**
	KIT RUBINETTO ACQUA SANITARIA (blu ø 1/2")	1KWMA73Y	**8,78**
	TERMOREGOLAZIONI (vedi capitolo Termoregolazioni Base - Evolute)		

	DESCRIZIONE	CODICE	€
	ATTACCO PER TUBO COASSIALE VERTICALE ø 100/60 mm per caldaie a condensazione	041002X0	**28,88**
	CURVA COASSIALE 90°, GIREVOLE 360° CON PASSO 45° ø 100/60 mm per caldaie a condensazione	041001X0	**28,74**
	KIT SCARICO TUBI SEPARATI 80/80 per caldaie a condensazione completo di prese per analisi	041039X0	**26,10**
	KIT RESISTENZE ELETTRICHE PER ANTIGELO AUSILIARIO FINO A -15°C	013009X0	**45,05**
	KIT SCARICO CONDENSA PER ANTIGELO AUSILIARIO FINO A -15°C	013010X0	**41,48**
	KIT UNIVERSALE SOSTITUZIONE CALDAIE MURALI	1KWMA10K	**47,74**

CALDAIA MURALE A GAS A CONDENSAZIONE, PREMISCELATA A CAMERA STAGNA CON PRODUZIONE DI ACQUA CALDA ISTANTANEA

FERSYSTEM BOX PW

Complete di: - kit idraulici di collegamento con rubinetto gas e rubinetto acqua, tubazioni in rame, nippli, guarnizioni

AD INCASSO, ANCHE PER ESTERNO FINO A -5°C / -15°C IN LUOGO PARZIALMENTE PROTETTO

LA TECNOLOGIA:

- **Corpo caldaia lamellare** in alluminio con doppia funzione di scambiatore e condensatore
- **Bollitore ad accumulo dinamico** a stratificazione in acciao inox AISI 316 da 25 litri
- **Due circolatori**, per impianto riscaldamento e per carico bollitore
- Modulazione elettronica di fiamma sia in riscaldamento che in sanitario
- Abbinabile al cronocomando remoto modulante (opzionale)
- **Ampio display grafico multifunzione** a retroilluminazione per una facile e corretta impostazione dei parametri
- **By-pass automatico di serie**
- **Elettrocaricamento impianto di serie** sia dal pannello comandi caldaia che dal cronocomando (opzionale)
- **Dimensioni compatte**
- **Vaso di espansione sanitario da 2 litri** (di serie)

I VANTAGGI DI FERSYSTEM BOX PW:

- **Funzione Comfort** in sanitario per una più rapida e confortevole erogazione di acqua calda
- **Funzione ECO** in sanitario per un maggior risparmio nel periodo di scarso utilizzo di acqua calda
- **Rendimenti elevatissimi** garantiti dal sistema a condensazione e dal funzionamento a temperatura scorrevole
- **Funzionamento a temperatura scorrevole tramite sonda esterna** (opzionale)
- Completa di serie degli attacchi idraulici di collegamento
- Controllo fiamma digitale con tre tentativi di riaccensione in caso di blocco di funzionamento per mancanza rilevazione di fiamma (mod. a metano)
- Comando a distanza delle funzioni di caldaia compreso lo sblocco grazie all'abbinamento al cronocomando remoto modulante (opzionale)
- **Protezione antigelo** fino a -10°C di serie e fino a -15°C con l'ausilio del kit resistenze antigelo opzionale
- Produzione di acqua calda sanitaria paragonabile a quella di caldaie con bollitori di capacità maggiore, in spazi più contenuti



*** Comfort certificato a 3 stelle in produzione sanitaria secondo EN 13203**

MARCATURA ENERGETICA (DIRETTIVA 92/42 EEC)

★★★★

MODELLO			25	KIT INVOLUCRO INCASSO
Portata termica (P.C.I.)	Min	kw	5,3	
	Max Riscald.	kw	25,2	
	Max Sanitario	kw	27,0	
Potenza termica 80°C-60°C	Min	kw	5,2	
	Max Riscald.	kw	24,6	
	Max Sanitario	kw	26,5	
50°C-30°C	Min	kw	5,7	
	Max Riscald.	kw	26,6	
Rendimento termico utile	80°C-60°C	Pmax %	98,3	
		Pmin %	97,3	
	50°C-30°C	Pmax %	105,4	
		Pmin %	107,2	
	Carico ridotto 30%	Pmax %	109,1	
Certificazione energetica (92/42 EEC)			★★★★	
Produzione acqua calda sanitaria	Δt 30°C	l/10min	160	
	Δt 25°C	l/h	790	
Pressione di esercizio riscaldamento	Max	bar	3	
	Min	bar	0,8	
Peso a vuoto		kg	42	
Grado di protezione		IP	X5D	
CODICE		**METANO**	**0M7Y4IAB**	**016048X0**
		GPL	**0M7Y4KAB**	
PREZZO			**3.395,00**	**127,70**



FERSYSTEM BOX PW

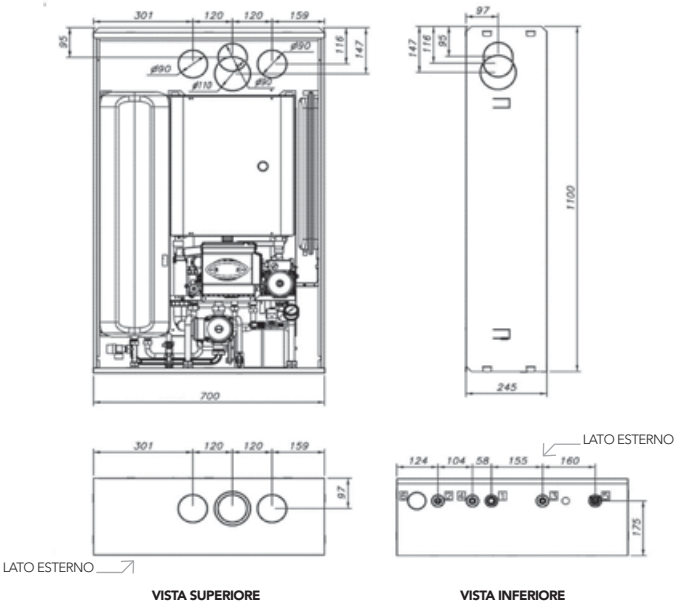

LEGENDA

1 mandata impianto riscaldamento 3/4"
2 uscita sanitario ø 1/2"
3 entrata gas 1/2"
4 entrata acqua sanitaria ø 1/2"
5 ritorno impianto riscaldamento ø 3/4"
6 valvola di sicurezza

ACCESSORI IDRAULICI E DI CONTROLLO - ACCESSORI FUMI DI PARTENZA

	DESCRIZIONE	CODICE	€
	SONDA ESTERNA	013018X0	**28,33**
	KIT RUBINETTO ACQUA IMPIANTO (nero ø 3/4")	1KWMA76Y	**10,73**
	KIT RUBINETTO ACQUA SANITARIA (blu ø 1/2")	1KWMA73Y	**8,78**
	TERMOREGOLAZIONI (vedi capitolo Termoregolazioni Base - Evolute)		

	DESCRIZIONE	CODICE	€
	ATTACCO PER TUBO COASSIALE VERTICALE ø 100/60 mm per caldaie a condensazione	041002X0	**28,88**
	CURVA COASSIALE 90°, GIREVOLE 360° CON PASSO 45° ø 100/60 mm per caldaie a condensazione	041001X0	**28,74**
	KIT SCARICO TUBI SEPARATI 80/80 per caldaie a condensazione completo di prese per analisi	041039X0	**26,10**
	KIT RESISTENZE ELETTRICHE PER ANTIGELO AUSILIARIO FINO A -15°C	013009X0	**45,05**
	KIT SCARICO CONDENSA PER ANTIGELO AUSILIARIO FINO A -15°C	013010X0	**41,48**
	KIT UNIVERSALE SOSTITUZIONE CALDAIE MURALI	1KWMA10K	**47,74**

FERSYSTEM KOMBI

PER INTERNI



LA TECNOLOGIA:

- Corpo caldaia lamellare in alluminio con doppia funzione di scambiatore e condensatore
- **Bruciatore ceramico a piastre**, a fiamma invertita adatto al funzionamento multigas a modulazione di fiamma
- **Comandi digitali** e impostazione temperatura riscaldamento e sanitario tramite appositi tasti multifunzione
- Visualizzazione delle temperature e del modo di funzionamento tramite display digitale
- Produzione acqua calda sanitaria con bollitore ad accumulo vetroporcellanato da 140 litri
- Circolatore circuito riscaldamento a tre velocità, circolatore sanitario a velocità fissa
- **Controllo fiamma a microprocessore** con 3 tentativi di riaccensione in caso di spegnimento prima dello stato di blocco
- **Pannelli laterali smontabili** anche parzialmente per facilitare l'accessibilità posteriore agli attacchi idraulici
- Funzionante con cronocomando remoto modulante (opzionale)

I VANTAGGI DI FERSYSTEM KOMBI:

- **Funzionamento a temperatura** scorrevole tramite sonda esterna (opzionale)
- Bassissime emissioni inquinanti (NOx e CO) grazie al bruciatore ceramico a premiscelazione totale a fiamma blu
- **Flessibilità impiantistica** che ne permette l'installazione in impianti con qualsiasi tipo di corpo scaldante (pannelli radianti, radiatori…)
- Gestione di impianti multizona tramite appositi kits accessori: massimo 3 zone di cui 1 ad alta temperatura e 2 miscelate
- **Kit di gestione multizona** direttamente alloggiabili all'interno della caldaia
- **Massima efficienza** di rendimento anche nel caso di gestione di impianti misti ad alta e bassa temperatura
- Centralina di termoregolazione alloggiabile direttamente nel pannello comandi della caldaia
- Predisposizione per il **ricircolo** bollitore
- **Protezioni:** antigelo, antibloccaggio dei circolatori, eventuale insufficienza di circolazione dell'acqua dell'impianto
- **Scorrimento della temperatura** di mandata (attivato da sonda esterna opzionale)
- **Funzionamento anche a GPL** con l'utilizzo di un apposito kit di conversione da richiedere al Centro Assistenza Autorizzato. Trasformazione gratuita solo in sede di verifica del prodotto ed attivazione della garanzia

MARCATURA ENERGETICA
(DIRETTIVA 92/42 EEC)

★★★★

MODELLO			25	35
Portata termica nominale (P.C.I.)	Min	kw	7,5	10,4
	Max	kw	25,2	34,8
Potenza termica utile 80°C-60°C	Min	kw	7,3	10,2
	Max	kw	24,7	34,6
50°C-30°C	Min	kw	8,0	11,1
	Max	kw	26,4	36,4
Rendimento termico utile	80°C-60°C	Pmax %	98,1	99,5
		Pmin %	97,5	97,8
	50°C-30°C	Pmax %	104,9	104,7
		Pmin %	106,7	107,1
	Carico ridotto 30%	Pmax %	109,3	109,1
Certificazione energetica (92/42 EEC)			★★★★	★★★★
Capacità vasi	Riscaldamento	litri	12	12
	Sanitario	litri	4	4
Capacità bollitore		litri	140	140
Produzione acqua calda sanitaria	Δt 30°C	l/min	12,0	16,5
	Δt 25°C	l/min	14,4	19,8
Portata specifica	Δt 30°C	l/10min	290	310
Pressione di esercizio riscaldamento	Max	bar	3	3
	Min	bar	0,8	0,8
Peso a vuoto		kg	166	169
Potenza elettrica (esclusi i kit accessori)		watt	150	150
Grado di protezione		IP	X4D	X4D
CODICE		**METANO**	**0N3X4IAB**	**0N3X7IAB**
PREZZO			**4.026,00**	**4.250,00**

FERSYSTEM KOMBI

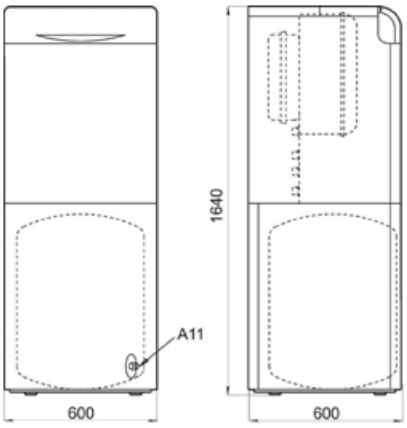

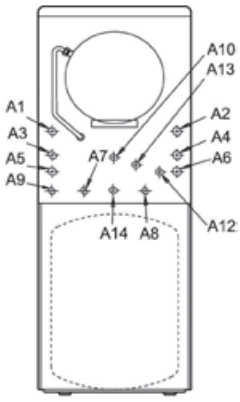

MODELLO 25

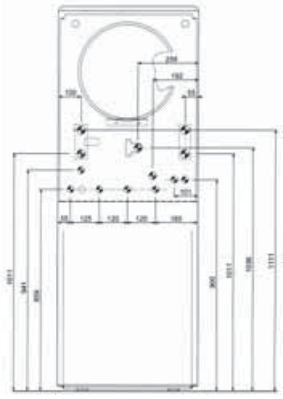

MODELLO 35

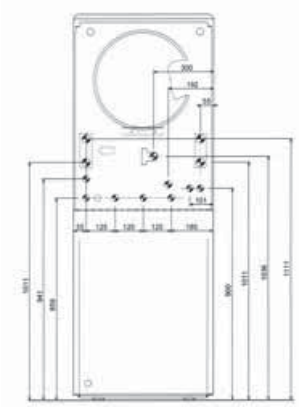

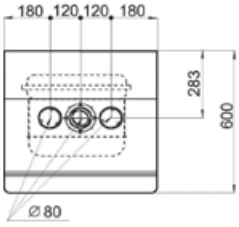

LEGENDA

A1 1° Ritorno bassa temperatura ø 1" (Optional)
A2 1° mandata bassa temperatura ø 1" (Optional)
A3 2° Ritorno bassa temperatura ø 1" (Optional)
A4 2° mandata bassa temperatura ø 1" (Optional)
A5 Ritorno impianto ø 3/4"
A6 Mandata impianto ø 3/4"
A7 Entrata acqua sanitaria ø 3/4"
A8 Uscita acqua sanitaria ø 3/4"
A9 Entrata gas ø 3/4"
A10 Valvola di sicurezza ø 1/2"
A11 Scarico bollitore ø 1/2"
A12 Mandata impianto con valvola deviatrice ø 3/4"
A13 Scarico condensa
A14 Attacco ricircolo ø 3/4"

ACCESSORI IDRAULICI E DI CONTROLLO - ACCESSORI FUMI DI PARTENZA

	DESCRIZIONE		CODICE	€
	SONDA ESTERNA		013018X0	**28,33**
	KIT IDRAULICO PRIMA ZONA MISCELATA (Contiene: circolatore, valvola misc. + attuatore, valvola deviatrice, termostato di sicurezza, raccordi di collegamento)	**25**	042006X0	**620,00**
		35	042009X0	
	KIT IDRAULICO SECONDA ZONA MISCELATA (Contiene: circolatore, valvola misc. + attuatore, termostato di sicurezza, raccordi di collegamento)	**25**	042008X0	**531,00**
		35	042010X0	
	KIT CENTRALINA DI TERMOREGOLAZIONE MULTIZONA (Contiene: centralina, sonda esterna, n° 2 sonde di mandata misc., kit di collegamento)		043000X0	**749,00**
	KIT UNITÀ AMBIENTE DI ZONA (da utilizzare eventualmente in abbinamento al KIT CENTRALINA)		043001X0	**299,00**
	TERMOREGOLAZIONI (vedi capitolo Termoregolazioni Base - Evolute)			

	DESCRIZIONE	CODICE	€
	ATTACCO PER TUBO COASSIALE VERTICALE ø 100/60 mm Conf. pezzo singolo ESTERNO IN ALLUMINIO, INTERNO IN PPS	1KWMA71W	**31,40**
	ATTACCO COASSIALE PER TUBO ø 80/125 ESTERNO IN ALLUMINIO, INTERNO IN PPS	1KWMA74Y	**57,58**
	KIT SCARICO TUBI SEPARATI 80/80 **(confezione 10 pz.)**	1KWMA17K	**68,19**
	KIT COMPLETO SCARICO FUMI SEPARATI, ø 80 ORIZZONTALE IN PPS, CON 2 CURVE 90°, 2 PROLUNGHE (L=1000 mm), 4 GUARNIZIONI, TERMINALI ANTIVENTO	1KWMA32W	**78,38**

FERSYSTEM SOLAR PW

PER INTERNI



LA TECNOLOGIA:

- **Corpo caldaia di tipo lamellare in alluminio** con doppia funzione di scambiatore e condensatore
- **Bruciatore premiscelato** di tipo a piastre ceramiche ed a fiamma invertita
- **Accumulo sanitario vetroporcellanato** di tipo dinamico a stratificazione da 180 litri con attacco per ricircolo e valvola termostatica in uscita acqua calda
- **Comandi digitali semplificati** con interfaccia a display per la visualizzazione delle temperature di esercizio e dei principali parametri di funzionamento
- **Circuito idraulico** con circolatori a tre velocità e scheda elettronica **di serie** per l'abbinamento ad impianti di **riscaldamento a due zone** di cui una in alta temperatura e l'altra miscelata
- **Circuito sanitario** completo di gruppo idraulico e scheda elettronica di gestione per l'abbinamento ai collettori solari termici
- **Sonda** mandata **collettori** solari disponibile come accessorio opzionale
- **Pompa** circuito **solare modulante**

I VANTAGGI DI FERSYSTEM SOLAR PW:

- **Massima efficienza energetica** di rendimento (★★★★ direttiva EN 92/42) e per la produzione sanitaria (★★★★ direttiva EN 13203)
- **Minime emissioni inquinanti** (classe 5 secondo EN 297/A5)
- **Unico apparecchio** per la gestione di due zone di cui una miscelata, la produzione di acqua sanitaria e la completa gestione di uno o più collettori solari termici ad integrazione sanitaria
- Funzionamento in **temperatura scorrevole** con sonda esterna opzionale
- Possibilità di **remotazione** dei comandi
- **Protezione antigelo** circuito riscaldamento e sanitario, **antibloccaggio** circolatore/valvola 3 vie e **protezione antilegionella** di serie
- **Funzionamento anche a GPL** con l'utilizzo di un apposito kit di conversione da richiedere al Centro Assistenza Autorizzato. Trasformazione gratuita solo in sede di verifica del prodotto ed attivazione della garanzia

SUN EASY

MODELLO			18	25
Portata termica nominale (P.C.I.)	Max	kw	18	25,2
	Min	kw	3	5,3
Potenza termica risc. 80°C-60°C	Max	kw	17,7	24,6
	Min	kw	2,9	5,2
50°C-30°C	Max	kw	19	26,6
	Min	kw	3,2	5,7
Rendimento	80°C-60°C	Pmax %	98,3	98,3
		Pmin %	97,3	97,3
	50°C-30°C	Pmax %	105,4	105,4
		Pmin %	107,2	107,2
	Carico ridotto 30%	Pmax %	109,1	109,1
Classe di emissione NOx			5	5
Certificazione energetica (92/42 EEC)			★★★★	★★★★
Capacità vasi di espansione	Riscaldamento	litri	8	8
	Sanitario	litri	12	12
	Solare	litri	18	18
Capacità bollitore		litri	180	180
Produzione acqua calda sanitaria	Δt 30°C	l/h	650	845
	Δt 30°C	l/10min	230	260
Produzione sanitaria (EN 13203)			★★★	★★★
Pressione di esercizio riscaldamento	Max	bar	3	3
Pressione di esercizio sanitario	Max	bar	9	9
Grado di protezione		IP	X5D	X5D
Peso a vuoto		kg	120	125
CODICE		**METANO**	**0N7X3IAB**	**0N7X4IAB**
PREZZO			**5.995,00**	**6.641,00**

FERSYSTEM SOLAR PW

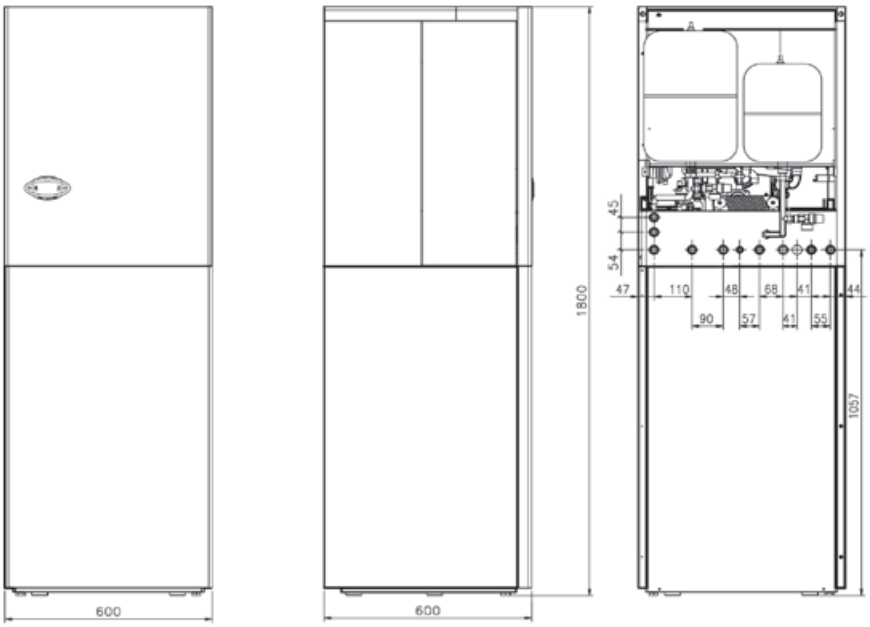

VISTA SUPERIORE

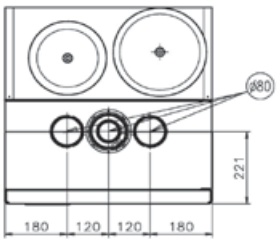

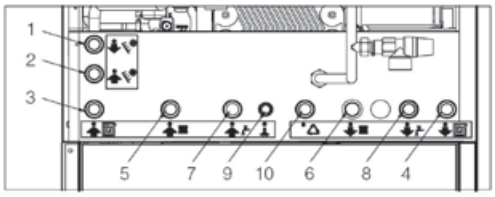

ATTACCHI IDRAULICI, GAS, COLLETTORE SOLARE

LEGENDA

1 Mandata al collettore solare 3/4"
2 Ritorno dal collettore solare 3/4"
3 Ritorno impianto miscelato 3/4"
4 Mandata impianto miscelato 3/4"
5 Ritorno impianto diretto 3/4"
6 Mandata impianto diretto 3/4"
7 Entrata acqua fredda san. 3/4"
8 Uscita acqua calda san. 3/4"
9 Attacco gas 1/2"
10 Ricircolo sanitario 3/4"

ACCESSORI IDRAULICI E DI CONTROLLO - ACCESSORI FUMI DI PARTENZA

	DESCRIZIONE	CODICE	€
	SONDA ESTERNA	013018X0	**28,33**
	SONDA COLLETTORI SOLARI (vedi solare termico)	043007X0	**20,00**
	TERMOREGOLAZIONI (vedi capitolo Termoregolazioni Base - Evolute) N.B. Già dotata di serie della centralina gestione zone		

	DESCRIZIONE	CODICE	€
	ATTACCO PER TUBO COASSIALE VERTICALE ø 100/60 mm per caldaie a condensazione	041002X0	**28,88**
	KIT SCARICO TUBI SEPARATI 80/80 per caldaie a condensazione completo di prese per analisi	041039X0	**26,10**
	Esempio - ECOTOP VF 2.3	0XCK2RXA	**742,00**
	NB: Per ulteriori informazioni su collettori e accessori solari fare riferimento alla sezione **"SOLARE TERMICO"** del presente Listino		

CALDAIA AD INCASSO A CONDENSAZIONE CON ACCUMULO SANITARIO INOX A STRATIFICAZIONE CON INTEGRAZIONE SOLARE

FERSYSTEM SOLAR BOX PW

ANCHE PER ESTERNO IN LUOGO PARZIALMENTE PROTETTO FINO A -10°C/-15°C

LA TECNOLOGIA:

- **Corpo caldaia di tipo lamellare in alluminio** con doppia funzione di scambiatore e condensatore
- **Bruciatore premiscelato di tipo a piastre ceramiche ed a fiamma invertita**
- **Accumulo** sanitario **INOX AISI 316** di tipo **dinamico a stratificazione da 150 litri** con attacco per **ricircolo**
- **Comandi digitali** semplificati con interfaccia a display per la visualizzazione delle temperature di esercizio e dei principali parametri di funzionamento
- **Gestione integrata** fino ad un max di **tre zone riscaldamento**, di cui una diretta (di serie ad alta temperatura) e due miscelate (tramite l'utilizzo di kit opzionali)
- **Circuito solare completo** di gruppo idraulico e scheda elettronica di gestione per l'abbinamento ai collettori solari termici
- **Sonda mandata collettori solari** disponibile come accessorio opzionale
- **Pompa circuito solare modulante**
- Involucro **monoblocco completamente incassabile** che non necessita di operazioni di pre-montaggio in cantiere

I VANTAGGI DI FERSYSTEM SOLAR BOX PW:

- **Massima efficienza energetica** di rendimento (★★★★ direttiva EN 92/42) e per la produzione sanitaria (★★★ direttiva EN 13203)
- **Minime emissioni inquinanti** (**classe 5** secondo EN 297/A5)
- **Gestione integrata in un unico apparecchio fino a tre zone di impianto**, della **produzione di acqua sanitaria** e di uno o più **collettori solari** termici
- Accumulo sanitario con **flangia di ispezione** per facilitare le operazioni di pulizia e manutenzione
- Numerose possibilità di uscite fumi e di connessioni idrauliche per meglio soddisfare le **molteplici situazioni cantieristiche**
- **Attacchi idraulici in posizione rialzata** che rendono estremamente agevoli le operazioni di connessione all'impianto
- Funzionamento in **temperatura scorrevole con sonda esterna opzionale**
- Possibilità di r**emotazione dei comandi**
- Protezione **antigelo** circuito riscaldamento e sanitario, **antibloccaggio** circolatore/valvola 3 vie e protezione **antilegionella** di serie
- **Funzionamento anche a GPL** con l'utilizzo di un apposito kit di conversione da richiedere al Centro Assistenza Autorizzato. Trasformazione gratuita solo in sede di verifica del prodotto ed attivazione della garanzia



SUN EASY

*** Comfort certificato a 3 stelle in produzione sanitaria secondo EN 13203**

MARCATURA ENERGETICA (DIRETTIVA 92/42 EEC)

★★★★

MODELLO			18	25
Portata termica nominale (P.C.I.)	Min	kw	3	5,3
	Max	kw	18	25,2
Potenza termica utile 80°C-60°C	Min	kw	2,9	5,2
	Max	kw	17,7	24,6
50°C-30°C	Min	kw	3,2	5,7
	Max	kw	19	26,6
Rendimento termico utile	80°C-60°C	Pmax %	98,3	98,3
		Pmin %	97,3	97,3
	50°C-30°C	Pmax %	105,4	105,4
		Pmin %	107,2	107,2
	Carico ridotto 30%	Pmax %	109,1	109,1
Certificazione energetica (92/42 EEC)			★★★★	★★★★
Capacità vasi	Riscaldamento	litri	8	8
	Sanitario	litri	8	8
	Solare	litri	18	18
Capacità bollitore		litri	150	150
Produzione acqua calda sanitaria	Δt 30°C	l/h	620	870
Portata specifica	Δt 30°C	l/10min	200	240
Pressione di esercizio riscaldamento	Max	bar	3	3
	Min	bar	0,8	0,8
Potenza elettrica (esclusi i kit accessori)		watt	280	280
Grado di protezione		IP	X5D	X5D
Peso Caldaia		kg	29	32
Bollitore		kg	31	31
Kit idraulico interno		kg	15	15
Involucro ad incasso		kg	66	66
CODICE		**METANO**	**0N7Y3IAB**	**0N7Y4IAB**
PREZZO			**2.493,00**	**2.760,00**

FERSYSTEM SOLAR BOX PW

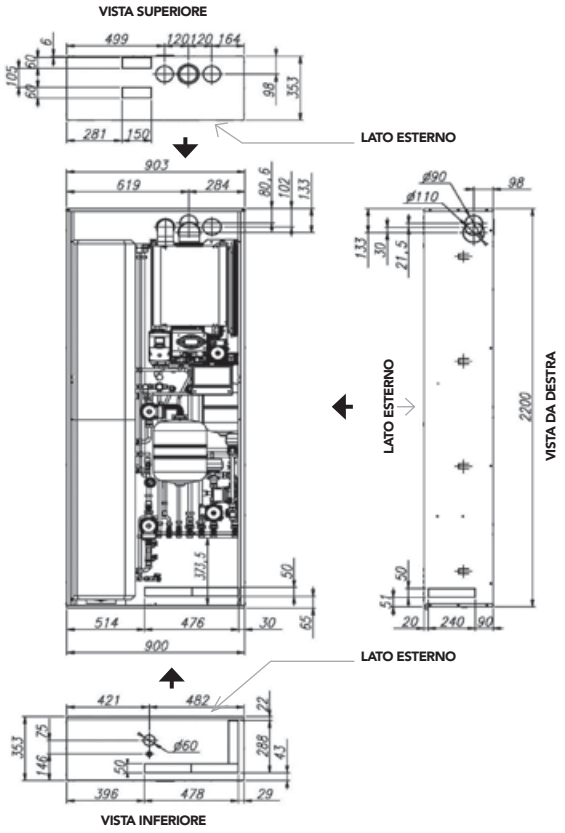

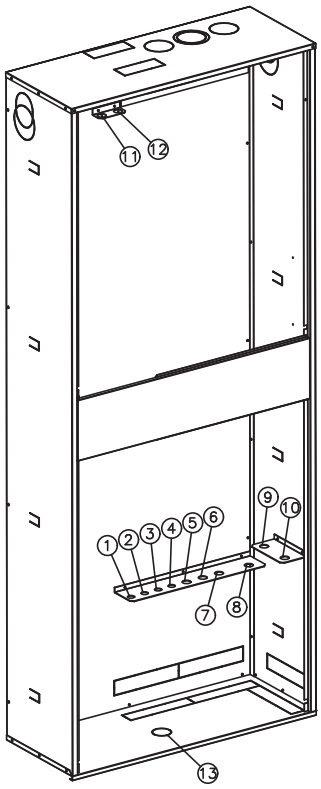

LEGENDA

1 ricircolo
2 uscita sanitario
3 entrata sanitario
4 gas
5 mandata impianto
6 ritorno impianto
7 mandata 1° zona mix
8 ritorno 1° zona mix
9 mandata 2° zona mix
10 ritorno 2° zona mix
11 mandata solare
12 ritorno solare
13 scarichi

ACCESSORI IDRAULICI E DI CONTROLLO - ACCESSORI FUMI DI PARTENZA

	DESCRIZIONE	CODICE	€
	SONDA ESTERNA	013018X0	**28,33**
	INVOLUCRO AD INCASSO	016070X0	**670,00**
	ACCUMULO DINAMICO A STRATIFICAZIONE IN ACCIAIO INOX AISI 316 DA 150 LITRI	012021X0	**1298,00**
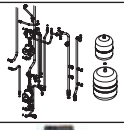	KIT IDRAULICA INTERNA DI COLLEGAMENTO	012022X0	**927,00**
	KIT 1° ZONA MISCELATA (completo di pompa, valvola, centralina zone)	012023X0	**700,00**
	KIT 2° ZONA MISCELATA (completo di pompa, valvola)	012024X0	**412,00**
	KIT DISGIUNTORE IDRAULICO	DISPONIBILE DA APRILE 042040X0	**160,00**
	TERMOREGOLAZIONI (vedi capitolo Termoregolazioni Base - Evolute) NB: nel caso di impianti a 2 o 3 zone, per la zona diretta alta temperatura utilizzare solo il cronotermostato e non il comando remoto		

	DESCRIZIONE	CODICE	€
	ATTACCO PER TUBO COASSIALE VERTICALE ø 100/60 mm per caldaie a condensazione	041002X0	**28,88**
	CURVA COASSIALE 90° GIREVOLE 360° CON PASSO 45° ø 100/60 mm per caldaie a condensazione	041001X0	**28,74**
	KIT SCARICO TUBI SEPARATI 80/80 per caldaie a condensazione completo di prese per analisi	041039X0	**26,10**
	KIT RESISTENZE ELETTRICHE PER ANTIGELO AUSILIARIO FINO A -15°C	013009X0	**45,05**
	KIT SCARICO CONDENSA PER ANTIGELO AUSILIARIO FINO A -15°C	013010X0	**41,48**
	SONDA COLLETTORI SOLARI (vedi solare termico)	043007X0	**20,00**
	Esempio - ECOTOP VF 2.3	0XCK2RXA	**742,00**
	NB: Per ulteriori informazioni su collettori e accessori solari fare riferimento alla sezione **"SOLARE TERMICO"** del presente Listino		

FERSYSTEM 51 A

ANCHE PER ESTERNO IN LUOGO PARZIALMENTE PROTETTO FINO A -5°C

LA TECNOLOGIA:

- **Corpo caldaia lamellare in alluminio con doppia funzione di scambiatore e condensatore**
- **Camera stagna in lamiera d'acciaio alluminato**
- **Bruciatore ceramico** multigas a fiamma invertita
- **Scheda elettronica a microprocessore** predisposta al collegamento in batteria a cascata, per la gestione della sonda esterna e del cronocomando remoto
- **Comandi digitali con visualizzazione temperature a display**
- **Controllo di protezione dello scambiatore** contro gli shock termici a doppia sonda di temperatura sulla mandata e sul ritorno
- Sifone scarico condensa con tappo d'ispezione a bordo caldaia
- Predisposizione idraulica ed elettrica per kit bollitore (circolatore e sonda temperatura) con alloggiamento **interno alla caldaia**
- Per facilitare la realizzazione e l'installazione di generatori a cascata è disponibilie **un'ampia gamma di accessori**
- Installabili di serie anche in esterno in **luoghi parzialmente protetti fino a -5°C**



I VANTAGGI DI FERSYSTEM 51A:

- **Rendimenti elevatissimi** fino al 109% (30% Pmax)
- **Ampio range di modulazione:** 22% - 100 %
- **Bassissime emissioni inquinanti** (NOx e CO) garantite dall'adozione della tecnologia a condensazione a premiscelazione totale
- La **funzione Master/Slave** della scheda elettronica consente di gestire con estrema semplicità la **batteria in cascata** dei moduli senza l'utilizzo di ulteriori regolatori aggiuntivi **(max 5 moduli)**. **NB:** I collettori fumo sono dimensionati per un massimo di 3 caldaie a cascata. Nel caso di 4 o 5 caldaie i collettori fumo non sono forniti
- È possibile gestire un **sensore aggiuntivo** per il controllo della temperatura sul collettore di mandata a valle della cascata o dopo il separatore idraulico per un miglior controllo di impianto
- Ciascun modulo è abbinabile alla sonda esterna per il funzionamento a temperatura scorrevole ed al cronocomando remoto modulante
- **Funzionamento in batteria a cascata** (certificato **ISPESL**)
- **Funzionamento anche a GPL** con l'utilizzo di un apposito kit di conversione da richiedere al Centro Assistenza Autorizzato. Trasformazione gratuita solo in sede di verifica del prodotto ed attivazione della garanzia

MARCATURA ENERGETICA
(DIRETTIVA 92/42 EEC)

★★★★

MODELLO			**51 A**
Portata termica riscaldamento	Max	kw	49,8
Potenza termica risc. 80°C-60°C	Max	kw	48,8
	Min	kw	11,0
50°C-30°C	Max	kw	53,0
	Min	kw	12,0
Rendimento	80°C-60°C	Pmax %	98,0
		Pmin %	98,5
	50°C-30°C	Pmax %	106,4
		Pmin %	107,5
	Carico ridotto 30%	Pmax %	109
Certificazione energetica (92/42 EEC)			★★★★
Classe di emissione NOx			5
Pressione di esercizio riscaldamento	Max	bar	6
	Min	bar	0,8
Grado di protezione		IP	X5D
Peso a vuoto		kg	57
CODICE		**METANO**	**0M7OAI1B**
PREZZO			**4.062,00**

FERSYSTEM 51 A

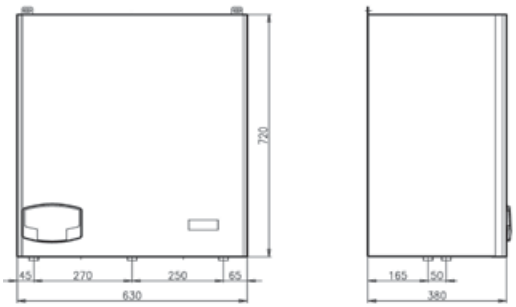

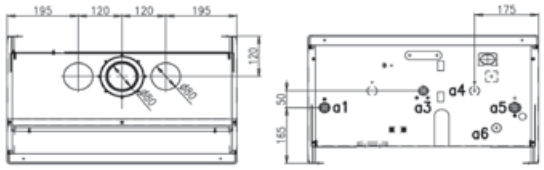

VISTA SUPERIORE ATTACCHI CALDAIA

FERSYSTEM 51 A - BATTERIA

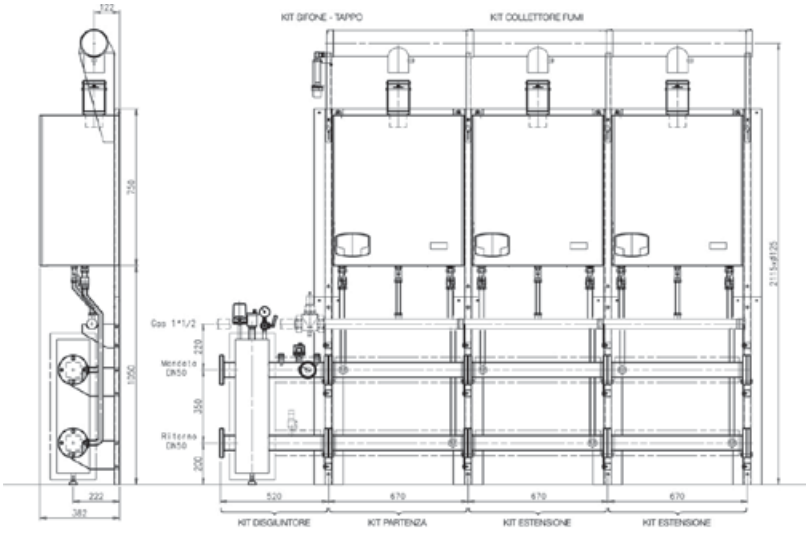

LEGENDA
a1 mandata riscaldamento ø 3/4"
a3 entrata gas ø 3/4"
a4 ritorno bollitore ø 3/4"
a5 ritorno riscaldamento ø 3/4"
a6 valvola di sicurezza

NB: Il collettore di scarico fumi diametro 125 mm consente l'abbinamento in cascata fino ad un massimo di 3 caldaie. I collettori idraulici DN 50 consentono invece il collegamento a cascata fino ad un massimo di 5 caldaie.

ECONCEPT 51 A nr°	COLLETTORE/CAMINO ø mm
2	125
3	125

ACCESSORI IDRAULICI E DI CONTROLLO - ACCESSORI FUMI DI PARTENZA

	DESCRIZIONE	CODICE	€
	SONDA ESTERNA	013018X0	**28,33**
	KIT PER GESTIONE BOLLITORE (sonda bollitore, pompa bollitore)	042034X0	**104,00**
	KIT DI PARTENZA **per singola** caldaia completo di staffe e collettori	042035X0	**522,00**
	KIT DI ESTENSIONE per singola **CALDAIA AGGIUNTIVA** completo di staffe e collettori (max 5 caldaie complessive)	042036X0	**417,00**
	KIT DISGIUNTORE IDRAULICO CON ORGANI DI SICUREZZA **ISPESL** (escluso valvole di sicurezza e intercettazione combustibile)	042016X0	**710,00**
	VALVOLA DI INTERCETTAZIONE COMBUSTIBILE 1" 1/2 OMOLOGATA ISPESL (tarato 98°C, lung. capillare 5m)	IN ESAURIMENTO 044012X0	**752,00**
	TRONCHETTO IN PPS ø 80 mm CON PRESE PER ANALISI	1KWMA70W	**22,06**
	SENSORE AGGIUNTIVO PER BOLLITORE E/O MANDATA IMPIANTO PER CONFIGURAZIONI IN CASCATA CON E SENZA SEPARATORE IDRAULICO — cavo 2 mt	1KWMA11W	**15,91**
	cavo 5 mt	043005X0	**21,22**
	KIT PER LA GESTIONE CON TERMOSTATO (non fornito) DI UN BOLLITORE SANITARIO (per caldaie solo riscaldamento)	DISPONIBILE DA APRILE 013017X0	**14,00**
	TERMOREGOLAZIONI (vedi capitolo Termoregolazioni Base - Evolute)		

	DESCRIZIONE	CODICE	€
	CURVA 90° IN PPS ø 80 mm CON PRESE PER ANALISI	041000X0	**26,20**
	ATTACCO COASSIALE PER TUBO ø 80/125 ESTERNO IN ALLUMINIO, INTERNO IN PPS	1KWMA74Y	**57,58**
	KIT SCARICO TUBI SEPARATI 80/80 (confezione 10 pz.)	1KWMA17K	**68,19**
	KIT COMPLETO SCARICO FUMI SEPARATI, ø 80 ORIZZONTALE IN PPS, CON 2 CURVE 90°, 2 PROLUNGHE (L=1000 mm), 4 GUARNIZIONI, TERMINALI ANTIVENTO	1KWMA32W	**78,38**
	KIT SIFONE SCARICO CONDENSA PER COLETTORI FUMO COMPLETO DI STAFFE DI FISSAGGIO ø 125 mm **NB:** Utilizzarne uno per ciascuna batteria in cascata	041040X0	**50,00**
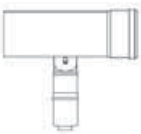	KIT COLLETTORE FUMI IN PPS GRIGIO COMPLETO DI VALVOLE CLAPET, TRONCHETTI, ROSONI E STAFFE **(max 3 caldaie)** | ø 125 mm **NB:** Utilizzare per ciascuna uscita fumi	041041X0	**209,00**
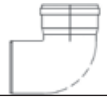	KIT CURVA 90° MF IN PPS ø 125 mm	041014X0	**34,00**
	KIT PROLUNGA COLLETTORE 1m MF IN PPS | ø 125 mm	041017X0	**49,02**

FERTEKNA W

ANCHE PER ESTERNO IN LUOGO PARZIALMENTE PROTETTO FINO A -5°C

LA TECNOLOGIA:

- **Corpo caldaia in alluminio** con doppia funzione di scambiatore e condensatore a basse perdite ed ad alta efficienza
- **Bruciatore cilindrico** a microfiamma a sviluppo verticale a fiamma inversa
- **Scheda elettronica a microprocessore**
- **Comandi digitali** con ampio display di visualizzazione
- **Sifone scarico condensa** con tappo d'ispezione a bordo macchina
- **Gestione ottimale delle temperature** con doppia sonda su circuito di mandata e ritorno
- **Classe 5 di emissione NOx** (direttiva EN 297/A5)
- **Pompa riscaldamento opzionale** disponibile su apposito kit
- Installabili anche in esterno in **luoghi parzialmente protetti** fino a -5°C di serie



I VANTAGGI DI FERTEKNA W:

- Modulo murale a condensazione a **premiscelazione totale** predisposto per il funzionamento in **batteria a cascata**
- Il singolo modulo è abbinabile alla sonda esterna per il **funzionamento a temperatura scorrevole** e al cronocomando remoto modulante
- **È possibile gestire un sensore aggiuntivo** per il controllo della temperatura sul collettore di mandata a valle della cascata o dopo il separatore idraulico per un miglior controllo di impianto
- La **funzione Master/Slave** della scheda elettronica consente di gestire con estrema semplicità la batteria in cascata dei moduli senza l'utilizzo di ulteriori regolatori aggiuntivi
- Sono disponibili accessori idraulici/telai/collettori fumo che consentono l'abbinamento a cascata fino ad un **max di 4 caldaie**
- **Funzionamento in batteria a cascata** (certificato **ISPESL**)
- **Funzionamento anche a GPL** con l'utilizzo di un apposito kit di conversione da richiedere al Centro Assistenza Autorizzato. Trasformazione gratuita solo in sede di verifica del prodotto ed attivazione della garanzia

MODELLO			**80**	**125**
Portata termica riscaldamento	Max	kw	75,0	116,0
Potenza termica risc. 80°C-60°C	Max	kw	73,5	113,7
	Min	kw	16,7	24,6
50°C-30°C	Max	kw	79,5	123,0
	Min	kw	18,3	26,9
Rendimento	80°C-60°C	Pmax %	98,0	98,0
		Pmin %	98,5	98,5
	50°C-30°C	Pmax %	106	106
		Pmin %	107,5	107,5
	Carico ridotto 30%	Pmax %	109	109
Certificazione energetica (92/42 EEC)			★★★★	★★★★
Classe di emissione NOx			5	5
Pressione di esercizio riscaldamento	Max	bar	6	6
	Min	bar	0,8	0,8
Grado di protezione		IP	X5D	X5D
Peso a vuoto		kg	46	51
CODICE		**METANO**	**0M6OBI1B**	**0M6OEI1B**
PREZZO			**4.562,00**	**5.676,00**

FERTEKNA W

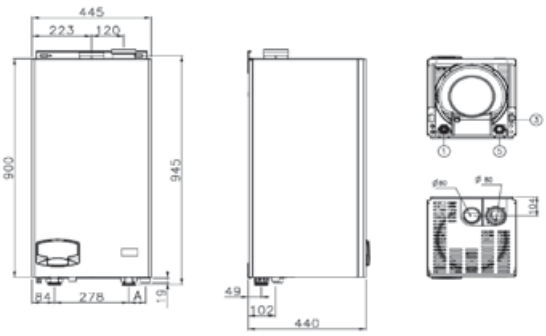

LEGENDA
1 Mandata impianto 1" 1/2 F
3 Entrata gas 1" M
5 Ritorno impianto 1" 1/2 F

FERTEKNA W	A mm
80	65
125	63

FERTEKNA W - BATTERIA

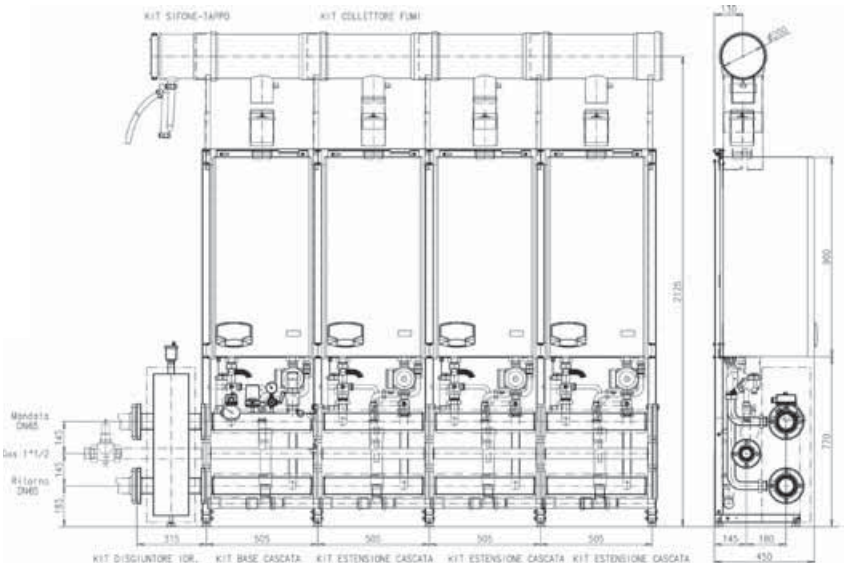

POSSIBILI COMBINAZIONI A CASCATA

PORTATA TERMICA kw	POTENZA TOT (kw)		MODULI FERTEKNA W				DIAMETRO COLLETTORE FUMI
	80/60°C	50/30°C	1	2	3	4	
150	147,0	159,0	80	80	-	-	200 mm
191	187,2	202,5	125	80	-	-	
225	220,5	238,5	80	80	80	-	
232	227,4	246,0	125	125	-	-	
266	260,7	282,0	125	80	80	-	
300	294,0	318,0	80	80	80	80	
307	300,9	325,5	125	125	80	-	
341	334,2	361,5	125	80	80	80	
348	341,1	369,0	125	125	125	-	
382	374,4	405,0	125	125	80	80	
423	414,6	448,5	125	125	125	80	
464	454,8	492,0	125	125	125	125	

ACCESSORI IDRAULICI E DI CONTROLLO - ACCESSORI FUMI DI PARTENZA

	DESCRIZIONE	CODICE	€
	SONDA ESTERNA	013018X0	**28,33**
	KIT IDRAULICO completo di circolatore riscaldamento, rubinetti di intercettazione mandata e ritorno impianto, valvola di non ritorno, valvola di sicurezza 6 bar	042021X0	**250,00**
	KIT DI PARTENZA COLLETTORI idraulici per singola caldaia DN65 (2" 1/2) con sicurezze **ISPESL** (esclusa valvola di sicurezza) e collettore gas DN40 (1" 1/2)	042028X0	**600,00**
	KIT DI ESTENSIONE COLLETTORI idraulici per singola caldaia DN65 (2" 1/2) e collettore gas DN40 (1" 1/2)	042029X0	**420,00**
	KIT FLANGE composto da n. 3 flange cieche, n. 3 flange forate, guarnizioni	042033X0	**130,00**
	KIT COMPENSATORE IDRAULICO	042030X0	**556,00**
	KIT DI PARTENZA TELAIO AUTOPORTANTE PER SINGOLA CALDAIA COMPLETO DI STAFFE DI SUPPORTO	042031X0	**200,00**
	KIT DI ESTENSIONE TELAIO AUTOPORTANTE PER SINGOLA CALDAIA COMPLETO DI STAFFE DI SUPPORTO	042032X0	**130,00**
	KIT PER LA GESTIONE CON TERMOSTATO (non fornito) DI UN BOLLITORE SANITARIO (per caldaie solo riscaldamento)	DISPONIBILE DA APRILE 013017X0	**14,00**
	SENSORE AGGIUNTIVO PER BOLLITORE E/O MANDATA IMPIANTO PER CONFIGURAZIONI IN CASCATA CON E SENZA SEPARATORE IDRAULICO	cavo 2 mt 1KWMA11W	**15,91**
		cavo 5 mt 043005X0	**21,22**

	DESCRIZIONE	CODICE	€
	CURVA 90° IN PPS ø 80 mm CON PRESE PER ANALISI	041000X0	**26,20**
	TRONCHETTO IN PPS ø 80 mm CON PRESE PER ANALISI	1KWMA70W	**22,06**
	KIT ATTACCO PER SCARICO COASSIALE VERTICALE 80/125 CON PRESE PER ANALISI COMBUSTIONE	041007X0	**54,08**
	KIT SIFONE SCARICO CONDENSA PER COLETTORI FUMO COMPLETO DI STAFFE DI FISSAGGIO ø 200 mm N.B. Utilizzarne uno per ciascuna batteria in cascata	041026X0	**88,00**
	KIT COLLETTORE FUMI IN PPS GRIGIO (L=600MM) PER CONFIGURAZIONI IN CASCATA "**IN LINEA**" COMPLETO DI VALVOLE CLAPET, TRONCHETTI, ROSONI E STAFFE ø 200 mm N.B. Utilizzare per ciascuna uscita fumi	041028X0	**350,00**
	KIT CURVA 90° MF IN PPS ø 200 mm	041016X0	**200,00**
	KIT PROLUNGA COLLETTORE 1m MF IN PPS | ø 200 mm	041019X0	**140,00**
	TERMOREGOLAZIONI (vedi capitolo Termoregolazioni Base - Evolute)		

FERSYSTEM 51-101

ANCHE PER ESTERNO IN LUOGO COMPLETAMENTE SCOPERTO FINO A -10° C

LA TECNOLOGIA:

- **Struttura modulare ad armadio** a sviluppo verticale con doppio **focolare** (mod.101) termico per collegamento affiancato in cascata
- **Armadio coibentato in acciaio verniciato o acciaio inox AISI 316** satinato (IPX5D) di dimensioni contenute ma che grazie ad una razionale disposizione dei componenti interni lascia ampio spazio operativo al suo interno
- **Collettori di mandata e ritorno acqua impianto coibentati e collettore adduzione gas** a bordo macchina, già flangiati per facilitare l'installazione. Completi di flange cieche e di collegamento
- **Struttura interna con doppio scambiatore lamellare in alluminio** ad elevatissimo scambio termico di progettazione e costruzione Fer
- **Circuiti idraulici degli scambiatori indipendenti** tra loro e collegati ai rispettivi collettori di mandata e ritorno all'impianto di riscaldamento con circolatori dedicati
- **Valvola di non ritorno** sulle rispettive mandate dei singoli gruppi termici per un corretto collegamento idraulico
- **Possibilità di isolare** completamente ogni singolo modulo dal resto dell'impianto termico tramite opportuni organi di intercettazione (valvole di non ritorno, rubinetto a tre vie)
- **Adduzione del combustibile** con rubinetto di intercettazione collegato al collettore gas flangiato
- **Gruppo combustione** a doppio bruciatore (mod.101) premiscelato a microfamma invertita composto da 6 piastre ceramiche assemblate tra loro; ventilatore a velocità modulante e valvola gas di tipo pneumatico ad apertura variabile
- **Scheda elettronica** a microprocessore predisposta al collegamento della centralina di controllo cascata e dell'eventuale sonda esterna
- **Display di interfaccia** utente per ogni modulo, già installato a bordo macchina

I VANTAGGI DI FERSYSTEM 51-101:

- **Rendimenti elevatissimi** fino a 109%
- **Risparmio energetico** garantito dalla tecnologia a condensazione e dal sistema di regolazione climatica della temperatura di mandata impianto
- **Bassissime emissioni inquinanti (NOx e CO)** garantite dal gruppo combustione a premiscelazione totale e dal bruciatore a fiamma blu di ultima generazione
- La **funzione Master/Slave** della scheda elettronica consente di gestire con estrema semplicità la **batteria in cascata** dei moduli senza l'utilizzo di ulteriori regolatori aggiuntivi **(max 5 moduli)**
- **Facilità progettuale** con la possibilità di frazionare la potenza secondo l'esatto carico termico richiesto dall'utenza, su uno o più moduli funzionanti in cascata e tra loro facilmente assemblabili. L'elettronica a bordo macchina è già predisposta per l'allacciamento della centralina a microprocessore di controllo e gestione cascata
- **Funzionamento in batteria a cascata** (certificato **ISPESL**)
- **Funzionamento anche a GPL** con l'utilizzo di un apposito kit di conversione da richiedere al Centro Assistenza Autorizzato. Trasformazione gratuita solo in sede di verifica del prodotto ed attivazione della garanzia



MARCATURA ENERGETICA
(DIRETTIVA 92/42 EEC)

★★★★

Anche in versione INOX
AISI 316

MODELLO			51		101	
Portata termica (P.C.I.)	Max	kw	49,8		99,6	
	Min	kw	11,2		11,2	
Potenza termica utile 80°C-60°C	Max	kw	48,8		97,6	
	Min	kw	11,0		11,0	
50°C-30°C	Max	kw	53,0		106,0	
	Min	kw	12,0		12,0	
Rendimento	80°C-60°C	Pmax %	98,0		98,0	
		Pmin %	98,5		98,5	
	50°C-30°C	Pmax %	106,4		106,4	
		Pmin %	107,5		107,5	
	Carico ridotto 30%	Pmax %	109		109	
Certificazione energetica (92/42 EEC)			★★★★		★★★★	
Classe di emissione NOx			5		5	
Pressione di esercizio riscaldamento	Max	bar	6		6	
	Min	bar	0,8		0,8	
Grado di protezione		IP	X5D		X5D	
Peso a vuoto		kg	124		150	
CODICE		**METANO**	Verniciato **0M7LAMXB**	Inox **0M7LAIXB**	Verniciato **0M7LCMXB**	Inox **0M7LCIXB**
PREZZO			**6.471,00**	**7.878,00**	**9.760,00**	**11.593,00**

FERSYSTEM 51

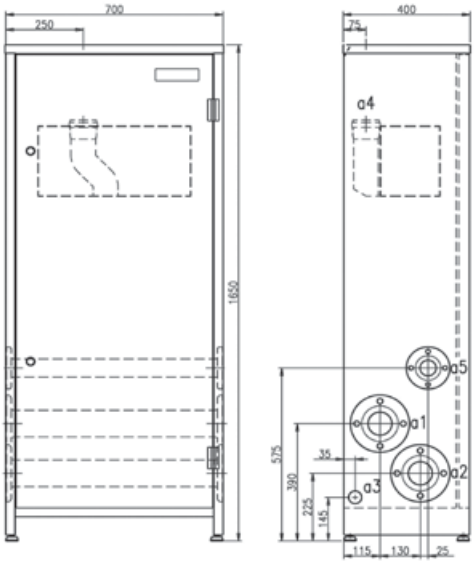

FERSYSTEM 101

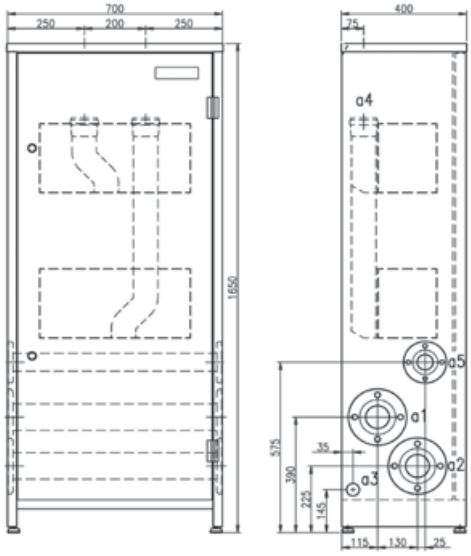

LEGENDA

a1 mandata impianto ø 3" (PN6 DN 80)
a2 ritorno impianto ø 3" (PN6 DN 80)
a3 scarico condensa ø 40 mm
a4 camino ø 80 mm
a5 entrata gas ø 2" (PN6 DN 50)

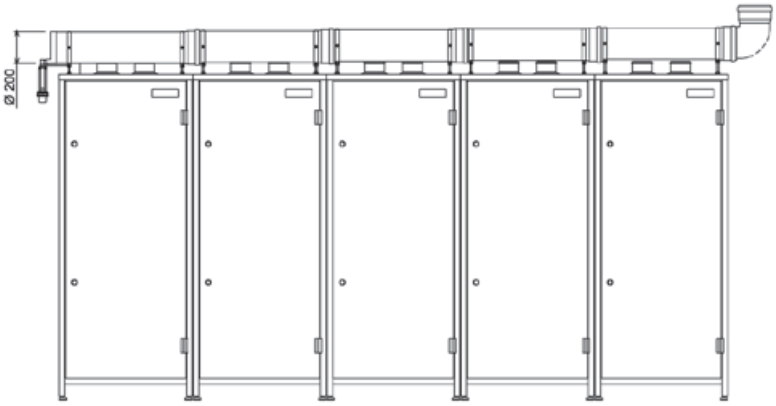

FINO A kw	COLLETTORE FUMI ø mm
150	125
300	160
500	200

ACCESSORI IDRAULICI E DI CONTROLLO - ACCESSORI FUMI DI PARTENZA

	DESCRIZIONE		CODICE	€
	SONDA ESTERNA		013018X0	**28,33**
	ARMADIO COMPLETO CON SEPARATORE E SICUREZZE **ISPESL** (Escluso valvola di sicurezza ed intercettazione combustibile)	Verniciato	0M700MXB	**1.825,00**
		Inox	0M700IXB	**2.400,00**
	SENSORE AGGIUNTIVO PER BOLLITORE E/O MANDATA IMPIANTO PER CONFIGURAZIONI IN CASCATA CON E SENZA SEPARATORE IDRAULICO	cavo 2 mt	1KWMA11W	**15,91**
		cavo 5 mt	043005X0	**21,22**
	KIT PER LA GESTIONE CON TERMOSTATO (non fornito) DI UN BOLLITORE SANITARIO (per caldaie solo riscaldamento)		DISPONIBILE DA APRILE 013017X0	**14,00**
	TERMOREGOLAZIONI (vedi capitolo Termoregolazioni Base - Evolute)			

	DESCRIZIONE		CODICE	€
	KIT PARTENZA collettore fumi in PPS grigio con curve, tappi, sifone, valvole clapet, tronchetti, rosoni e staffe	ø 125	041008X0	**353,00**
		ø 160	041009X0	**554,00**
		ø 200	041010X0	**659,00**
	KIT ESTENSIONE collettore fumi in PPS grigio con curve, valvole clapet, tronchetti, rosoni e staffe	ø 125	041020X0	**343,00**
		ø 160	041011X0	**470,00**
		ø 200	041012X0	**550,00**
	KIT CURVA 90° MF IN PPS	ø 125	041014X0	**34,00**
		ø 160	041015X0	**100,00**
		ø 200	041016X0	**200,00**
	KIT PROLUNGA COLLETTORE 1m MF IN PPS	ø 125	041017X0	**49,02**
		ø 160	041018X0	**110,00**
		ø 200	041019X0	**140,00**
	KIT TERMINALE uscita fumi separati con rosone e ghiera	ø 80	041013X0	**56,65**

FERTEKNA B

ANCHE PER ESTERNO IN LUOGO COMPLETAMENTE SCOPERTO FINO A -10°C

LA TECNOLOGIA:

- **Struttura modulare ad armadio verniciato coibentato (IPX5D)** a sviluppo verticale con doppio e/o singolo focolare termico
- **Modulo completo di collettori di mandata e ritorno impianto coibentati** a basse perdite (DN 100), gruppo pompa e collettore gas (DN65)
- **Circuiti idraulici degli scambiatori indipendenti** tra loro e collegati ai rispettivi collettori di mandata e ritorno tramite rubinetti a 2 e 3 vie con scarico in atmosfera completi di valvola di non ritorno e di sicurezza a 6 bar
- **Corpo caldaia in alluminio a tubo a spirale alettato** con doppia funzione di scambiatore e condensatore a basse perdite ed ad alta efficienza
- **Bruciatore cilindrico** a microfiamma a sviluppo verticale a fiamma inversa
- **Scheda elettronica a microprocessore** predisposta al collegamento in cascata tipo Master/Slave
- **Comandi digitali** con ampio display di visualizzazione e **gestione ottimale delle temperature** con doppia sonda su circuito di mandata e ritorno
- **Classe 5 di emissione NOx** (direttiva EN 297/A5)
- Modulo termico completo di **circolatore riscaldamento**

I VANTAGGI DI FERTEKNA B:

- Per soddisfare molteplici esigenze in termini di spazio disponibile, sono previste **configurazioni** di funzionamento **in cascata sia "in linea" che "contrapposte"** schiena-schiena
- La **funzione Master/Slave** della scheda elettronica consente di gestire con estrema semplicità la batteria in cascata dei moduli senza l'utilizzo di ulteriori regolatori aggiuntivi
- **È possibile gestire un sensore aggiuntivo** per il controllo della temperatura sul collettore di mandata a valle della cascata o dopo il separatore idraulico per un miglior controllo di impianto
- Ciascun modulo è **abbinabile** alla **sonda esterna** per il funzionamento a temperatura scorrevole ed al **cronocomando remoto modulante**
- **Funzionamento in batteria a cascata** (certificato **ISPESL**)
- **Funzionamento anche a GPL** con l'utilizzo di un apposito kit di conversione da richiedere al Centro Assistenza Autorizzato. Trasformazione gratuita solo in sede di verifica del prodotto ed attivazione della garanzia



Anche in versione INOX
AISI 316

MODELLO			80		125		160		250	
Portata termica riscaldamento	Max	kw	75		116		150		232	
Potenza termica utile 80°C-60°C	Max	kw	73,5		113,7		147		227,4	
	Min	kw	16,7		24,6		16,7		24,6	
50°C-30°C	Max	kw	79,5		123		159		246	
	Min	kw	18,3		26,9		18,3		26,9	
Rendimento	80°C-60°C	Pmax %	98,0		98,0		98,0		98,0	
		Pmin %	98,5		98,5		98,5		98,5	
	50°C-30°C	Pmax %	106		106		106		106	
		Pmin %	107,5		107,5		107,5		107,5	
	Carico ridotto 30%	Pmax %	109		109		109		109	
Certificazione energetica (92/42 EEC)			★★★★		★★★★		★★★★		★★★★	
Classe di emissione NOx			5		5		5		5	
Pressione di esercizio riscaldamento	Max	bar	6		6		6		6	
	Min	bar	0,8		0,8		0,8		0,8	
Grado di protezione		IP	X5D		X5D		X5D		X5D	
Peso a vuoto		kg	110		115		190		210	
CODICE		**METANO**	Verniciato **0M6OBM1B**	Inox **0M6OBN1B**	Verniciato **0M6OEM1B**	Inox **0M6OEN1B**	Verniciato **0M6OGM1B**	Inox **0M6OGN1B**	Verniciato **0M6OKM1B**	Inox **0M6OKN1B**
PREZZO			**8.487,00**	**9.357,00**	**10.503,00**	**11.372,00**	**15.065,00**	**16.456,00**	**19.096,00**	**20.488,00**

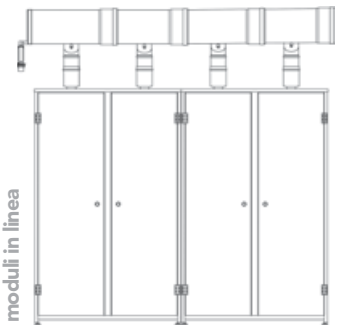

FERTEKNA B
moduli in linea



FERTEKNA B
moduli contrapposti

LEGENDA
a1 Mandata impianto riscaldamento (DN 100)
a2 Ritorno impianto riscaldamento (DN 100)
a3 Scarico condensa ø 40 mm
a5 Entrata gas (DN 65)

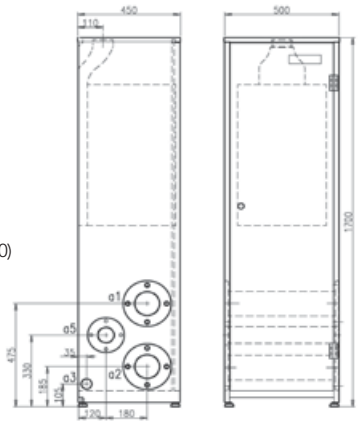

FERTEKNA B
mod. 80-125

POSSIBILI COMBINAZIONI A CASCATA

PORTATA TERMICA kw	POTENZA TERMICA (kw) 80/60°C	50/30°C	MODULI nr.	DIMENSIONI IN LINEA L x P (mm)	DIMENSIONI (max) CONTRAPPOSTI L x P (mm)	NR. MODULI 1	2	3	4	5	DIAMETRO COLLETTORI FUMO mm
75	73,5	79,5	1	500 x 450	-	80	-	-	-	-	-
116	113,7	123,0	1	500 x 450	-	125	-	-	-	-	-
150	147,0	159,0	1	1000 x 450	-	160	-	-	-	-	200
191	187,2	202,5	2	1000 x 450	500x 900	80	125	-	-	-	200
232	227,4	246,0	1	1000 x 450	-	250	-	-	-	-	200
266	260,7	282,0	2	1500 x 450	1000 x 900	125	160	-	-	-	200
307	300,9	325,5	2	1500 x 450	1000 x 900	80	250	-	-	-	200
348	341,1	369,0	2	1500 x 450	1000 x 900	125	250	-	-	-	200
382	374,4	405,0	2	2000 x 450	1000 x 900	160	250	-	-	-	200
416	407,7	441,0	3	2500 x 450	1500 x 900	125	160	160	-	-	200
464	454,8	492,0	2	2000 x 450	1000 x 900	250	250	-	-	-	200
498	488,1	528,0	3	2500 x 450	1500 x 900	125	160	250	-	-	300
539	528,3	571,5	3	2500 x 450	1500 x 900	80	250	250	-	-	300
580	568,5	615,0	3	2500 x 450	1500 x 900	125	250	250	-	-	300
614	601,8	651,0	3	3000 x 450	2000 x 900	160	250	250	-	-	300
696	682,2	738,0	3	3000 x 450	2000 x 900	250	250	250	-	-	300
730	715,5	774,0	4	3500 x 450	2000 x 900	125	160	250	250	-	300
771	755,7	817,5	4	3500 x 450	2000 x 900	80	250	250	250	-	300
812	795,9	861,0	4	3500 x 450	2000 x 900	125	250	250	250	-	300
846	829,2	897,0	4	4000 x 450	2000 x 900	160	250	250	250	-	300
928	909,6	984,0	4	4000 x 450	2000 x 900	250	250	250	250	-	300
1003	983,1	1063,5	5	4500 x 450	2500 x 900	250	250	250	250	80	300
1044	1023,3	1107,0	5	4500 x 450	2500 x 900	250	250	250	250	125	300
1078	1056,6	1143,0	5	5000 x 450	3000 x 900	250	250	250	250	160	300
1160	1137,0	1230,0	5	5000 x 450	3000 x 900	250	250	250	250	250	300

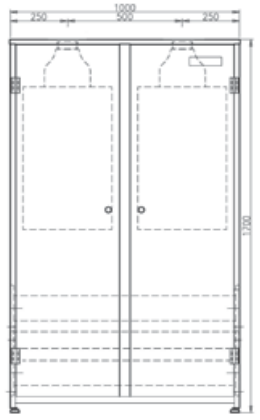

FERTEKNA B
mod. 160-250

ACCESSORI IDRAULICI E DI CONTROLLO - ACCESSORI FUMI DI PARTENZA

	DESCRIZIONE		CODICE	€
	SONDA ESTERNA		013018X0	**28,33**
	KIT FLANGE COMPOSTO DA: n.3 flange cieche, n.3 flange forate, guarnizioni N.B. Da utilizzare su singolo modulo o uno per ciascuna batteria in cascata		042027X0	**194,00**
	KIT FLANGE per configurazione in cascata con caldaie "contrapposte"		042026X0	**710,00**
	ARMADIO COMPLETO CON SEPARATORE E SICUREZZE **ISPESL** (Escluso valvola di sicurezza ed intercettazione combustibile)	verniciato	0M600MX0	**2.350,00**
		inox	0M600NW0	**3.200,00**
	KIT PER LA GESTIONE CON TERMOSTATO (non fornito) DI UN BOLLITORE SANITARIO (per caldaie solo riscaldamento)		DISPONIBILE DA APRILE 013017X0	**14,00**
	SENSORE AGGIUNTIVO PER BOLLITORE E/O MANDATA IMPIANTO PER CONFIGURAZIONI IN CASCATA CON E SENZA SEPARATORE IDRAULICO		1KWMA11W	**15,91**
			043005X0	**21,22**
	CURVA 90° IN PPS ø 80 mm CON PRESE PER ANALISI		041000X0	**26,20**
	TRONCHETTO IN PPS ø 80 mm CON PRESE PER ANALISI		1KWMA70W	**22,06**
	TERMOREGOLAZIONI (vedi capitolo Termoregolazioni Base - Evolute)			

	DESCRIZIONE		CODICE	€
	KIT SIFONE SCARICO condensa per collettori fumo completo di staffe di fissaggio N.B. Utilizzarne uno per ciascuna batteria in cascata	ø 200	041026X0	**88,00**
		ø 300	041027X0	**107,00**
	KIT COLLETTORE FUMI in PPS grigio (L=600mm) per configurazioni in cascata "**in linea**" completo di valvole clapet, tronchetti, rosoni e staffe N.B. Utilizzare per ciascuna uscita fumi	ø 200	041028X0	**350,00**
		ø 300	041029X0	**550,00**
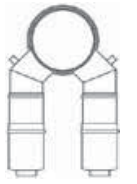	KIT COLLETTORE FUMI in PPs grigio (L=600mm) doppio attacco per configurazioni in cascata "contrapposte" completo di curve, valvole clapet, tronchetti, rosoni e staffe N.B. Utilizzare per ogni coppia di uscite fumi contrapposte	ø 200	041030X0	**500,00**
		ø 300	041031X0	**650,00**
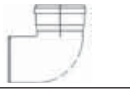	KIT CURVA 90° MF IN PPS	ø 200	041016X0	**200,00**
		ø 300	041035X0	**260,00**
	KIT PROLUNGA COLLETTORE 1m MF IN PPS	ø 200	041019X0	**140,00**
		ø 300	041036X0	**350,00**
	KIT TERMINALE uscita fumi separati con rosone e ghiera	ø 80	041013X0	**56,65**

ACCESSORI FUMI LINEA CONDENSAZIONE

IN POLIPROPILENE SPECIALE

	DESCRIZIONE	CODICE	€
	Curva coassiale 90°, ø 100/60 mm, esterno in plastica bianca	1KWMA35W	**21,96**
	Curva coassiale 90°, ø 125/80 mm, esterno in alluminio	1KWMA73W	**38,73**
	Curva coassiale 45°, ø 100/60 mm, estero in plastica bianca	1KWMA64W	**21,96**
	Curva coassiale 45°, ø 125/80 mm, esterno in alluminio	1KWMA72W	**38,73**
	Tubo coassiale L = 1000 mm, øi 60 mm, ø e 100 mm,completo di terminale e guarnizioni a muro	1KWMA56W	**25,88**
	Tubo coassiale L = 1000 mm, ø 125/80 mm completo di terminale e guarnizione a muro esterno in alluminio	1KWMA58W	**71,79**
	Prolunga coassiale L = 1000 mm maschio-femmina, ø 100/60 mm ESTERNO in PVC - INTERNO in PPS	1KWMA57W	**22,92**
	Prolunga coassiale L = 1000 mm maschio-femmina, ø 125/80 mm ESTERNO in alluminio - INTERNO in PPS	1KWMA59W	**51,03**
	Terminale a camino ø 80/125 mm più riduzione a ø 60/100 mm, esterno in plastica nera	1KWMA83U	**115,40**
	Terminale a camino ø 125/80 mm, esterno in plastica nera	1KWMR83A	**121,50**
	Camino scarico fumi aspirazione aria per attacco sdoppiato ø 80 mm	1KWMA84U	**120,50**
	Raccordo per camino scarico fumi ø 80 mm	1KWMA86U	**5,36**
	Tegola uscita camino per tetti inclinati	1KWMA82U	**36,18**
	Supporto uscita camino per tetto piano in materiale plastico	1KWMA81U	**20,48**

ACCESSORI FUMI LINEA CONDENSAZIONE

IN POLIPROPILENE SPECIALE

	DESCRIZIONE	CODICE	€
	Terminale antivento di protezione aspirazione aria ø 80 mm	1KWMA85A	**4,86**
	Terminale antivento prodotti della combustione ø 80 mm	1KWMA86A	**6,84**
	Guarnizione a muro, in silicone ø 80 mm	1KWMA84A	**4,39**
	Guarnizione a muro, in silicone ø 125 mm	1KWMR09A	**9,46**
	Tubo L = 1000 mm, maschio-femmina, ø 80 mm	1KWMA83W	**16,55**
	Curva 45°, ø 80 mm, maschio-femmina	1KWMA65W	**12,21**
	Curva 90°, ø 80 mm, maschio-femmina	1KWMA01W	**13,15**
	Tronchetto in PPs, ø 80 mm, con prese per analisi	1KWMA70W	**22,06**
	Curva 90° in PPs, ø 80 mm, con prese per analisi	041000X0	**26,20**

CALDAIE MURALI

Verifica del prodotto e attivazione della garanzia convenzionale gratuite, a carico del Centro Assistenza Autorizzato

FEREASY 36
EASYTECH 38
FERDIGIT H 40
FERDIGIT MICRO 42
FERDIGIT MICRO LOW NOX 44
FERDIGIT 60 46
FERDIGIT PW 48
EASYBOX 50
EASYTECH BOX 52

ACCESSORI
ACCESSORI FUMI PER CALDAIE E SCALDACQUA A FLUSSO FORZATO 54

FEREASY

ANCHE PER ESTERNO IN LUOGO PARZIALMENTE PROTETTO FINO A -5°C

LA TECNOLOGIA:

- **Caldaie murali compatte** di tipo atmosferico a combustione tradizionale
- **Produzione istantanea** di acqua calda sanitaria
- **Modulazione elettronica** di fiamma sia in riscaldamento che in sanitario
- **Pannello comandi** di tipo analogico con LED di segnalazione

I VANTAGGI DI FEREASY:

- **Dimensioni** estremamente compatte
- **Funzione ECO/Comfort** in sanitario
- **Certificazione** ★★★ di rendimento secondo 92/42 EEC (modelli a camera stagna a flusso forzato)
- Adatta anche per installazioni esterne in luoghi parzialmente protetti fino a temperature di -5°C*
- **Predisposizione impianti solari**: predisposta per la produzione di acqua calda sanitaria combinata con impianti a pannelli solari
- **Funzionamento certificato anche ad aria propanata** (50% aria - 50% G31) mediante apposita trasformazione da richiedere al Centro Assistenza Autorizzato (prezzo complessivo max di 30 euro + IVA)



SUN EASY

Nel caso di installazioni esterne in luoghi parzialmente protetti, per la versione a camera aperta a tiraggio naturale (C 24), occorre prevedere l'utilizzo del kit "Protezione antivento" cod. 016029X0

MODELLO			C 24	F 24
Potenza termica nominale riscaldamento (Pn)	Min	kw	7,0	7,2
	Max	kw	23,5	24,0
Portata termica	Min	kw	8,3	8,3
	Max	kw	25,8	25,8
Potenza termica utile sanitaria		kw	23,5	24,0
Rendimento (Pn)		%	91,0	93,0
Produzione sanitaria massima	Δt 30°C	l/min	13,4	13,7
	Δt 25°C	l/min	11,2	11,4
Peso a vuoto		kg	25	30
Grado di protezione		IP	X5D	X5D
CODICE		**METANO**	**0ABC4B1B**	**0ABF4B1B**
		GPL	**0ABC4D1B**	**0ABF4D1B**
PREZZO			**969,00**	**1.160,00**

FEREASY C 24

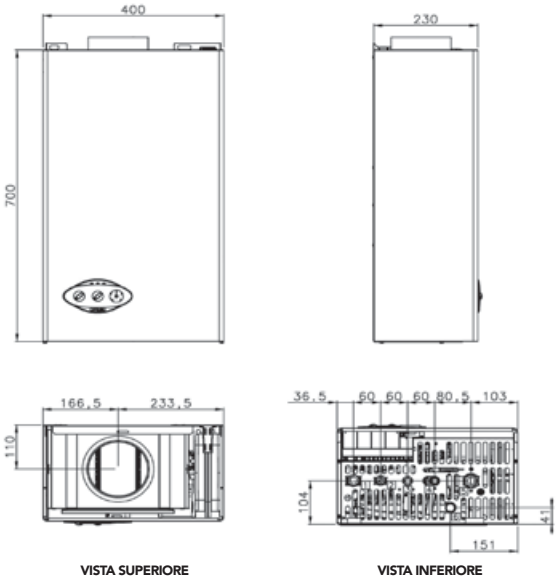

VISTA SUPERIORE VISTA INFERIORE

FEREASY F 24

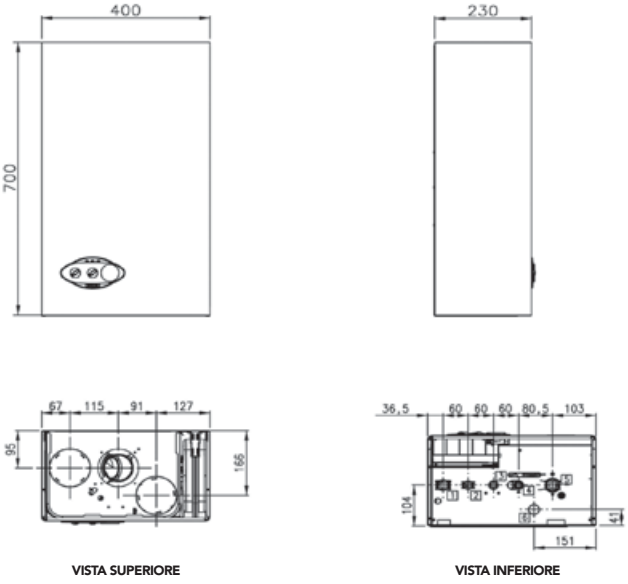

VISTA SUPERIORE VISTA INFERIORE

LEGENDA

1 mandata impianto riscaldamento ø 3/4"
2 uscita acqua sanitaria ø 1/2"
3 entrata gas ø 1/2"
4 entrata acqua sanitaria ø 1/2"
5 ritorno impianto riscaldamento ø 3/4"
6 valvola di sicurezza

ACCESSORI IDRAULICI E DI CONTROLLO - ACCESSORI FUMI DI PARTENZA (mod. F)

	DESCRIZIONE	CODICE	€
	DIMA NORMALE ZINCATA	016024X0	**13,15**
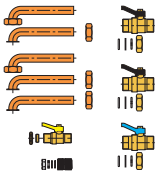	KIT COLLEGAMENTO ATTACCHI COMPLETO DI RUBINETTO GAS CON OGIVA, RUBINETTO ACQUA SANITARIA, N° 2 RUB.IMPIANTO, TUBAZIONI, NIPPLO, GUARNIZIONI	012004W0	**52,53**
	KIT ADATTATORE ATTACCHI FEREASY C/F 24 FERELLA C/F 24	016026X0	**48,61**
	KIT MISCELATORE TERMOSTATICO ATTACCHI 1/2"	013002X0	**111,20**
	KIT PROTEZIONE ANTIVENTO PER INSTALLAZIONI ESTERNE IN LUOGHI PARZIALMENTE PROTETTI (mod. C24)	016029X0	**19,71**

	DESCRIZIONE	CODICE	€
	KIT ATTACCO TUBI SEPARATI ø 80/80 mm	010011X0	**26,10**
	ATTACCO FLANGIATO PER TUBO COASSIALE VERTICALE ø 60/100 mm	010006X0	**15,81**
	CURVA COASSIALE 90°, GIREVOLE 360°, CON PASSO 45°, ø 60/100 mm, CON FLANGIA, ESTERNO IN PVC, INTERNO IN ALLUMINIO	010007X0	**26,94**
	KIT MINIMO SCARICO TUBI SEPARATI ø 80/80 mm	010013X0	**64,27**
	KIT COMPLETO ASPIRAZIONE ARIA SCARICO FUMI COASSIALE, ø 60/100 mm, ORIZZONTALE (L = 1000 mm)	010012X0	**50,82**

EASYTECH

ANCHE PER ESTERNO IN LUOGO PARZIALMENTE PROTETTO FINO A -5°C / -15°C

LA TECNOLOGIA:

- **Scambiatore di calore a geometria compatta interamente** in rame, costituito da una batteria di tre tubi collegati in serie, alettati esternamente, con tubo per acqua sanitaria a serpentino saldobrasato internamente, superficie esterna con ricopertura anticorrosione ottenuta con bagno di lacca di alluminio atossica. Brevetto FERROLI
- **Camera di combustione** in lamiera alluminata anticorrosione, isolata internamente con fibra ecologica e bruciatore in acciaio inox AISI 304
- **Circolatore** a 3 livelli di portata/prevalenza con sistema antibloccaggio tramite attivazione per alcuni secondi ogni 24 ore di inattività
- **Abbinabile** al cronocomando remoto modulante
- **Mantellatura** verniciata di bianco per anaforesi a polveri epossidiche
- **Pannello comandi** semplice e completo, interfaccia utente a display, con tasti di impostazione
- **Dimensioni compatte e peso contenuto** che la pongono nella categoria delle più piccole caldaie esistenti sul mercato

I VANTAGGI DI EASYTECH:

- **Elevati rendimenti energetici, certificazione energetica 3 stelle 92/42 EEC (mod. F a camera stagna)**
- **Luogo di installazione - Modelli F:** anche per esterno in luogo parzialmente protetto fino a -5°C di serie e fino a -15°C con l'ausilio del kit resistenze antigelo opzionale, **Modelli C:** come modelli F con l'aggiunta del kit protezione antivento
- **Portata termica modulante** sia in riscaldamento che in produzione sanitaria, gestita da scheda elettronica a microprocessore
- **Sistema ECO/COMFORT** per una rapida produzione dell'acqua calda sanitaria
- **Post-circolazione** regolabile dopo la fase di riscaldamento
- **Massima affidabilità e sicurezza**
- **Controllo fiamma a microprocessore** con 3 tentativi di riaccensione in caso di spegnimento prima dello stato di blocco (mod. F, metano)
- **Predisposizione impianti solari:** predisposta per la produzione di acqua calda sanitaria combinata con impianti a pannelli solari
- **Funzionamento certificato anche ad aria propanata** (50% aria - 50% G31) mediante apposita trasformazione da richiedere al Centro Assistenza Autorizzato (prezzo complessivo max di 30 euro + IVA)



SUN EASY

MODELLO			C 24	C 32	F 24	F 32
Potenza termica nominale riscaldamento (Pn)	Min	kw	7,0	9,7	7,2	9,9
	Max	kw	23,3	31,1	24,0	32,0
Portata termica	Min	kw	8,3	11,5	8,3	11,5
	Max	kw	25,8	34,4	25,8	34,4
Potenza termica utile sanitaria		kw	23,3	31,1	24,0	32,0
Rendimento (Pn)		%	90,5	90,5	93,0	93,1
Produzione sanitaria massima	Δt 30°C	l/min	11,1	14,8	11,4	15,2
	Δt 25°C	l/min	13,3	17,8	13,7	18,3
Peso a vuoto		kg	27	33	32	38
Grado di protezione		IP	X5D	X5D	X5D	X5D
CODICE		**METANO**	**0D9C4I1B**	**0D9C6I1B**	**0D9F4I1B**	**0D9F6I1B**
		GPL	**0D9C4K1B**	**0D9C6K1B**	**0D9F4K1B**	**0D9F6K1B**
PREZZO			**1.126,00**	**1.294,00**	**1.469,00**	**1.676,00**

EASYTECH C 24

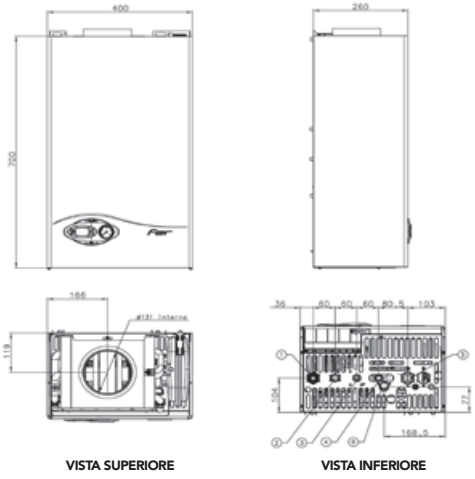

VISTA SUPERIORE VISTA INFERIORE

EASYTECH C 32

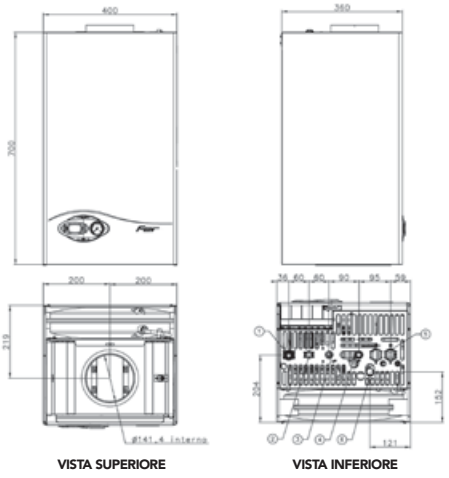

VISTA SUPERIORE VISTA INFERIORE

EASYTECH F 24

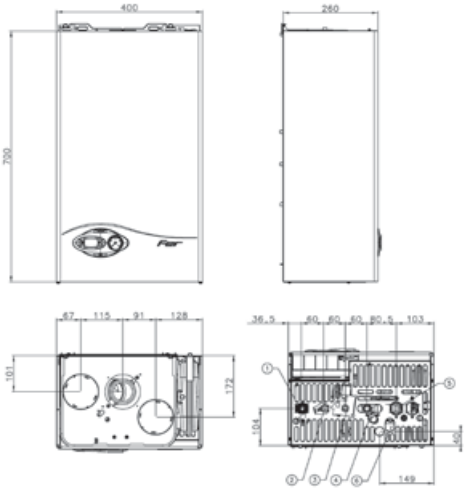

VISTA SUPERIORE VISTA INFERIORE

EASYTECH F 32

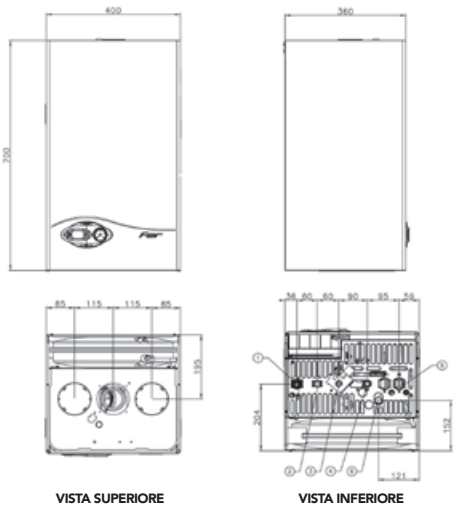

VISTA SUPERIORE VISTA INFERIORE

LEGENDA

1 mandata impianto riscaldamento ø 3/4"
2 uscita acqua sanitaria ø 1/2"
3 entrata gas ø 1/2"
4 entrata acqua sanitaria ø 1/2"
5 ritorno impianto riscaldamento ø 3/4"
6 valvola di sicurezza

ACCESSORI IDRAULICI E DI CONTROLLO - ACCESSORI FUMI DI PARTENZA (mod. F)

	DESCRIZIONE		CODICE	€
	DIMA NORMALE ZINCATA	C 24 F 24	016024X0	13,15
		C 32 F 32	016025X0	
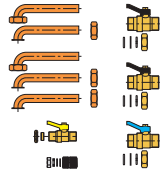	KIT COLLEGAMENTO ATTACCHI COMPLETO DI RUBINETTO GAS CON OGIVA, RUBINETTO ACQUA SANITARIA, N° 2 RUB IMPIANTO, TUBAZIONI, NIPPLO, GUARNIZIONI	C 24 F 24	012004W0	52,53
		C 32 F 32	012005W0	
	KIT ADATTATORE ATTACCHI EASYTECH - FERELLA ZIP	C 24 F 24	016026X0	48,61
		C 32 F 32	016052X0	63,61
	KIT MISCELATORE TERMOSTATICO ATTACCHI 1/2"		013002X0	111,20
	KIT PROTEZIONE ANTIVENTO PER INSTALLAZIONI ESTERNE IN LUOGHI PARZIALMENTE PROTETTI	C 24	016060X0	27,81
		C 32	016061X0	35,02
	TERMOREGOLAZIONI (vedi capitolo Termoregolazioni Base - Evolute)			

	DESCRIZIONE	CODICE	€
	KIT ATTACCO TUBI SEPARATI ø 80/80 mm	010011X0	26,10
	ATTACCO FLANGIATO PER TUBO COASSIALE VERTICALE ø 60/100 mm	010006X0	15,81
	CURVA COASSIALE 90°, GIREVOLE 360°, CON PASSO 45°, ø 60/100 mm, CON FLANGIA, ESTERNO IN PVC, INTERNO IN ALLUMINIO	010007X0	26,94
	KIT MINIMO SCARICO TUBI SEPARATI ø 80/80 mm	010013X0	64,27
	KIT COMPLETO ASPIRAZIONE ARIA SCARICO FUMI COASSIALE, ø 60/100 mm, ORIZZONTALE (L = 1000 mm)	010012X0	50,82
	KIT RESISTENZE ELETTRICHE PER ANTIGELO AUSILIARIO FINO A -15°C	013009X0	45,05

FERDIGIT H

ANCHE PER ESTERNO IN LUOGO PARZIALMENTE PROTETTO FINO A -5°C / -15°C

LA TECNOLOGIA:

- Caldaia murale di **tipo atmosferico** a combustione tradizionale
- **Modulazione elettronica** di fiamma sia in riscaldamento che in sanitario (eventuale bollitore)
- Abbinabile al **cronocomando** remoto **modulante**
- Ampio **display grafico** multifunzione a retroilluminazione per una facile e corretta impostazione dei parametri
- **By-pass automatico** di serie
- **Design raffinato e dimensioni compatte**
- Struttura rinforzata con **mantellatura scomponibile** in tre parti
- Griglia di **copertura attacchi** idraulici in dotazione **di serie**
- **Valvola deviatrice ed attacchi bollitore** installati **di serie** sulla caldaia



I VANTAGGI DI FERDIGIT H:

- Funzionamento a **temperatura scorrevole** tramite sonda esterna opzionale
- Controllo fiamma digitale con **tre tentativi di riaccensione in caso di blocco** di funzionamento per mancata rilevazione di fiamma (modelli a metano)
- **Certificazione energetica 3 stelle di rendimento secondo 92/42 EEC**
- **Luogo di installazione:** anche per esterno in luogo parzialmente protetto fino a -5°C di serie e fino a -15°C con l'ausilio del kit resistenze antigelo opzionale
- **Funzionamento certificato anche ad aria propanata** (50% aria - 50% G31) mediante apposita trasformazione da richiedere al Centro Assistenza Autorizzato (prezzo complessivo max di 30 euro + IVA)

MODELLO			H F 24	H F 32
Potenza termica nominale riscaldamento (Pn)	Min	kw	7,2	9,9
	Max	kw	24,0	32,0
Portata termica	Min	kw	8,3	11,5
	Max	kw	25,8	34,4
Potenza termica sanitario	Min	kw	-	-
	Max	kw	-	-
Rendimento Pmax (80-60°C)		%	93,0	93,1
Produzione sanitaria massima	Δt 30°C	l/min	-	-
	Δt 25°C	l/min	-	-
Peso a vuoto		kg	32	35
Grado di protezione		IP	X5D	X5D
CODICE		**METANO**	**0ACO4I1B**	**0ACO7I1B**
		GPL	**0ACO4K1B**	**0ACO7K1B**
PREZZO			**1.241,00**	**1.417,00**

FERDIGIT H F 24

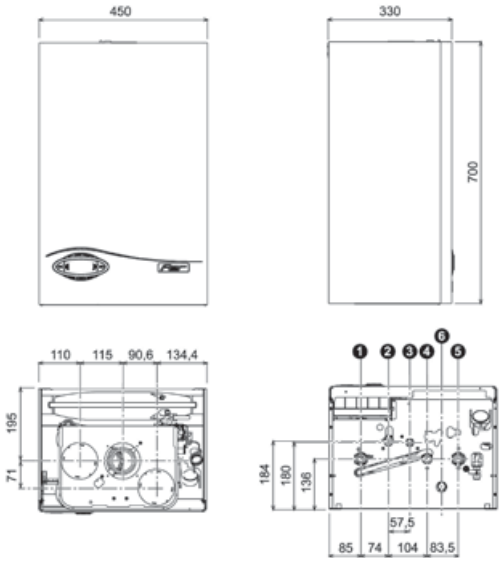

VISTA SUPERIORE VISTA INFERIORE

FERDIGIT H F 32

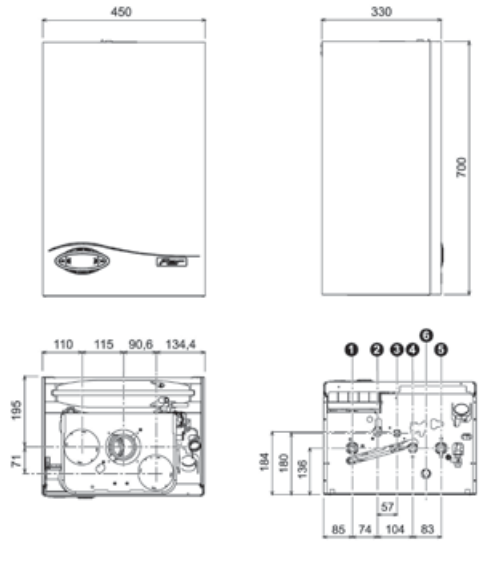

VISTA SUPERIORE VISTA INFERIORE

LEGENDA

1 mandata impianto riscaldamento
2 mandata bollitore
3 entrata gas
4 ritorno bollitore
5 ritorno impianto riscaldamento
6 scarico valvola di sicurezza

ACCESSORI IDRAULICI E DI CONTROLLO - ACCESSORI FUMI DI PARTENZA (mod. F)

	DESCRIZIONE	CODICE	€
	DIMA NORMALE ZINCATA	016040X0	**13,15**
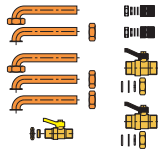	KIT COLLEGAMENTO ATTACCHI COMPLETO DI RUBINETTO GAS CON OGIVA, N° 2 RUB.IMPIANTO, TUBAZIONI, NIPPLI, GUARNIZIONI	012019W0	**52,53**
	KIT ADATTATORE ATTACCHI IDRAULICI FERDIGIT - FERELLA GOLD	016041X0	**41,00**
	KIT MISCELATORE TERMOSTATICO ATTACCHI 1/2"	013002X0	**111,20**
	SONDA ESTERNA	013018X0	**28,33**
	KIT UNIVERSALE SOSTITUZIONE CALDAIE MURALI	1KWMA10K	**47,74**
	TERMOREGOLAZIONI (vedi capitolo Termoregolazioni Base - Evolute)		

	DESCRIZIONE	CODICE	€
	KIT SCARICO TUBI SEPARATI ø 80/80 mm	010011X0	**26,10**
	ATTACCO FLANGIATO PER TUBO COASSIALE VERTICALE ø 60/100 mm	010006X0	**15,81**
	CURVA COASSIALE 90°, GIREVOLE 360°, CON PASSO 45°, ø 60/100 mm, CON FLANGIA, ESTERNO IN PVC, INTERNO IN ALLUMINIO	010007X0	**26,94**
	KIT MINIMO SCARICO TUBI SEPARATI ø 80/80 mm	010013X0	**64,27**
	KIT COMPLETO ASPIRAZIONE ARIA SCARICO FUMI COASSIALE, ø 60/100 mm, ORIZZONTALE (L = 1000 mm)	010012X0	**50,82**
	KIT RESISTENZE ELETTRICHE PER ANTIGELO AUSILIARIO FINO A -15°C	013009X0	**45,05**
	KIT PER LA GESTIONE CON TERMOSTATO (non fornito) DI UN BOLLITORE SANITARIO (per caldaie solo riscaldamento)	DISPONIBILE DA APRILE 013017X0	**14,00**
	SENSORE BOLLITORE — cavo 2 mt	1KWMA11W	**15,91**
	SENSORE BOLLITORE — cavo 5 mt	043005X0	**21,22**

FERDIGIT MICRO

Complete di: - dima zincata di fissaggio a muro
- kit idraulico di collegamento a squadra, completo di:
- rubinetto gas 1/2" - rubinetto acqua sanitaria ø 1/2"
- n°2 rubinetti impianto ø 3/4" - tubazioni in rame rigido
- nippli di collegamento - guarnizioni

ANCHE PER ESTERNO IN LUOGO PARZIALMENTE PROTETTO FINO A -5°C / -15°C



LA TECNOLOGIA:

- Caldaia murale di tipo **atmosferico** a combustione tradizionale a **camera stagna e tiraggio forzato**
- **Produzione istantanea** di acqua calda sanitaria con **scambiatore sanitario a piastre potenziato** con funzione di microaccumulo
- **By-pass** automatico di serie
- **Modulazione elettronica** di fiamma sia in riscaldamento che in sanitario
- Abbinabile al **cronocomando** remoto modulante (opzionale)
- Ampio **display grafico** multifunzione a retro illuminazione
- **Design raffinato** e dimensioni compatte
- Struttura rinforzata con mantellatura scomponibile in tre parti
- **Griglia di copertura attacchi** idraulici in dotazione di serie
- **Dotazione accessoristica completa di serie**
- **Ventilatore a giri variabili** in grado di autoadattarsi alle perdite di carico del camino e di mantenere rendimenti elevati e costanti in tutto il range di funzionamento

I VANTAGGI DI FERDIGIT MICRO:

- Erogazione extrarapida di acqua calda sanitaria grazie al **comfort sanitario certificato 3 stelle secondo EN 13203**
- Elevati rendimenti energetici, **certificazione energetica 3 stelle 92/42 EEC (mod. F)**
- **Predisposizione impianti solari:** predisposta per la produzione di acqua calda sanitaria combinata con impianti a pannelli solari
- Luogo di installazione anche per **esterno in luogo parzialmente protetto** fino a -5°C di serie, e fino a -15°C con l'ausilio del kit resistenze antigelo opzionale
- Controllo fiamma digitale con **3 tentativi di riaccensione** in caso di blocco per mancata rilevazione di fiamma (mod. metano)
- **Scorrimento della temperatura** di mandata (attivato da sonda esterna opzionale)
- Massima affidabilità e sicurezza
- Facilità di utilizzo grazie ad una **interfaccia utente semplice** e completa ed ai **comandi a tasti intuitivi**
- **Funzionamento certificato anche ad aria propanata** (50% aria - 50% G31) mediante apposita trasformazione da richiedere al Centro Assistenza Autorizzato (prezzo complessivo max di 30 euro + IVA)

*** Comfort certificato a 3 stelle in produzione sanitaria secondo EN 13203**

SUN EASY

MODELLO			C 24	C 32	F 24	F 32
Potenza termica nominale riscaldamento (Pn)	Min	kw	7,0	9,7	7,2	9,9
	Max	kw	23,5	31,3	24,0	32,0
Portata termica	Min	kw	8,3	11,5	8,3	11,5
	Max	kw	25,8	34,4	25,8	34,4
Potenza termica sanitario	Min	kw	7,0	9,7	7,2	9,9
	Max	kw	23,5	31,3	24,0	32,0
Rendimento Pmax (80-60°C)		%	91,0	91,0	93,0	93,1
Produzione sanitaria massima	Δt 30°C	l/min	11,2	14,9	11,4	15,2
	Δt 25°C	l/min	13,4	17,9	13,7	18,3
Peso a vuoto		kg	28	31	33	35
Grado di protezione		IP	X5D	X5D	X5D	X5D
CODICE		**METANO**	**0ACC4I1B**	**0ACC7I1B**	**0ACF4I1B**	**0ACF7I1B**
		GPL	**0ACC4K1B**	**0ACC7K1B**	**0ACF4K1B**	**0ACF7K1B**
PREZZO			**1.225,00**	**1.451,00**	**1.524,00**	**1.728,00**

FERDIGIT MICRO C 24

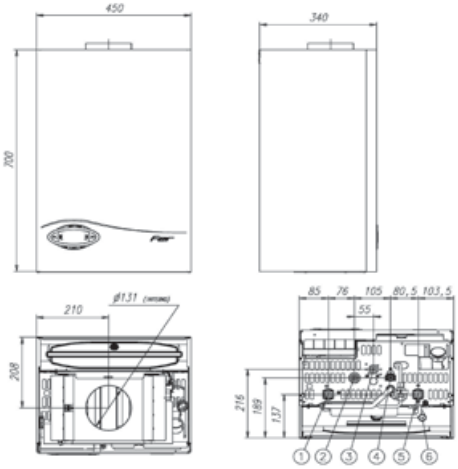

VISTA SUPERIORE VISTA INFERIORE

FERDIGIT MICRO C 32

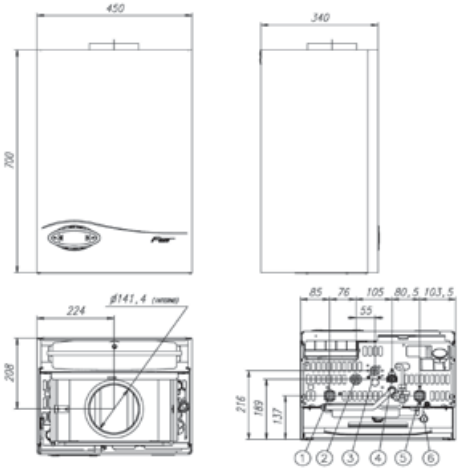

VISTA SUPERIORE VISTA INFERIORE

FERDIGIT MICRO F 24

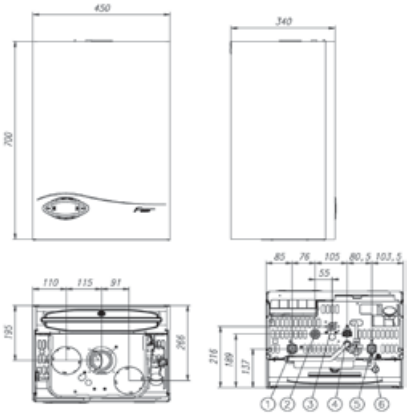

VISTA SUPERIORE VISTA INFERIORE

LEGENDA

1 mandata impianto riscaldamento ø 3/4"
2 uscita acqua sanitaria ø 1/2"
3 entrata gas ø 1/2"
4 entrata acqua sanitaria ø 1/2"
5 ritorno impianto riscaldamento ø 3/4"
6 valvola di sicurezza

FERDIGIT MICRO F 32

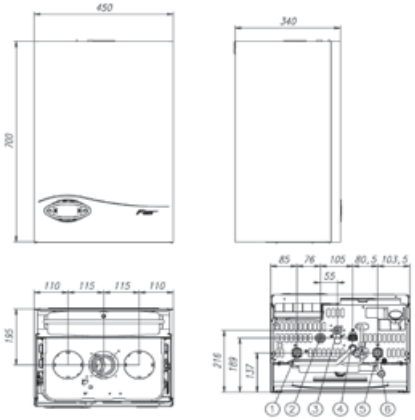

VISTA SUPERIORE VISTA INFERIORE

ACCESSORI IDRAULICI E DI CONTROLLO - ACCESSORI FUMI DI PARTENZA (mod. F)

	DESCRIZIONE	CODICE	€
	DIMA NORMALE ZINCATA	016040X0	**13,15**
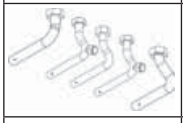	KIT ADATTATORE ATTACCHI IDRAULICI FERDIGIT - FERELLA GOLD	016041X0	**41,00**
	KIT MISCELATORE TERMOSTATICO ATTACCHI 1/2"	013002X0	**111,20**
	SONDA ESTERNA	013018X0	**28,33**
	KIT UNIVERSALE SOSTITUZIONE CALDAIE MURALI	1KWMA10K	**47,74**
	KIT PROTEZIONE ANTIVENTO PER INSTALLAZIONI ESTERNE IN LUOGHI PARZIALMENTE PROTETTI (mod. C)	016032X0	**22,46**
	TERMOREGOLAZIONI (vedi capitolo Termoregolazioni Base - Evolute)		

	DESCRIZIONE	CODICE	€
	KIT ATTACCO TUBI SEPARATI ø 80/80 mm	010011X0	**26,10**
	ATTACCO FLANGIATO PER TUBO COASSIALE VERTICALE ø 60/100 mm	010006X0	**15,81**
	CURVA COASSIALE 90°, GIREVOLE 360°, CON PASSO 45°, ø 60/100 mm, CON FLANGIA, ESTERNO IN PVC, INTERNO IN ALLUMINIO	010007X0	**26,94**
	KIT MINIMO SCARICO TUBI SEPARATI ø 80/80 mm	010013X0	**64,27**
	KIT COMPLETO ASPIRAZIONE ARIA SCARICO FUMI COASSIALE, ø 60/100 mm, ORIZZONTALE (L = 1000 mm)	010012X0	**50,82**
	KIT RESISTENZE ELETTRICHE PER ANTIGELO AUSILIARIO FINO A -15°C	013009X0	**45,05**

CALDAIE MURALI A GAS CON PRODUZIONE DI ACQUA CALDA ISTANTANEA, A BASSE EMISSIONI INQUINANTI, ELETTRONICHE A IONIZZAZIONE

- MOD. C: CAMERA APERTA, TIRAGGIO NATURALE
- MOD. F: CAMERA STAGNA, TIRAGGIO FORZATO

FERDIGIT MICRO LOW NOx

Complete di:
- dima zincata di fissaggio a muro
- kit idraulico di collegamento a squadra, completo di:
- rubinetto gas 1/2" - rubinetto acqua sanitaria ø 1/2"
- n°2 rubinetti impianto ø 3/4" - tubazioni in rame rigido
- nippli di collegamento - guarnizioni

ANCHE PER ESTERNO IN LUOGO PARZIALMENTE PROTETTO FINO A -5°C / -15°C



LA TECNOLOGIA:

- **Basse emissioni** di NOx e CO
- **Pannello** di comando digitale
- **Produzione istantanea** di acqua calda sanitaria con **scambiatore sanitario a piastre potenziato** con funzione di microaccumulo
- **Scambiatore di calore** a geometria compatta interamente in rame, costituito da una batteria di tubi in rame, alettati esternamente, superficie esterna con ricopertura anticorrosione ottenuta con bagno di lacca di alluminio atossica
- **Modulazione elettronica** di fiamma sia in riscaldamento che in sanitario
- **Controllo di velocità del ventilatore** per ottimizzare l'efficenza alle basse portate - Non necessita di diaframma (mod. F)
- Abbinabile al **cronocomando** remoto **modulante**
- Ampio **display grafico** multifunzione a retroilluminazione per una facile e corretta impostazione dei parametri
- **By-pass automatico** di serie
- **Design raffinato e dimensioni compatte**
- Struttura rinforzata con **mantellatura scomponibile** in tre parti
- Griglia di **copertura attacchi** idraulici in dotazione **di serie**
- **Scambiatore sanitario potenziato** con funzione di microaccumulo

I VANTAGGI DI FERDIGIT MICRO LOW NOx:

- Erogazione extrarapida di acqua calda sanitaria grazie **comfort sanitario certificato 3 stelle secondo EN 13203**
- Funzione **ECO** in sanitario per un maggior **risparmio** nel periodo di scarso utilizzo di acqua calda
- **Funzionamento a temperatura scorrevole** tramite sonda esterna opzionale
- **Controllo fiamma** digitale con tre tentativi di riaccensione in caso di blocco di funzionamento per mancanza rilevazione di fiamma (modelli F a metano)
- **Certificazione energetica 3 stelle di rendimento secondo 92/42 EEC** (sia a camera aperta che a camera stagna)
- **Predisposizione impianti solari:** predisposta per la produzione di acqua calda sanitaria combinata con impianti a pannelli solari
- **Luogo di installazione: Modelli F** - anche per esterno in luogo parzialmente protetto fino a -5°C di serie e fino a -15°C con l'ausilio del kit resistenze antigelo opzionale. **Modelli C** - come modelli F con l'aggiunta del kit protezione antivento
- **Funzionamento anche a GPL** con l'utilizzo di un apposito kit di conversione da richiedere al Centro Assistenza Autorizzato. Trasformazione gratuita solo in sede di verifica del prodotto ed attivazione della garanzia

*** Comfort certificato a 3 stelle in produzione sanitaria secondo EN 13203**

SUN EASY

MODELLO			C 24	F 24
Potenza termica nominale riscaldamento (Pn)	Min	kw	9,2	9,2
	Max	kw	24,0	24,0
Portata termica	Min	kw	10	10
	Max	kw	25,8	25,8
Potenza termica utile sanitaria	Min	kw	24	24
Rendimento (Pn)		%	93,0	93,0
Certificazione energetica (92/42 EEC)			★★★	★★★
Produzione sanitaria massima	Δt 30°C	l/min	11,4	11,4
	Δt 25°C	l/min	13,7	13,7
Peso a vuoto		kg	32	37
Grado di protezione		IP	X5D	X5D
CODICE		**METANO**	**0ACA4I1B**	**0ACR4I1B**
PREZZO			**1.650,00**	**2.050,00**

FERDIGIT MICRO LOW NOx C 24

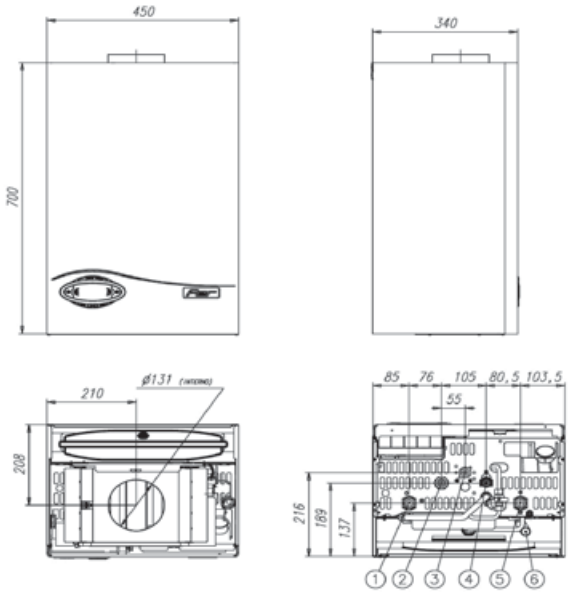

VISTA SUPERIORE VISTA INFERIORE

FERDIGIT MICRO LOW NOx F 24

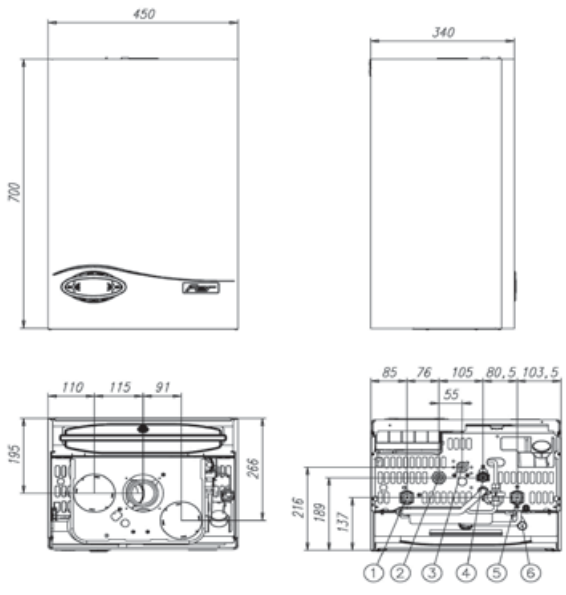

VISTA SUPERIORE VISTA INFERIORE

LEGENDA

1 mandata impianto riscaldamento ø 3/4"
2 uscita acqua sanitaria ø 1/2"
3 entrata gas ø 1/2"
4 entrata acqua sanitaria ø 1/2"
5 ritorno impianto riscaldamento ø 3/4"
6 valvola di sicurezza

ACCESSORI IDRAULICI E DI CONTROLLO - ACCESSORI FUMI DI PARTENZA (mod. F)

	DESCRIZIONE	CODICE	€
	DIMA NORMALE ZINCATA	016040X0	**13,15**
	KIT MISCELATORE TERMOSTATICO ATTACCHI 1/2"	013002X0	**111,20**
	SONDA ESTERNA	013018X0	**28,33**
	KIT UNIVERSALE SOSTITUZIONE CALDAIE MURALI	1KWMA10K	**47,74**
	KIT PROTEZIONE ANTIVENTO PER INSTALLAZIONI ESTERNE IN LUOGHI PARZIALMENTE PROTETTI (mod. C)	016032X0	**22,46**
	TERMOREGOLAZIONI (vedi capitolo Termoregolazioni Base - Evolute)		

	DESCRIZIONE	CODICE	€
	KIT ATTACCO TUBI SEPARATI ø 80/80 mm	010011X0	**26,10**
	ATTACCO FLANGIATO PER TUBO COASSIALE VERTICALE ø 60/100 mm	010006X0	**15,81**
	CURVA COASSIALE 90°, GIREVOLE 360°, CON PASSO 45°, ø 60/100 mm, CON FLANGIA, ESTERNO IN PVC, INTERNO IN ALLUMINIO	010007X0	**26,94**
	KIT MINIMO SCARICO TUBI SEPARATI ø 80/80 mm	010013X0	**64,27**
	KIT COMPLETO ASPIRAZIONE ARIA SCARICO FUMI COASSIALE, ø 60/100 mm, ORIZZONTALE (L = 1000 mm)	010012X0	**50,82**
	KIT RESISTENZE ELETTRICHE PER ANTIGELO AUSILIARIO FINO A -15°C	013009X0	**45,05**

CALDAIE MURALI A GAS, CON BOLLITORE INOX, ELETTRONICHE A IONIZZAZIONE

- **MODELLI C: CAMERA APERTA, TIRAGGIO NATURALE**
- **MODELLI F: CAMERA STAGNA, TIRAGGIO FORZATO**

FERDIGIT 60

Complete di:
- *dima zincata di fissaggio a muro*
- *kit idraulico di collegamento a squadra, comprensivo di:*
- *rubinetto gas 1/2" - rubinetto acqua sanitaria ø 1/2"*
- *tubazioni in rame rigido - nippli di collegamento*
- *guarnizioni*

ANCHE PER ESTERNO IN LUOGO PARZIALMENTE PROTETTO FINO A -10°C

LA TECNOLOGIA:

- **Bollitore ad accumulo** in acciaio inox AISI 316 da 60 litri a scambio rapido
- **Due circolatori** per impianto riscaldamento e per serpentino bollitore
- **Esclusivo scambiatore di calore a geometria compatta** interamente in rame
- **Camera di combustione** in lamiera alluminata anticorrosione, isolata internamente con fibra ecologica
- **Bruciatore ad aria aspirata**, con rampe in acciaio inox AISI 304, accensione elettrica senza fiamma pilota, con dispositivo di sicurezza a rivelazione della corrente di ionizzazione di fiamma a microprocessore
- **Portata termica modulante** sia in riscaldamento che in produzione sanitaria
- **By-pass** di serie
- **Vaso di espansione sanitario** da 2 litri di serie
- **Utilizzo dell'elettronica digitale a microprocessore** per la regolazione e la sicurezza di fiamma
- **Scorrimento della temperatura di mandata** con sonda esterna (opzionale)
- **Possibilità di collegamento al cronocomando remoto** (opzionale)

I VANTAGGI DI FERDIGIT 60:

- **Elevati rendimenti energetici, certificazione energetica 3 stelle 92/42 EEC (mod.F)**
- **Luogo di installazione: Modelli F** - anche per esterno in luogo parzialmente protetto fino a -10°C di serie, **Modelli C** - come modelli F con l'aggiunta del kit protezione antivento
- **Mantellatura** robusta in acciaio verniciato bianco, scomponibile singolarmente sui tre lati del prodotto per un facile accesso alle parti interne
- **Disposizione degli organi interni** in modo tale da essere facilmente raggiungibili direttamente dal mantello frontale, così da assicurare, in caso di necessità, la più ampia facilità di intervento
- **Facilità di utilizzo** grazie ad una interfaccia utente completa, display polifunzionale con simbologie grafiche di immediata lettura
- **Controllo fiamma a microprocessore** con 3 tentativi di riaccensione in caso di spegnimento prima dello stato di blocco (mod. F a metano)
- **Griglia forata copertura** attacchi fornita di serie
- **Funzionamento certificato anche ad aria propanata** (50% aria - 50% G31) mediante apposita trasformazione da richiedere al Centro Assistenza Autorizzato (prezzo complessivo max di 30 euro + IVA)
- **Installazione rapida e agevole** grazie agli attacchi idraulici di collegamento ben distanziati dalla parete



*** Comfort certificato a 3 stelle in produzione sanitaria secondo EN 13203**

MODELLO			C 24	F 24	F 32
Portata termica	Min	kw	11,5	8,3	10,7
	Max	kw	25,8	25,8	33,3
Potenza termica nominale	Min	kw	9,7	7,2	9,2
riscaldamento	Max	kw	23,3	24,0	31,0
Potenza termica nominale sanitario		kw	23,3	24,0	31,0
Rendimento (Pn)		%	90,5	93,0	93,0
Capacità bollitore		litri	60	60	60
Produzione sanitaria	Δt 30°C	l/10 min	180	180	210
	Δt 30°C	l/h	740	750	950
Peso a vuoto		kg	54	60	62
Grado di protezione		IP	X5D	X5D	X5D
CODICE		**METANO**	**0BCU4I1B**	**0BCX4W1B**	**0BCX7W1B**
		GPL	**0BCU4K1B**	**0BCX4X1B**	**0BCX7X1B**
PREZZO			**1.887,00**	**2.107,00**	**2.343,00**

FERDIGIT 60 MODELLO C

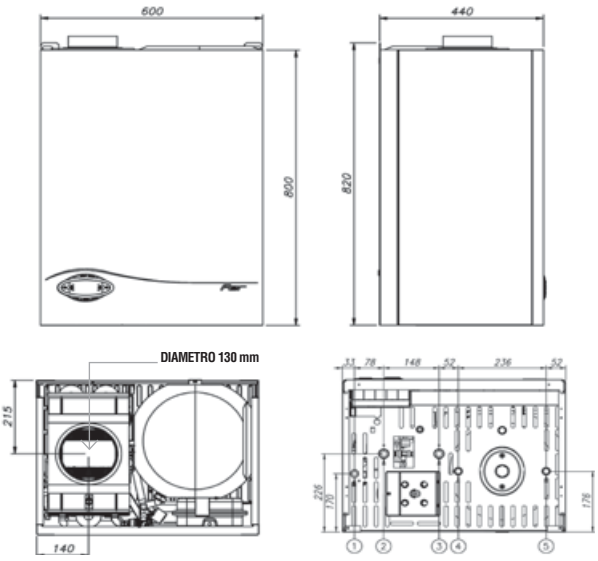

VISTA SUPERIORE VISTA INFERIORE

FERDIGIT 60 MODELLI F

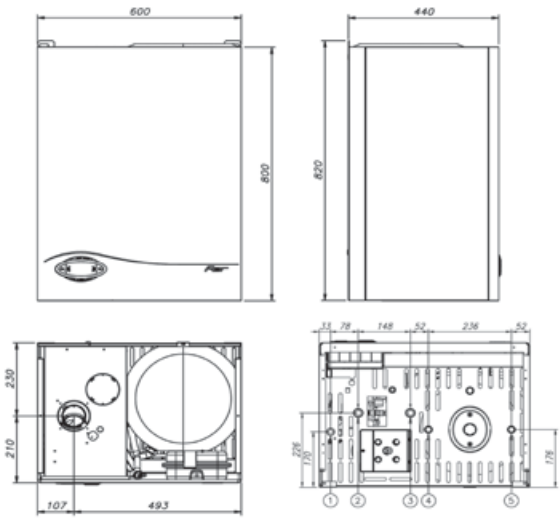

VISTA SUPERIORE VISTA INFERIORE

LEGENDA
1 entrata gas ø 1/2"
2 ritorno impianto ø 3/4"
3 mandata impianto ø 3/4"
4 uscita acqua calda sanitaria ø 1/2"
5 entrata acqua fredda sanitaria ø 1/2"

ACCESSORI IDRAULICI E DI CONTROLLO - ACCESSORI FUMI DI PARTENZA (mod. F)

	DESCRIZIONE	CODICE	€
	DIMA NORMALE ZINCATA	016018X0	**12,63**
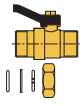	KIT RUBINETTO ACQUA IMPIANTO (nero ø 3/4")	1KWMA76Y	**10,73**
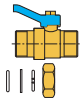	KIT RUBINETTO ACQUA SANITARIA (blu ø 1/2")	1KWMA73Y	**8,78**
	SONDA ESTERNA	013018X0	**28,33**
	KIT PROTEZIONE ANTIVENTO PER INSTALLAZIONI ESTERNE IN LUOGHI PARZIALMENTE PROTETTI (mod. C)	016043X0	**28,44**
	TERMOREGOLAZIONI (vedi capitolo Termoregolazioni Base - Evolute)		

	DESCRIZIONE	CODICE	€
	KIT ATTACCO TUBI SEPARATI ø 80/80 mm	010011X0	**26,10**
	ATTACCO FLANGIATO PER TUBO COASSIALE VERTICALE ø 60/100 mm	010006X0	**15,81**
	CURVA COASSIALE 90°, GIREVOLE 360°, CON PASSO 45°, ø 60/100 mm, CON FLANGIA, ESTERNO IN PVC, INTERNO IN ALLUMINIO	010007X0	**26,94**
	KIT MINIMO SCARICO TUBI SEPARATI ø 80/80 mm	010013X0	**64,27**
	KIT COMPLETO ASPIRAZIONE ARIA SCARICO FUMI COASSIALE, ø 60/100 mm, ORIZZONTALE (L = 1000 mm)	010012X0	**50,82**

FERDIGIT PW

Complete di: - dima zincata di fissaggio a muro
- kit idraulico di collegamento a squadra, completo di:
- rubinetto gas 1/2" - rubinetto acqua sanitaria ø 1/2"
- n°2 rubinetti impianto ø 3/4" - tubazioni in rame rigido
- nippli di collegamento - guarnizioni

ANCHE PER ESTERNO IN LUOGO PARZIALMENTE PROTETTO FINO A -5°C / -15°C



LA TECNOLOGIA:

- **Pannello** di comando digitale
- **Bollitore ad accumulo dinamico a stratificazione** in acciaio inox AISI 316 da 25 litri
- **Due circolatori**, per impianto riscaldamento e per carico bollitore
- **Modulazione elettronica** di fiamma sia in riscaldamento che in sanitario
- Abbinabile al **cronocomando** remoto **modulante**
- Ampio **display grafico** multifunzione a retroilluminazione per una facile e corretta impostazione dei parametri
- **By-pass automatico** di serie
- **Design raffinato e dimensioni compatte**
- **Mantellatura** verniciata di bianco per anaforesi a polveri epossidiche
- **Vaso di espansione sanitario** da 2 litri (di serie)

I VANTAGGI DI FERDIGIT PW:

- Funzione **Comfort** in sanitario per una più **rapida e confortevole erogazione** di acqua calda
- Funzione **ECO** in sanitario per un maggior **risparmio** nel periodo di scarso utilizzo di acqua calda
- **Rendimenti elevatissimi** garantiti dal sistema a condensazione e dal funzionamento a temperatura scorrevole
- **Funzionamento a temperatura** scorrevole tramite sonda esterna opzionale
- **Controllo fiamma** digitale con tre tentativi di riaccensione in caso di blocco di funzionamento per mancanza rilevazione di fiamma (mod. a metano)
- **Luogo di installazione:** anche per esterno in luogo parzialmente protetto fino a -5°C di serie e fino a -15°C con l'ausilio del kit resistenze antigelo opzionale
- **Tempi di ripristino del bollitore estremamente ridotti**
- **Produzione di acqua calda sanitaria paragonabile a quella di caldaie con bollitori di capacità maggiore, in spazi più contenuti**
- **Funzionamento certificato anche ad aria propanata** (50% aria - 50% G31) mediante apposita trasformazione da richiedere al Centro Assistenza Autorizzato (prezzo complessivo max di 30 euro + IVA)

*** Comfort certificato a 3 stelle in produzione sanitaria secondo EN 13203**

MODELLO			C 24	F 24	F 32
Potenza termica nominale	Min	kw	7,0	7,6	10,5
riscaldamento (Pn)	Max	kw	23,5	24,0	32,0
Portata termica	Min	kw	8,3	8,3	11,5
	Max	kw	25,8	25,8	34,4
Potenza termica utile sanitaria		kw	23,5	24,0	32,0
Rendimento (Pn)		%	91,0	93,0	93,1
Contenuto d'acqua sanitario		litri	25	25	25
Portata specifica	Δt 30°C	l/10 min	145	145	180
	Δt 30°C	l/h	700	700	930
Peso a vuoto		kg	44	49	52
Grado di protezione		IP	X5D	X5D	X5D
CODICE		**METANO**	**0BDU4I1B**	**0BDX4I1B**	**0BDX7I1B**
		GPL	**0BDU4K1B**	**0BDX4K1B**	**0BDX7K1B**
PREZZO			**1.718,00**	**1.992,00**	**2.266,00**

FERDIGIT PW C 24





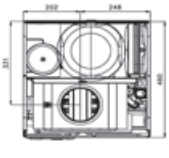

VISTA SUPERIORE

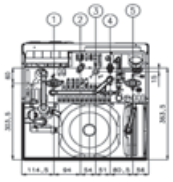

ATTACCHI CALDAIA

FERDIGIT PW F 32





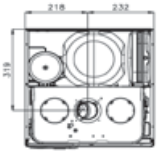

VISTA SUPERIORE

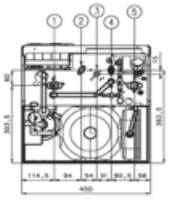

ATTACCHI CALDAIA





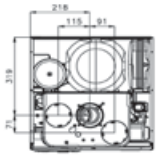

VISTA SUPERIORE

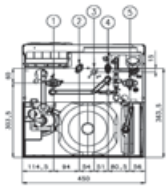

ATTACCHI CALDAIA

FERDIGIT PW F 24

LEGENDA
1 mandata impianto ø 3/4"
2 uscita acqua calda sanitaria ø 1/2"
3 entrata gas ø 1/2"
4 entrata acqua fredda sanitaria ø 1/2"
5 ritorno impianto ø 3/4"

ACCESSORI IDRAULICI E DI CONTROLLO - ACCESSORI FUMI DI PARTENZA (mod. F)

	DESCRIZIONE	CODICE	€
	DIMA NORMALE ZINCATA	046013X0	**13,69**
	SONDA ESTERNA	013018X0	**28,33**
	KIT UNIVERSALE SOSTITUZIONE CALDAIE MURALI	1KWMA10K	**47,74**
	KIT RESISTENZE ELETTRICHE PER ANTIGELO AUSILIARIO FINO A -15°C	013009X0	**45,05**
	TERMOREGOLAZIONI (vedi capitolo Termoregolazioni Base - Evolute)		

	DESCRIZIONE	CODICE	€
	KIT ATTACCO TUBI SEPARATI ø 80/80	010011X0	**26,10**
	ATTACCO FLANGIATO PER TUBO COASSIALE VERTICALE ø 60/100 mm	010006X0	**15,81**
	CURVA COASSIALE 90°, GIREVOLE 360°, CON PASSO 45°, ø 60/100 mm, CON FLANGIA, ESTERNO IN PVC, INTERNO IN ALLUMINIO	010007X0	**26,94**
	KIT MINIMO SCARICO TUBI SEPARATI ø 80/80 mm	010013X0	**64,27**
	KIT COMPLETO ASPIRAZIONE ARIA SCARICO FUMI COASSIALE, ø 60/100 mm, ORIZZONTALE (L = 1000 mm)	010012X0	**50,82**

EASYBOX

Complete di: - kit idraulici di collegamento

ANCHE PER ESTERNO FINO A -10°C / -15°C *

LA TECNOLOGIA:

- **Scambiatore di calore a geometria compatta** interamente in rame, di tipo bitermico, superficie esterna con ricopertura anticorrosione ottenuta con bagno di lacca di alluminio atossica
- **Camera di combustione** in lamiera alluminata anticorrosione, isolata internamente con fibra ecologica
- **Bruciatore ad aria aspirata**, in acciaio inox, con dispositivo di sicurezza a rivelazione della corrente di ionizzazione di fiamma
- **Portata termica modulante** sia in riscaldamento che in produzione sanitaria, gestita da scheda elettronica a microprocessore
- **Sistema antibloccaggio pompa** del circuito riscaldamento, tramite attivazione per alcuni secondi ogni 24 ore di inattività
- **Sistema antigelo di serie** riscaldamento e sanitario fino a **-10°C**. Protezione aggiuntiva fino a **-15°C** con kit resistenze elettriche per antigelo ausiliario opzionale
- **Abbinabile al cronocomando remoto** opzionale da cui si possono controllare e comandare le funzioni della caldaia dall'interno dell'abitazione

I VANTAGGI DI EASYBOX:

- **Elevati rendimenti energetici, certificazione energetica 3 stelle 92/42 EEC**
- **Predisposizione impianti solari**: predisposta per la produzione di acqua calda sanitaria combinata con impianti a pannelli solari
- **Dimensioni compatte e peso contenuto** la rendono compatibile con le più svariate configurazioni d'impianto
- **Disposizione degli organi interni** efficiente e razionale, che assicura facilità d'intervento da parte del Centro Assistenza
- **Sistema di elettrocaricamento** impianto di serie
- **Completa di serie** degli attacchi idraulici di collegamento
- **Massima affidabilità e sicurezza**
- **Funzionamento certificato anche ad aria propanata** (50% aria - 50% G31) mediante apposita trasformazione da richiedere al Centro Assistenza Autorizzato (prezzo complessivo max di 30 euro + IVA)



SUN EASY

MODELLO			F 24	F 32	KIT INVOLUCRO INCASSO	KIT MOBILETTO A PARETE
Potenza termica nominale riscaldamento (Pn)	Min	kw	7,2	9,9	* ANCHE PER ESTERNO IN LUOGO PARZIALMENTE PROTETTO FINO A -10°C / -15°C	* PER ESTERNO IN LUOGO COMPLETAMENTE SCOPERTO FINO A -10°C / -15°C
	Max	kw	24,0	32,0		
Portata termica	Min	kw	8,3	11,5		
	Max	kw	25,8	34,4		
Potenza termica utile sanitaria		kw	24,0	32,0		
Rendimento (Pn)		%	93,0	93,1		
Produzione sanitaria massima	Δt 30°C	l/min	11,4	15,2		
	Δt 25°C	l/min	13,7	18,3		
Peso a vuoto		kg	26	30		
Grado di protezione		IP	X5D	X5D		
CODICE		**METANO**	**0ABG4B1B**	**0ABG7B1B**	**016036X0**	**016056X0**
		GPL	**0ABG4D1B**	**0ABG7D1B**		
PREZZO			**1.328,00**	**1.576,00**	**92,70**	**174,10**

EASYBOX - INCASSO

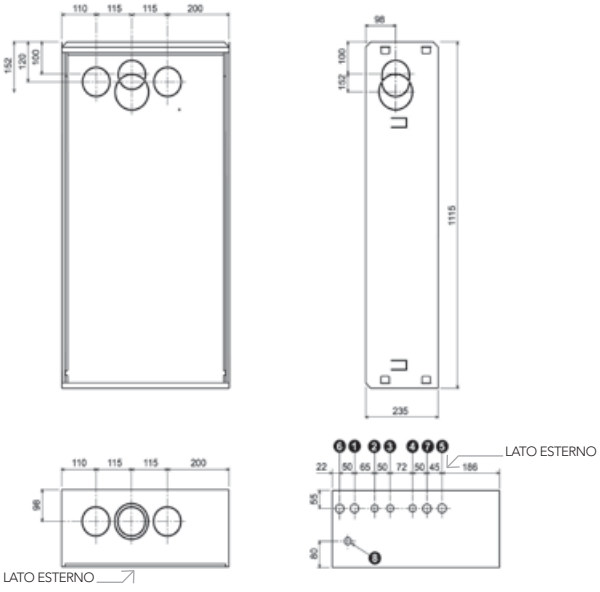

VISTA SUPERIORE **VISTA INFERIORE**

EASYBOX - MOBILETTO

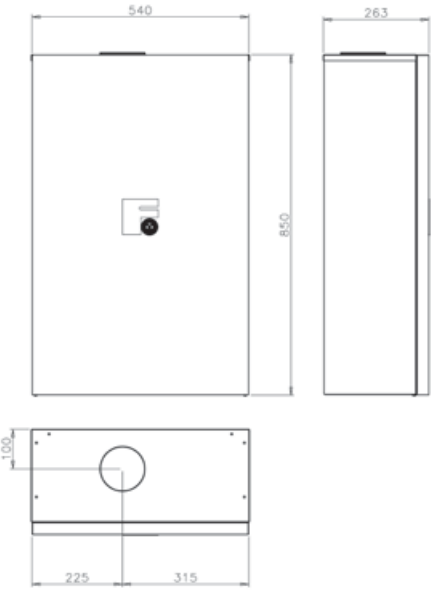

LEGENDA

1 Mandata impianto riscaldamento ø 3/4"
2 Uscita acqua sanitaria ø 1/2"
3 Entrata gas 1/2"
4 Entrata acqua sanitaria ø 1/2"
5 Ritorno impianto riscaldamento ø 3/4"
6 Non utilizzato in questo prodotto
7 Scarico valvola di sicurezza
8 Allacciamento elettrico

ACCESSORI IDRAULICI E DI CONTROLLO - ACCESSORI FUMI DI PARTENZA

	DESCRIZIONE	CODICE	€
	KIT MISCELATORE TERMOSTATICO ATTACCHI 1/2"	013002X0	**111,20**
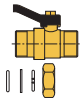	KIT RUBINETTO ACQUA IMPIANTO (nero ø 3/4")	1KWMA76Y	**10,73**
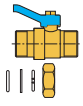	KIT RUBINETTO ACQUA SANITARIA (blu ø 1/2")	1KWMA73Y	**8,78**
	KIT RESISTENZE ELETTRICHE PER ANTIGELO AUSILIARIO FINO A -15°C	013009X0	**45,05**
	TERMOREGOLAZIONI (vedi capitolo Termoregolazioni Base - Evolute)		

	DESCRIZIONE	CODICE	€
	KIT ATTACCO TUBI SEPARATI ø 80/80 mm	010011X0	**26,10**
	ATTACCO FLANGIATO PER TUBO COASSIALE VERTICALE ø 60/100 mm	010006X0	**15,81**
	CURVA COASSIALE 90°, GIREVOLE 360°, CON PASSO 45°, ø 60/100 mm, CON FLANGIA, ESTERNO IN PVC, INTERNO IN ALLUMINIO	010007X0	**26,94**
	KIT MINIMO SCARICO TUBI SEPARATI ø 80/80 mm	010013X0	**64,27**
	KIT COMPLETO ASPIRAZIONE ARIA SCARICO FUMI COASSIALE, ø 60/100 mm, ORIZZONTALE (L = 1000 mm)	010012X0	**50,82**

CALDAIE MURALI A GAS CON PRODUZIONE DI ACQUA CALDA ISTANTANEA, TIRAGGIO FORZATO, CAMERA STAGNA, ELETTRONICA A IONIZZAZIONE

EASYTECH BOX

Complete di: - *kit idraulici di collegamento*
- *rubinetto gas 1/2"*
- *rubinetto acqua sanitaria ø 1/2"*
- *tubazioni in rame rigido - nippli di collegamento*
- *guarnizioni*

ANCHE PER ESTERNO FINO A -10°C / -15°C *

LA TECNOLOGIA:

- **Esclusivo scambiatore di calore a geometria compatta** interamente in rame, costituito da una batteria di tre tubi collegati in serie, alettati esternamente, con tubo per acqua sanitaria a serpentino saldobrasato internamente, superficie esterna con ricopertura anticorrosione ottenuta con bagno di lacca di alluminio atossica. Brevetto FERROLI
- **Circolatore** caldaia regolabile su tre curve di portata/prevalenza
- **Pannello comandi caldaia a bordo macchina** completo di display LCD, tasti di comando e regolazione e manometro
- **Camera di combustione** in lamiera alluminata anticorrosione, isolata internamente con fibra ecologica
- **Incasso unico** per tutti i modelli, in lamiera d'acciaio zincato con cinque diverse possibilità di ingresso aria/uscita fumi e dimensioni estremamente compatte
- **By-pass** automatico di serie
- **Sistema di elettrocaricamento** impianto, di serie
- **Abbinabile al cronocomando remoto** opzionale da cui si possono controllare e comandare le funzioni della caldaia dall'interno dell'abitazione

I VANTAGGI DI EASYTECH BOX:

- **Elevati rendimenti** energetici, certificazione energetica 3 stelle 92/42 EEC
- **Portata termica modulante** sia in riscaldamento che in produzione sanitaria, gestita da scheda elettronica a microprocessore
- **Predisposizione impianti solari:** predisposta per la produzione di acqua calda sanitaria combinata con impianti a pannelli solari
- **Sistema antigelo di serie** per riscaldamento e sanitario fino a -10°C. Protezione aggiuntiva fino a -15°C con kit resistenze elettriche per antigelo ausiliario opzionale
- **Sistema ECO/COMFORT** per una rapida produzione dell'acqua calda sanitaria
- **Post-circolazione** regolabile dopo la fase di riscaldamento
- **Controllo fiamma a microprocessore** con 3 tentativi di riaccensione in caso di spegnimento prima dello stato di blocco (mod. a metano)
- **Funzionamento certificato anche ad aria propanata** (50% aria - 50% G31) mediante apposita trasformazione da richiedere al Centro Assistenza Autorizzato



SUN EASY

MODELLO			F 24	F 32	KIT INVOLUCRO INCASSO	KIT MOBILETTO A PARETE
Potenza termica nominale riscaldamento (Pn)	Max	kw	24,0	32,0	* ANCHE PER ESTERNO IN LUOGO PARZIALMENTE PROTETTO FINO A -10°C / -15°C	* PER ESTERNO IN LUOGO COMPLETAMENTE SCOPERTO FINO A -10°C / -15°C
	Min	kw	7,2	9,9		
Portata termica	Max	kw	25,8	33,4		
	Min	kw	8,3	11,5		
Potenza termica nominale sanitaria		kw	24,0	32,0		
Rendimento (Pn)		%	93,0	93,1		
Produzione sanitaria massima	Δt 30°C	l/min	11,4	15,2		
	Δt 25°C	l/min	13,7	18,3		
Peso a vuoto		kg	26	32		
Grado di protezione		IP	X5D	X5D		
CODICE		**METANO GPL**	**0D9G4IAB 0D9G4KAB**	**0D9G6IAB 0D9G6KAB**	**016054X0**	**016056X0**
PREZZO			**1.656,00**	**1.914,00**	**96,82**	**174,10**

EASYTECH BOX - INCASSO

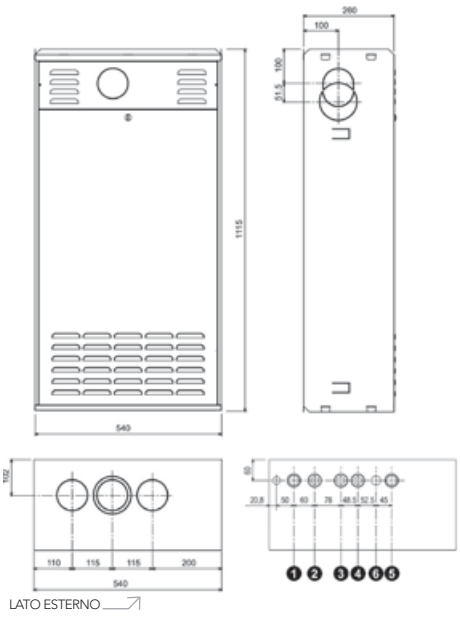

EASYTECH BOX - MOBILETTO

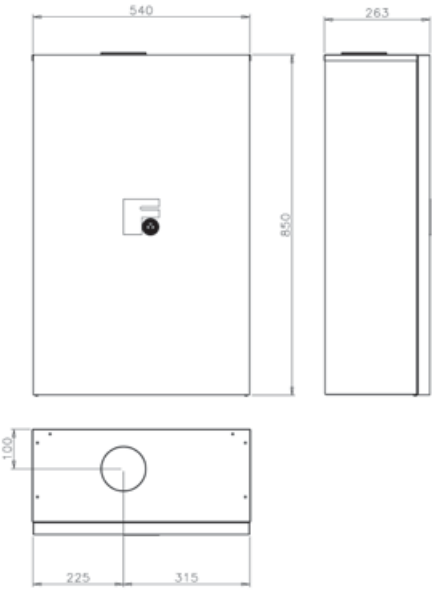

LEGENDA

1 mandata impianto riscaldamento
2 uscita acqua sanitaria
3 entrata gas
4 entrata acqua sanitaria
5 ritorno impianto riscaldamento
6 scarico valvola di sicurezza

ACCESSORI IDRAULICI E DI CONTROLLO - ACCESSORI FUMI DI PARTENZA

	DESCRIZIONE		CODICE	€
	KIT MISCELATORE TERMOSTATICO ATTACCHI 1/2"		013002X0	**111,20**
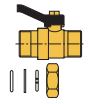	KIT RUBINETTO ACQUA IMPIANTO (nero ø 3/4")		1KWMA76Y	**10,73**
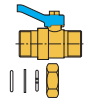	KIT RUBINETTO ACQUA SANITARIA (blu ø 1/2")		1KWMA73Y	**8,78**
	KIT RESISTENZE ELETTRICHE PER ANTIGELO AUSILIARIO FINO A -15°C		013009X0	**45,05**
	KIT ADATTATORE ATTACCHI IDRAULICI EASYTECH BOX FERELLA BOX	Mod. 24	016057X0	**34,12**
		Mod. 32	016058X0	**36,20**
	TERMOREGOLAZIONI (vedi capitolo Termoregolazioni Base - Evolute)			

	DESCRIZIONE	CODICE	€
	KIT ATTACCO TUBI SEPARATI ø 80/80 mm	010011X0	**26,10**
	ATTACCO FLANGIATO PER TUBO COASSIALE VERTICALE ø 60/100 mm	010006X0	**15,81**
	CURVA COASSIALE 90°, GIREVOLE 360°, CON PASSO 45°, ø 60/100 mm, CON FLANGIA, ESTERNO IN PVC, INTERNO IN ALLUMINIO	010007X0	**26,94**
	KIT MINIMO SCARICO TUBI SEPARATI ø 80/80 mm	010013X0	**64,27**
	KIT COMPLETO ASPIRAZIONE ARIA SCARICO FUMI COASSIALE, ø 60/100 mm, ORIZZONTALE (L = 1000 mm)	010012X0	**50,82**

ACCESSORI FUMI PER CALDAIE E SCALDACQUA A FLUSSO FORZATO

PER TUTTI I TIPI DI CALDAIE E SCALDACQUA A CAMERA STAGNA

Curva coassiale 90°,
ø 100/60 mm,
completa di guarnizioni



cod. 1KWMA81A
Conf. pz. singolo **€ 26,31**
cod. 1KWMA81K
Conf. 6 pezzi **€ 148,30**

Curva coassiale 45°,
ø 100/60 mm,
completa di guarnizioni



cod. 1KWMA64A
Conf. pz. singolo **€ 23,44**

Curva 45°,
ø 80 mm,
maschio-femmina



cod. 1KWMA65A
Conf. pz. singolo **€ 14,64**
cod. 1KWMA65K
Conf. 6 pezzi **€ 73,75**

Curva 45°,
ø 100 mm,
maschio-femmina



cod. 1KWMA03K
Conf. pz. singolo **€ 19,52**

Curva 90°,
ø 80 mm,
maschio-femmina



cod. 1KWMA82A
Conf. pz. singolo **€ 15,59**
cod. 1KWMA82K
Conf. 6 pezzi **€ 78,07**

Curva 90°,
ø 100 mm,
maschio-femmina



cod. 1KWMA04K
Conf. pz. singolo **€ 19,52**

Curva 45°,
ø 80 mm,
femmina-femmina



cod. 1KWMA01K
Conf. pz. singolo **€ 15,59**

Curva 90°,
ø 80 mm,
femmina-femmina



cod. 1KWMA02K
Conf. pz. singolo **€ 15,27**

Riduzione
bicchierata,
ø 100/80 mm



cod. 1KWMA03U
Conf. pz. singolo **€ 17,61**

Giunto di collegamento
acciaio verniciato bianco
ø 80÷80 mm



cod. 1KWMA07U
Conf. pz. singolo **€ 6,34**

Guarnizione a muro,
in silicone,
ø 80 mm



cod. 1KWMA84A
Conf. pz. singolo **€ 4,39**

Guarnizione a muro,
in silicone,
ø 100 mm



cod. 1KWMR11A
Conf. pz. singolo **€ 6,06**

Terminale aria di
protezione
aspirazione ø 80 mm



cod. 1KWMA85A
Conf. pz. singolo **€ 4,86**

Terminale aria di
protezione
aspirazione ø 100 mm



cod. 1KWMA14K
Conf. pz. singolo **€ 15,17**

Terminale antivento
prodotti della combustione
ø 80 mm



cod. 1KWMA86A
Conf. pz. singolo **€ 6,84**

Terminale antivento
prodotti della combustione
ø 100 mm



cod. 1KWMA29K
Conf. pz. singolo **€ 16,55**

Giunto di collegamento
acciaio verniciato bianco,
ø 100÷100 mm



cod. 1KWMA08U
€ 5,86

Giunto di collegamento
acciaio verniciato bianco,
ø 95÷100 mm



cod. 1KWMA19U
€ 5,86

Raccordo a T M/M/F ø 80
mm con tappo di ispezione
+ scarico condensa



cod. 1KWMA05K
€ 21,43

Tronchetto verticale
scarico condensa
ø 80 mm



cod. 1KWMA55U
€ 16,13

ACCESSORI FUMI PER CALDAIE E SCALDACQUA A FLUSSO FORZATO

PER TUTTI I TIPI DI CALDAIE E SCALDACQUA A CAMERA STAGNA

Nipplo di giunzione per tubo flessibile ø 72/79 mm AISI 316 L



cod. 1KWMA19K
€ 11,67

Manicotto terminale tubo flessibile ø 72/79 mm a 80 mm AISI 316 L



cod. 1KWMA21K
€ 23,35

Tubo flessibile rotolo 25 m, interno liscio ø int. 72 mm e ø est. 80 mm AISI 316 L



cod. 1KWMA18K
€ 952,00

Supporto uscita camino per tetto piano



cod. 1KWMA81U
€ 20,48

Raccordo per camino scarico fumi ø 80 mm



cod. 1KWMA86U
€ 5,36

Tegola uscita camino per tetti inclinati in materiale plastico e supporto deformabile in piombo



cod. 1KWMA82U
€ 36,18

Camino scarico fumi aspirazione aria per attacco coassiale ø 80/125 mm più riduzione a ø 60/100 mm



cod. 1KWMA83U
€ 115,40

Camino scarico fumi aspirazione aria per attacco sdoppiato ø 80 mm



cod. 1KWMA84U
€ 120,50

Curva in AL con presa per analisi ø 80 mm



cod. 1KWMA70U
€ 24,18

Tronchetto in AL con presa per analisi ø 80 mm



cod. 1KWMA16U
€ 19,94

PER TUTTI I TIPI DI CALDAIE E SCALDACQUA A CAMERA STAGNA

Prolunga coassiale maschio/femmina interno ø 60 mm in alluminio, esterno ø 100 mm completa di guarnizioni



Lunghezza L = 1000 mm
cod. 1KWMA56U € 20,48
Interno alluminio, esterno materiale plastico

Tubo coassiale interno ø 60 mm in alluminio,esterno ø 100 mm, con terminale e guarnizione muro



Lunghezza L = 1000 mm
cod. 1KWMA56A € 26,84
Interno alluminio, esterno materiale plastico
cod. 1KWMA66A € 36,61
Interno alluminio, esterno alluminio verniciato bianco

Tubo maschio-femmina



ø 80 mm:
1KWMA38A € 15,59
L = 500 mm - Pezzo singolo
1KWMA38K € 127,70
L = 500 mm - Conf. 10 pz.
1KWMA83A € 20,48
L = 1000 mm - Pezzo singolo
1KWMA83K € 178,20
L = 1000 mm - Conf. 10 pz.
1KWMA06K € 39,04
L = 2000 mm - Pezzo singolo

ø 100 mm:
1KWMA08K € 25,36
L = 1000 mm - Pezzo singolo

SCALDACQUA

SCALDACQUA A GAS

BENNY 58
ROLLY 59
FERRY 60
SKIPPER 61

ACCESSORI

ACCESSORI FUMI PER CALDAIE
E SCALDACQUA A FLUSSO FORZATO 54

SCALDACQUA ELETTRICI

HYDRODIGIT 62
HIDROTOP 63
HIDROTECH 63
BRICK 64
SHOWER 64
MIMO 64

BENNY

PER INTERNI



LA TECNOLOGIA:

- **Selettore di potenza e temperatura**
- **Dispositivo di controllo** evacuazione fumi
- **Accensione elettronica** con rilevazione di fiamma a ionizzazione.
- **Alimentazione** a pile
- **Valvola gas modulante**
- **Regolazione della potenza dal 40% al 100%**
- **Dispositivo SOFT START** per una progressiva e silenziosa accensione
- **Massima facilità** di installazione e manutenzione
- **Dispositivo di sicurezza** contro la mancanza di acqua
- **Funzionamento certificato anche ad aria propanata** (50% aria - 50% G31) mediante apposita trasformazione da richiedere al Centro Assistenza Autorizzato (prezzo complessivo max di 20 euro + IVA)

BENNY C 10

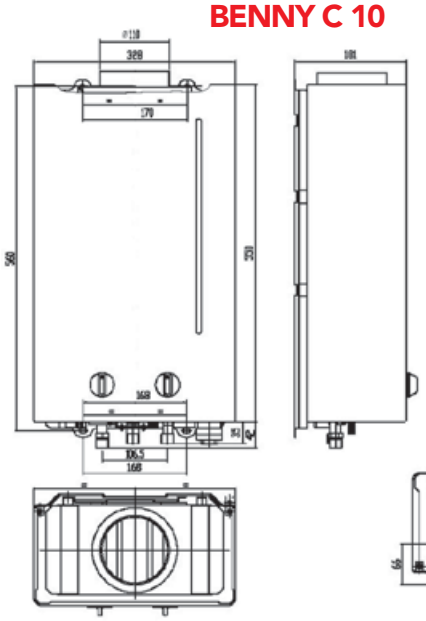

VISTA SUPERIORE

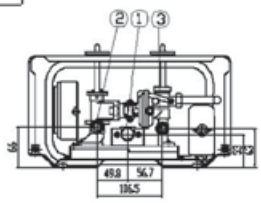

VISTA INFERIORE

LEGENDA
1 uscita acqua calda 1/2"
2 entrata gas
3 entrata acqua fredda 1/2"

MODELLO			C 10
Portata termica nominale (Pn)		kw	20,2
Potenza utile	Min	kw	7,1
	Max	kw	17,8
Pressione massima di esercizio		bar	10
Produzione sanitaria massima	Δt 25°C	l/min	10,1
	Δt 50°C	l/min	5,1
Regolazione temperatura sanitaria	Min	°C	40
	Max	°C	65
Alimentazione			Pila
CODICE		**METANO**	**GCC1LBAB**
		GPL	**GCC1LCAB**
PREZZO			**309,00**

LA TECNOLOGIA:

- **Display LCD** multifunzione
- **Selettore di potenza e temperatura**
- **Dispositivo di controllo** evacuazione fumi
- **Accensione elettronica** con rilevazione di fiamma a ionizzazione
- **Alimentazione: Mod.B** a batteria, **Mod.G** con generatore idraulico (turbina)
- **Valvola gas modulante**
- **Regolazione della potenza dal 50% al 100%**
- **Dispositivo SOFT START** per una progressiva e silenziosa accensione
- **Massima facilità** di installazione e manutenzione
- **Dispositivo di sicurezza** contro la mancanza di acqua



ROLLY 15 G

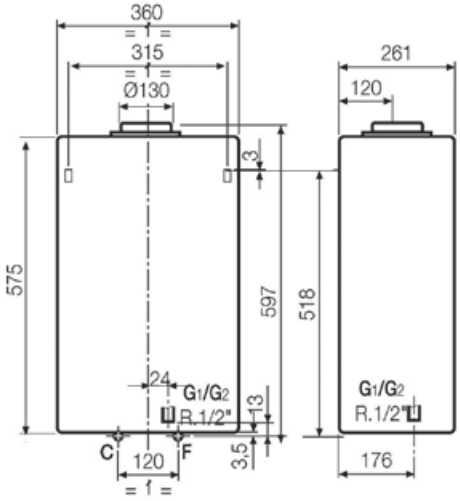

ROLLY 11 B - 15 B

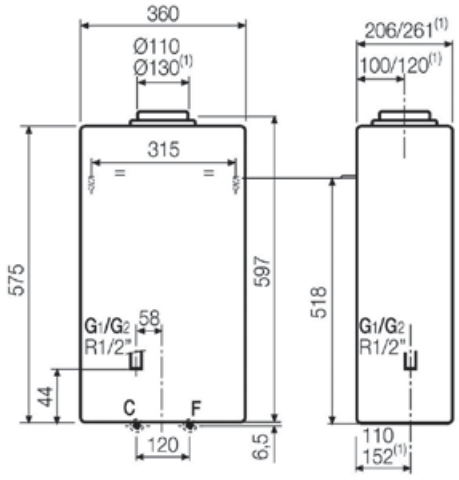

LEGENDA
C uscita acqua calda 1/2"
F entrata acqua fredda 1/2"
(1) modelli da 15 litri

MODELLO			11 B	15 B	15 G
Portata termica nominale (Pn)		kw	21,7	28,68	28,68
Potenza utile	Min	kw	8,9	12,6	12,6
	Max	kw	18,9	25,3	25,3
Pressione massima di esercizio		bar	10	10	10
Produzione sanitaria massima	Δt 25°C	l/min	10,85	14,51	14,51
	Δt 50°C	l/min	5,25	7,25	7,25
Regolazione temperatura sanitaria	Min	°C	40	40	40
	Max	°C	65	65	65
Alimentazione			Pila	Pila	Turbina
CODICE		**METANO**	**0A063BAB**	**0A065BAB**	**0A055BAB**
		GPL	**0A063DAB**	**0A065DAB**	**0A055DAB**
PREZZO			**382,00**	**461,00**	**562,00**

FERRY

PER INTERNI



LA TECNOLOGIA:

- **Selettore di potenza e temperatura**
- **Dispositivo di controllo** evacuazione fumi
- **Accensione elettronica**
- **Valvola gas modulante**
- **Dispositivo SOFT START** per una progressiva e silenziosa accensione
- **Dispositivo di sicurezza** contro la mancanza di acqua
- **Indicatore di blocco**

FERRY CIC 13

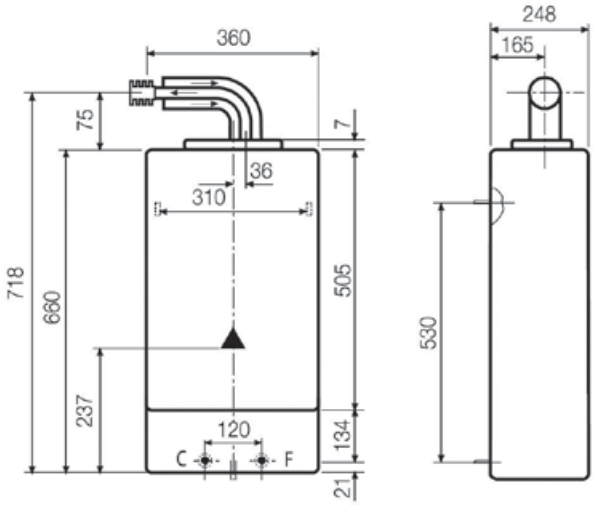

ACCESSORI FUMI DI PARTENZA

	DESCRIZIONE	CODICE	€
	KIT COMPLETO ASPIRAZIONE ARIA, SCARICO FUMI COASSIALE ø 60/100 mm, ORIZZONTALE (L = 1000 mm)	010019X0	**50,82**
	ATTACCO PER TUBO COASSIALE VERTICALE ø 60/100 mm	010021X0	**27,58**
	KIT COMPLETO ASPIRAZIONE ARIA SCARICO FUMI ø 80/80 mm	010022X0	**26,10**

MODELLO			CIC 13
Portata termica nominale (Pn)		kw	27,0
Potenza utile	Min	kw	11,35
	Max	kw	22,7
Pressione massima di esercizio		bar	10
Produzione sanitaria massima	Δt 25°C	l/min	13
	Δt 50°C	l/min	6,5
Regolazione temperatura sanitaria	Min	°C	40
	Max	°C	65
CODICE		**METANO**	**0A064SAB**
		GPL	**0A064TAB**
PREZZO			**721,00**

SKIPPER

PER INTERNI



LA TECNOLOGIA:

- **Scambiatore** a geometria compatta interamente in rame, costituito da una batteria di quattro tubi collegati in serie, alettati esternamente, con turbolatore elicoidale interno, superficie esterna con ricopertura anticorrosione ottenuta con bagno di lacca di alluminio atossica
- **Camera di combustione** ricoperta anticorrosione, isolata internamente in fibra ceramica, con dispositivo automatico di by-pass a gravità per la regolazione ottimale d'aria comburente
- **Bruciatore ad aria aspirata** a quattro rampe di acciaio inox AISI 304, elettronica a ionizzazione, senza fiamma pilota, con dispositivo di sicurezza a rivelazione della corrente di ionizzazione prodotta dalla fiamma
- **Portata termica modulante**
- **Mantellatura** verniciata di bianco per anaforesi a polveri epossidiche

I VANTAGGI DI SKIPPER:

- **Alti rendimenti** ottenuti grazie alla elevata tecnologia abbinata alla massima razionalità costruttiva
- **Dimensioni** compatte e peso contenuto
- **Disposizione degli organi interni** in modo tale che tutto sia facilmente raggiungibile dal frontale, così da assicurare la più ampia agilità di intervento da parte del Centro Assistenza
- **Ampio range** di regolazione della temperatura dell'acqua
- **Massima affidabilità e sicurezza**

SKIPPER

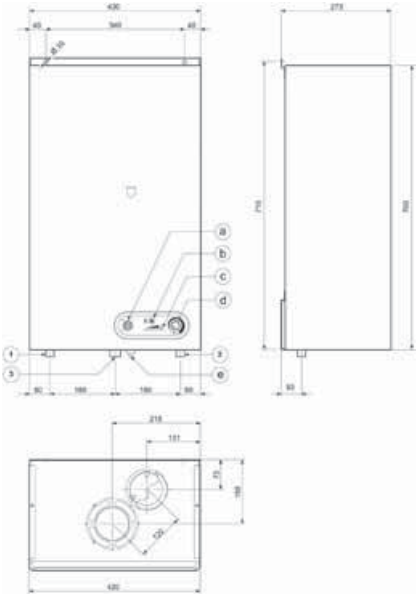

VISTA SUPERIORE

LEGENDA
1 uscita acqua calda
2 entrata acqua fredda
3 alimentazione gas
a interruttore alimentazione
b pulsante di riarmo con lampada spia
c led funzionamento (verde) leds livelli temperatura (gialli)
d regolazione temperatura acqua (40 ÷ 55°C)
e termostato di sicurezza

ACCESSORI FUMI DI PARTENZA

	DESCRIZIONE	CODICE	€
	ATTACCO PER TUBO COASSIALE VERTICALE ø 100/60 mm	1KWMA36U	**20,48**
	KIT MINIMO SCARICO TUBI SEPARATI 80/80	1KWMA34Y	**49,44**
	CURVA COASSIALE 90°, GIREVOLE 360° CON PASSO 45°, ø 100/60 mm, CON FLANGIA Conf. pezzo singolo	1KWMA35U	**29,28**

MODELLO			SKIPPER
Portata termica nominale (Pn)		kw	24,4
Portata termica		kw	26,8
Potenza termica minima sanitaria		kw	9,3
Pressione massima di esercizio		bar	10
Produzione sanitaria massima	Δt 25°C	l/min	14
	Δt 35°C	l/min	10
Regolazione temperatura sanitaria	Min	°C	40
	Max	°C	55
Peso a vuoto		Kg	33
Grado di protezione		IP	X4D
CODICE		**METANO**	**1T0IA20A**
		GPL	**1T2IA20A**
PREZZO			**880,00**

HYDRODIGIT

PER INTERNI

GARANZIA 6 ANNI

LA TECNOLOGIA:

- **Resistenze elettriche "Blue Forever"** ultraperformanti e caratterizzate da uno speciale trattamento superficiale che riduce quasi del tutto le incrostazioni
- **Boiler in acciaio di alta qualità**, internamente vetroporcellanato ed isolato esternamente in schiuma di poliuretano ad alta densità
- **Flangia a 5 bulloni**, sulla quale è montato l'anodo al magnesio ad alta concentrazione
- **Dotata di ampio display di interfaccia, tasti di comando e telecomando**
- **Potenza regolabile su 3 livelli**
- **Programmabile settimanalmente** ed in funzione week-end
- **Riduzione notturna, carico rapido, antigelo ed antilegionella**





HYDRODIGIT

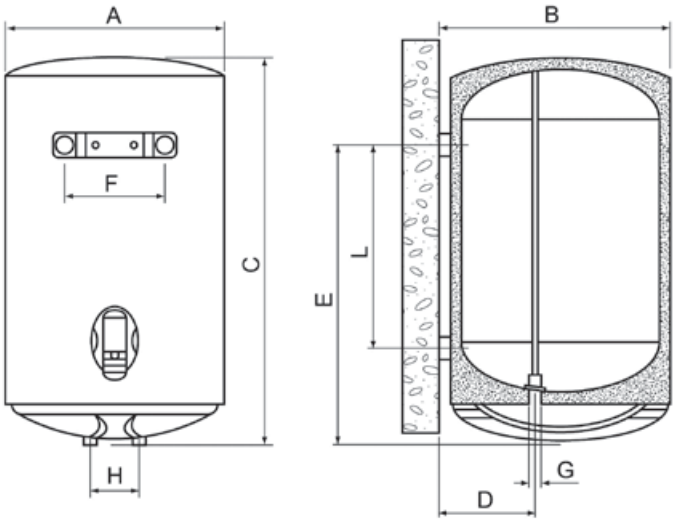

DIMENSIONI	50	80	100
A mm	368	450	450
B mm	380	470	470
C mm	740	790	945
D mm	126	165	165
E mm	585	615	770
F mm	270	270	270
G pollici	1/2"	1/2"	1/2"
H mm	100	100	100
L mm	385	445	600

Blue Forever

MODELLO			50	80	100
Potenza		W	1000-1200-2200	1000-1200-2200	1000-1200-2200
Alimentazione		V/Hz	230/50	230/50	230/50
Tempo di riscaldamento	20+55°C		1h 20'	2h 9'	2h 30'
Pressione di esercizio		bar	8,5	8,5	8,5
Grado di protezione		IP	X4	X4	X4
Peso		Kg	69	104	128
Capacità serbatoio		l	50	80	100
CODICE			**GRSJ470B**	**GRSJ670B**	**GRSJ770B**
PREZZO			**230,00**	**245,00**	**260,00**

SCALDACQUA MURALI ELETTRICI
MEDI LITRAGGI

HYDROTOP

PER INTERNI

- Diversi modelli con capacità da 50 fino a 150 litri
- Versioni: **VE**-verticale, **HO**-orizzontale, **MT DX**-misto termo attacchi destri, **MT SX**-misto termo attacchi sinistri



DOTATI DI:

- Resistenza elettrica estraibile in acciaio inox
- Controllo termostatico a sonda
- Anodo di magnesio a protezione del serbatoio
- Flangia a 5 bulloni per garantire robustezza e facilità di manutenzioni periodiche
- Indicatore livello temperatura
- Spia on/off
- Valvola di sicurezza tarata a 8 bar
- Regolazione manuale della temperatura esterna (mod. verticali)

GARANZIA 5 ANNI

MODELLO		50 VE	80 VE	100 VE	120 VE	150 VE	50 HO	80 HO	100 HO	120 HO	150 HO
Capacità serbatoio	l	48,5	78	100	120	140	48,5	78	100	120	140
Potenza elettrica	W	1200	1200	1500	1500	1500	1200	1200	1500	1500	1500
Tempo di riscaldamento	20+55°C	2h-3min	3h-7min	3h-5min	3h-39min	4h-15min	2h-3min	3h-7min	3h-5min	3h-39min	4h-15min
Altezza totale	mm	545	750	970	1115	1235	440	440	440	440	440
Diametro max	mm	440	440	440	440	440	565	770	990	1135	1255
Peso a vuoto	Kg	19	24	28	31	35	19	24	28	31	35
CODICE		**E00021PB**	**E30021PB**	**E400B1PB**	**E500B1PB**	**E600B1PB**	**E01021JB**	**E31021JB**	**E410B1JB**	**E510B1JB**	**E610B1JB**
PREZZO		**153,50**	**164,80**	**180,30**	**213,00**	**236,00**	**194,70**	**201,00**	**218,00**	**246,00**	**262,00**
CODICE	**MT DX**	-	**E330B1PB**	-	-	-	-	-	-	-	-
	MT SX	-	**E340B1PB**	-	-	-	-	-	-	-	-
PREZZO		-	**224,00**	-	-	-	-	-	-	-	-

SCALDACQUA ELETTRICI
MEDI LITRAGGI

HYDROTECH

PER INTERNI

- Diversi modelli con capacità da 50 fino a 150 litri
- Versioni: **VE**-verticale, HO-orizzontale, **MT DX**-misto termo attacchi destri, **MT SX**-misto termo attacchi sinistri



DOTATI DI:

- Resistenza elettrica estraibile in rame
- Controllo termostatico a sonda
- Anodo di magnesio a protezione del serbatoio
- Flangia a 5 bulloni per garantire robustezza e facilità di manutenzioni periodiche
- Indicatore livello temperatura
- Spia on/off
- Valvola di sicurezza tarata a 8 bar
- Regolazione manuale della temperatura esterna (mod. verticali)

GARANZIA 2 ANNI

MODELLO		50 VE	80 VE	100 VE	120 VE	150 VE	50 HO	80 HO	100 HO	120 HO	150 HO
Capacità serbatoio	l	48,5	78	100	120	140	48,5	78	100	120	140
Potenza elettrica	W	1200	1200	1500	1500	1500	1200	1200	1500	1500	1500
Tempo di riscaldamento	20+55°C	2h-3min	3h-7min	3h-5min	3h-39min	4h-15min	2h-3min	3h-7min	3h-5min	3h-39min	4h-15min
Altezza totale	mm	545	750	970	1115	1235	440	440	440	440	440
Diametro max	mm	440	440	440	440	440	565	770	990	1135	1255
Peso a vuoto	Kg	19	24	28	31	35	19	24	28	31	35
CODICE		**E00021DB**	**E30021DB**	**E400B1DB**	**E500B1DB**	**E600B1DB**	**E010217B**	**E310217B**	**E410B17B**	**E510B17B**	**E610B17B**
PREZZO		**134,90**	**146,30**	**161,70**	**189,50**	**207,00**	**158,60**	**181,30**	**199,80**	**212,00**	**229,00**
CODICE	**MT DX**	-	**E330B1DB**	**E430B1DB**	**E530B1DB**	**E630B1DB**	-	-	-	-	-
	MT SX	-	**E340B1DB**	**E440B1DB**	**E540B1DB**	**E640B1DB**	-	-	-	-	-
PREZZO		-	**202,00**	**230,00**	**246,00**	**273,00**	-	-	-	-	-

SCALDACQUA ELETTRICI PICCOLI LITRAGGI

BRICK

PER INTERNI

BRICK è la serie dei piccoli litraggi per uso domestico che abbina la semplicità di utilizzo alla possibilità di una facile installazione anche in carenza di spazio, grazie anche alle dimensioni particolarmente compatte. Ideale per le piccole necessità di acqua calda (cucina, doccia) è disponibile nei modelli con capacità da 10 e 15 litri in versione sopra e sottolavello e da 30 litri in versione sopralavello. Regolazione della temperatura da manopola esterna.

MODELLO		BR 10	BR 10S*	BR 15	BR 15S*	BR 30
Capacità serbatoio	l	10	10	15	15	30
Potenza elettrica	W	1500	1500	1500	1500	1500
Tempo di riscaldamento	20+55°C	25min	55min	35min	35min	75min
Grado di protezione	IP	24	24	24	24	24
Peso a vuoto	Kg	5,5	5,5	8,5	8,5	12
CODICE		**GR94T00B**	**GR90T00B**	**GR94R0BB**	**GR90R00B**	**GR9425BB**
PREZZO		**93,73**	**94,76**	**100,90**	**102,00**	**123,60**

GARANZIA 2 ANNI



**** SOTTOLAVELLO***

SCALDACQUA ELETTRICI PICCOLI LITRAGGI

SHOWER

PER INTERNI

SHOWER è lo scaldacqua adatto ad essere installato ovunque e con la massima semplicità. Disponibile nel modello con capacità del serbatoio da 12 litri, risulta ideale nelle situazioni in cui sono richieste piccole quantità d'acqua senza lunghe attese (cucina, garage, uffici e locali pubblici). Regolazione della temperatura da termostato interno.

MODELLO		SH 12
Capacità serbatoio	l	12
Potenza elettrica	W	1500
Tempo di riscaldamento	20+55°C	25min
Grado di protezione	IP	X4
Peso a vuoto	Kg	6
CODICE		**GTB41A0B**
PREZZO		**83,43**

GARANZIA 2 ANNI



SCALDACQUA ELETTRICI PICCOLI LITRAGGI

MIMO

PER INTERNI

MIMO è il più piccolo dell'intera gamma di scaldacqua elettrici FER.
Con una capacità di 5,5 litri è in grado di garantire in tempi rapidi le quantità di acqua calda necessarie per le esigenze di uffici e locali pubblici. Regolazione della temperatura da termostato interno.

MODELLO		MU 5,5
Capacità serbatoio	l	5,5
Potenza elettrica	W	800
Tempo di riscaldamento	20+55°C	23min
Grado di protezione	IP	X4
Peso a vuoto	Kg	4,5
CODICE		**GTC30K0B**
PREZZO		**75,19**

GARANZIA 2 ANNI



CALDAIE A BASAMENTO BRUCIATORI AD ARIA SOFFIATA

Verifica del prodotto e attivazione della garanzia convenzionale gratuite, a carico del Centro Assistenza Autorizzato (SOLO PER CALDAIE A BASAMENTO A GAS E GRUPPI TERMICI A GASOLIO)

CALDAIE A BASAMENTO A GAS

PXF NF 66
ECOMAX NF 67
PX FLOW NF 68
SEVEN D LN 69
SEVEN D K 100 LN 70
SEVEN LN 71

CALDAIE A BASAMENTO A GAS-GASOLIO

G3G 72
G3G D 73
GGN2 N 74
GGN4 N 75
G3G D K 76

GRUPPI TERMICI A GASOLIO

G3G D SI UNIT 77
G3G D K UNIT 78

CALDAIE A BASAMENTO A COMBUSTIBILE SOLIDO

GF N 79
GFG 80
MIKRO P7 81

CALDAIE IN ACCIAIO PRESSURIZZATE

MARK RH 80÷800 82
MARK RH 900÷2600 83

BRUCIATORI AD ARIA SOFFIATA

MIKRO G 84
MIKRO M 85

ACCESSORI

ACCESSORI FUMI PER CALDAIE A FLUSSO FORZATO 54

PXF NF

PER INTERNI



LA TECNOLOGIA:

- **Generatore termico** ad alto rendimento a combustibile gassoso a basamento, camera di combustione stagna, con ventilatore a valle della camera
- **Scambiatore di calore** a geometria compatta, interamente in rame, costituito da una batteria di tubi in rame, alettati esternamente, superficie esterna con ricopertura anticorrosione ottenuta con bagno di lacca di alluminio atossica
- **Bruciatore ad aria aspirata** in acciaio inox AISI 304, accensione elettronica con dispositivo di sicurezza a rilevazione di fiamma
- **Portata termica** costante del tipo on-off, massima regolabile

I VANTAGGI DI PXF NF:

- **Elevati rendimenti energetici, certificazione energetica 3 stelle 92/42 EEC**
- **Robustezza** grazie all'eccellente qualità dei materiali impiegati e ai severi collaudi a cui sono sottoposti tutti i suoi componenti
- **Mantellatura** verniciata di bianco per anaforesi a polveri epossidiche
- **Razionalità costruttiva** che esalta la semplicità di installazione e degli interventi di manutenzione
- **Vaso di espansione chiuso** del circuito riscaldamento (10 litri)
- **Pompa di circolazione** riscaldamento a 3 velocità
- **Funzionamento anche a GPL** con l'utilizzo di un apposito kit di conversione da acquistare in fase d'ordine

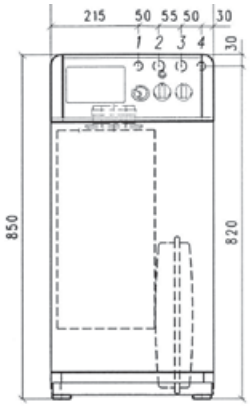

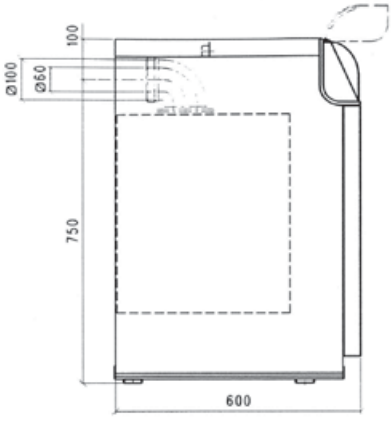

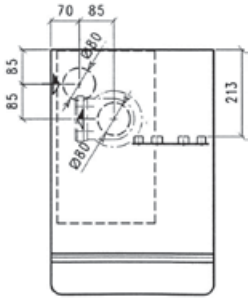

LEGENDA
1 entrata gas ø 1/2"
2 mandata impianto ø 3/4"
3 ritorno impianto ø 3/4"
4 riempimento ø 1/2"

MODELLO		30
Potenza termica	kw	31,0
Portata termica	kw	33,3
Contenuto acqua	litri	1,7
Capacità vaso di espansione	litri	10
Grado di protezione	IP	X4D
CODICE		**0A4O6PAB**
PREZZO		**1.307,00**

ACCESSORI

CODICE	DESCRIZIONE	EURO
1KWMA34Y	KIT MINIMO SCARICO TUBI SEPARATI 80/80	**49,44**
1KWMA31Y	CURVA COASSIALE 90°, GIREVOLE 360° CON PASSO 45° Ø 100/60 mm, CON FLANGIA	**26,94**
1KWMA33K	ATTACCO VERTICALE PER TUBO COASSIALE Ø 60/100	**20,48**
1KWMA59U	KIT COMPLETO ASPIRAZIONE ARIA E SCARICO FUMI COASSIALEØ 60/100 ORIZZONTALE (L=1000 mm)	**50,82**
1KWMA09A	COPERCHIO FORATO PER USCITE VERTICALI COASSIALI	**29,28**
1KWMA17K	KIT SCARICO TUBI SEPARATI 80/80 (CONFEZIONE 10 PZ.)	**68,19**

NOTA: Per le termoregolazioni vedi capitolo TERMOREGOLAZIONI BASE

ECOMAX NF

PER INTERNI



LA TECNOLOGIA:

- **Generatore termico** ad alto rendimento a combustibile gassoso a basamento, camera di combustione stagna, con ventilatore a valle della camera di combustione
- **Scambiatore di calore** a geometria compatta, interamente in rame, costituito da una batteria di tubi in rame alettati esternamente, superficie esterna con ricopertura anti-corrosione ottenuta con bagno di lacca di allumino atossica
- **Bruciatore ad aria aspirata** in acciaio inox AISI 304, accensione elettrica con dispositivo di sicurezza a rivelazione di fiamma
- **Portata termica** modulante sia in produzione sanitaria che in riscaldamento, massima regolabile in riscaldamento

I VANTAGGI DI ECOMAX NF:

- **Elevati rendimenti energetici, certificazione energetica 3 stelle 92/42 EEC**
- **Robustezza** grazie all'eccellente qualità dei materiali impiegati e ai severi collaudi a cui sono sottoposti i suoi componenti
- **Mantellatura** verniciata di bianco per anaforesi a polveri epossidiche
- **Bollitore** ad accumulo rapido in acciaio vetroporcellanato da 100 litri, isolato con strato di poliuretano espanso
- **Due circolatori** per riscaldamento e carica bollitore
- **Vaso di espansione chiuso** del circuito riscaldamento (10 litri) e del sanitario (3 litri)
- **Scheda elettronica a microprocessore** per una maggiore immediatezza di risposta agli input di funzione
- **Led di visualizzazione** anomalie e stati di funzionamento
- **Funzionamento anche a GPL** con l'utilizzo di un apposito kit di conversione da acquistare in fase d'ordine

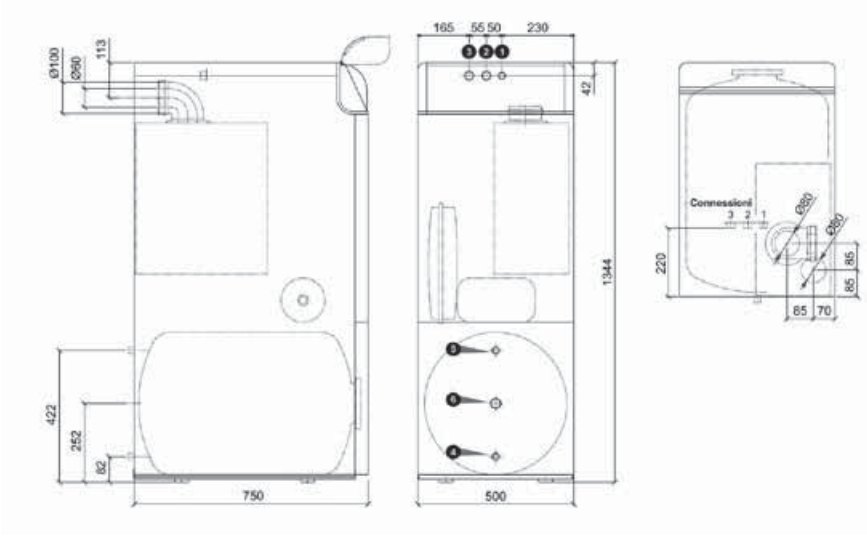

LEGENDA

1 entrata gas ø 1/2"
2 mandata impianto ø 3/4"
3 ritorno impianto ø 3/4"
4 entrata acqua fredda sanitaria ø 3/4"
5 uscita acqua calda sanitaria ø 3/4"
6 ricircolo ø 1/2"

MODELLO			30
Potenza termica nominale	Min	kw	9,2
riscaldamento	Max	kw	31,0
Portata termica	Min	kw	10,7
	Max	kw	33,3
Potenza termica utile sanitaria		kw	31,0
Capacità bollitore		litri	100
Produzione sanitaria massima	Δt 30°C	l/10 min	220
	Δt 30°C	l/h	930
Grado di protezione		IP	X4D
CODICE			**0A5X6PAB**
PREZZO			**2.486,00**

ACCESSORI

CODICE	DESCRIZIONE	EURO
1KWMA12W	KIT POMPE PER IMPIANTO A 2 ZONE	**387,00**
1KWMA13W	KIT POMPE PER IMPIANTO A 3 ZONE	**520,00**
1KWMA34Y	KIT MINIMO SCARICO TUBI SEPARATI 80/80	**49,44**
1KWMA31Y	CURVA COASSIALE 90°, GIREVOLE 360° CON PASSO 45°, Ø 100/60 mm, CON FLANGIA	**26,94**
1KWMA33K	ATTACCO VERTICALE PER TUBO COASSIALE Ø 60/100	**20,48**
1KWMA59U	KIT COMPLETO ASPIRAZIONE ARIA E SCARICO FUMI COASSIALE Ø 60/100 ORIZZONTALE (L=1000 mm)	**50,82**
1KWMA64K	COPERCHIO FORATO PER USCITE VERTICALI COASSIALI	**33,75**
1KWMA17K	KIT SCARICO TUBI SEPARATI 80/80 (CONFEZIONE 10 PZ.)	**68,19**

NOTA: Per le termoregolazioni vedi capitolo TERMOREGOLAZIONI BASE

PX FLOW NF

PER INTERNI



LA TECNOLOGIA:

- **Generatore termico** ad alto rendimento a combustibile gassoso a basamento, camera di combustione stagna, con ventilatore a valle della camera
- **Scambiatore di calore** a geometria compatta, interamente in rame, costituito da una batteria di tubi in rame, alettati esternamente, superficie esterna con ricopertura anticorrosione ottenuta con bagno di lacca di alluminio atossica
- **Bruciatore ad aria aspirata** in acciaio inox AISI 304, accensione elettronica con dispositivo di sicurezza a rilevazione di fiamma
- **Portata termica** modulante sia in produzione sanitaria che in riscaldamento, massima regolabile in riscaldamento, gestita da scheda elettronica a microprocessore

I VANTAGGI DI PX FLOW NF:

- **Elevati rendimenti energetici, certificazione energetica 3 stelle 92/42 EEC**
- **Robustezza** grazie all'eccellente qualità dei materiali impiegati e ai severi collaudi cui sono sottoposti tutti i suoi componenti
- **Mantellatura** verniciata di bianco per anaforesi a polveri epossidiche
- **Bollitore** ad accumulo rapido in acciaio INOX AISI 316 da 55 litri, isolato con strato di poliuretano espanso
- **Due circolatori** per riscaldamento e carica bollitore
- **Vaso di espansione chiuso** del circuito riscaldamento (10 litri) e del sanitario (2 litri)
- **Scheda elettronica a microprocessore** per una maggiore immediatezza di risposta agli input di funzione
- **Led di visualizzazione** anomalie e stati di funzionamento
- **Funzionamento anche a GPL** con l'utilizzo di un apposito kit di conversione da acquistare in fase d'ordine

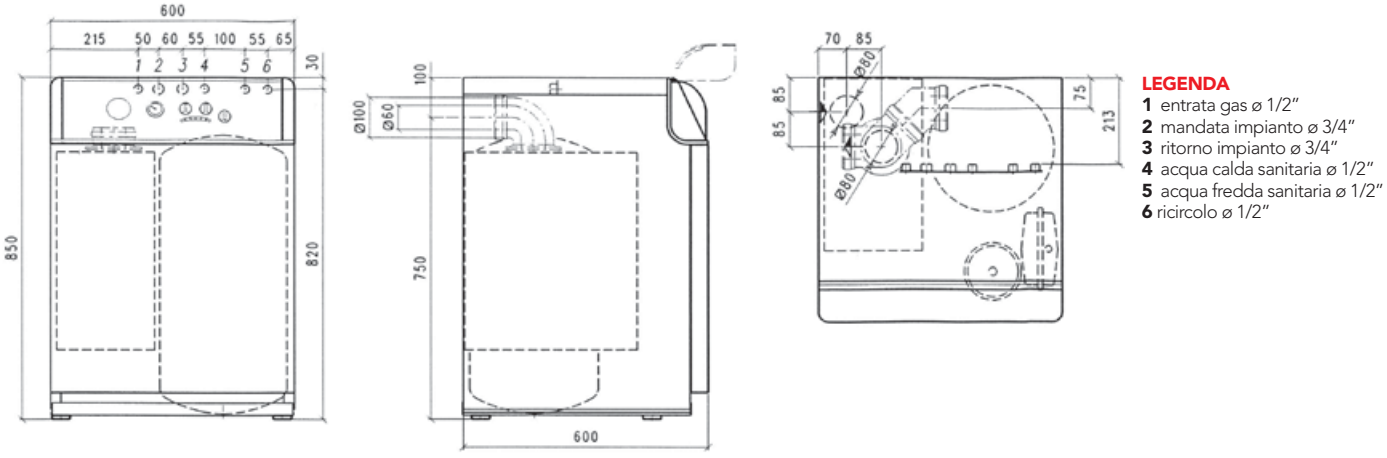

LEGENDA

1 entrata gas ø 1/2"
2 mandata impianto ø 3/4"
3 ritorno impianto ø 3/4"
4 acqua calda sanitaria ø 1/2"
5 acqua fredda sanitaria ø 1/2"
6 ricircolo ø 1/2"

MODELLO			30/55
Potenza termica nominale riscaldamento (Pn)	Min	kw	9,2
	Max	kw	31,0
Portata termica	Min	kw	10,7
	Max	kw	33,3
Potenza termica utile sanitaria		kw	31,0
Capacità bollitore		l	55
Produzione sanitaria massima	Δt 30°C	l/10min	190
	Δt 30°C	l/h	930
Grado di protezione		IP	X4D
CODICE			**0B5X6PAB**
PREZZO			**2.211,00**

ACCESSORI

CODICE	DESCRIZIONE	EURO
1KWMA34Y	KIT MINIMO SCARICO TUBI SEPARATI 80/80	**49,44**
1KWMA31Y	CURVA COASSIALE 90°, GIREVOLE 360° CON PASSO 45° Ø 100/60 MM, CON FLANGIA	**26,94**
1KWMA33K	ATTACCO VERTICALE PER TUBO COASSIALE Ø 60/100	**20,48**
1KWMA59U	KIT COMPLETO ASPIRAZIONE ARIA E SCARICO FUMI COASSIALE Ø 60/100 ORIZZONTALE (L=1000 mm)	**50,82**
1KWMA09W	COPERCHIO FORATO PER USCITE VERTICALI COASSIALI	**34,05**
1KWMA17K	KIT SCARICO TUBI SEPARATI 80/80 (CONFEZIONE 10 PZ.)	**68,19**

NOTA: Per le termoregolazioni vedi capitolo TERMOREGOLAZIONI BASE

SEVEN D LN

PER INTERNI



LA TECNOLOGIA:

- **Generatore** ad alto rendimento a basamento a combustibile gassoso con camera di combustione semibagnata per produzione di acqua calda per il riscaldamento
- **Corpo in ghisa G20** ed elementi preassemblati con biconi e tiranti in acciaio, isolato con materassino di lana di vetro rivestita da materiale antistrappo
- **Mantellatura** in acciaio verniciato per anaforesi a polveri epossidiche e cottura in forno a 180°C
- **Fornita** in un solo collo contenuta in imballo in legno
- **Gestione** di un eventuale bollitore esterno
- **Bruciatore** ad aria aspirata 2 rampe in acciaio a **basse emissioni** di NOx

I VANTAGGI DI SEVEN D LN:

- **Disponibile completa di pompa e vaso con kit opzionale**
- **Certificazione energetica 3 stelle di rendimento secondo 92/42 ECC**
- **Funzionamento** in temperaura scorrevole con sonda esterna (opzionale)
- **Comandi** a tasti ed interfaccia display LCD
- **Manutenzione e pulizia** facilitate dalla possibilità di accesso alla caldaia frontale
- **Rendimenti molto elevati** da cui derivano consumi contenuti ed economicità di esercizio
- **Abbinabile** al cronocomando remoto (opzionale)
- **Sistema antigelo**
- **Funzionamento anche a GPL** con l'utilizzo di un apposito kit di conversione da acquistare in fase d'ordine

SEVEN D LN

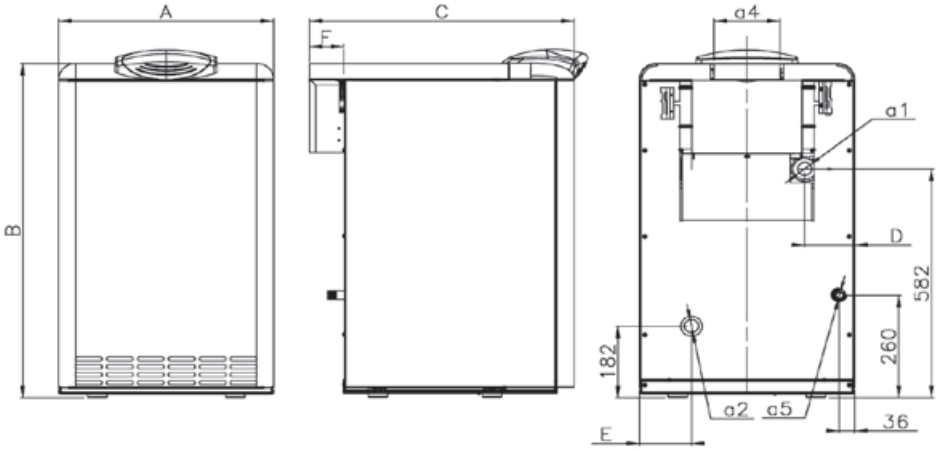

DIMENSIONI		20	30	40
A	mm	400	500	500
B	mm	850	850	850
C	mm	615	615	615
D	mm	109	116	73
E	mm	114	121	78
F	mm	70	80	80
MANDATA a1	pollici	1"	1"	1"
RITORNO a2	pollici	1"	1"	1"
USCITA FUMI a4	mm	111	151	151
SCARICO ACQUA IMPIANTO CALDAIA a5	mm	1/2"	1/2"	1/2"

MODELLO			20 LN	30 LN	40 LN
Portata termica max		kw	21,5	32,2	42,9
Potenza termica max		kw	20,0	30,2	40,1
Rendimento Pmax (80-60°C)		%	93,1	93,7	93,5
Rendimento 30% Pn		%	92,7	91,8	92,5
Classe efficienza direttiva 92/42 EEC			★★★	★★★	★★★
Classe emissione NOx			5	5	5
Numero di elementi		nr.	3	4	5
Pressione di esercizio riscaldamento	Max	bar	6	6	6
	Min	bar	0,8	0,8	0,8
Pressione max di esercizio sanitario		bar	9	9	9
Temperatura max mandata		°C	95	95	95
Contenuto acqua caldaia		litri	9,1	11,6	14,1
Peso a vuoto		Kg	106	136	164
Grado di protezione		IP	X0D	X0D	X0D
CODICE			**0E4M3S1B**	**0E4M4S1B**	**0E4M5S1B**
PREZZO			**1.830,00**	**1.943,00**	**2.074,00**

ACCESSORI

CODICE	DESCRIZIONE	EURO
1KWMA11W	SENSORE BOLLITORE AGGIUNTIVO 2 METRI	**15,91**
043005X0	SENSORE BOLLITORE AGGIUNTIVO 5 METRI	**21,22**
013017X0	KIT PER LA GESTIONE CON TERMOSTATO (non fornito) DI UN BOLLITORE SANITARIO (per caldaie solo riscaldamento) DISPONIBILE DA APRILE	**14,00**
013018X0	SONDA ESTERNA	**28,33**
022002X0	KIT CIRCOLATORE E VASO ESPANSIONE 14 LT.	**171,00**

NOTA: Per le termoregolazioni vedi capitolo TERMOREGOLAZIONI BASE

CALDAIA A BASAMENTO A GAS DI TIPO LOW NOX, CORPO IN GHISA, CON BOLLITORE VETROPORCELLANATO, TIRAGGIO NATURALE, CAMERA APERTA, ACCENSIONE ELETTRONICA

SEVEN D K 100 LN

PER INTERNI

LA TECNOLOGIA:

- **Generatore** ad alto rendimento a basamento a combustibile gassoso con camera di combustione semibagnata per produzione di acqua calda per il riscaldamento
- **Corpo in ghisa G20** ed elementi preassemblati con biconi e tiranti in acciaio, isolato con materassino di lana di vetro rivestita da materiale antistrappo
- **Mantellatura** in acciaio verniciato per anaforesi a polveri epossidiche e cottura in forno a 180°C
- **Fornita** in un solo collo contenuta in imballo in legno
- **Bollitore** ad accumulo acqua calda in acciaio vetroporcellanato 100 litri
- **Produzione acqua calda sanitaria**
- **Bruciatore** ad aria aspirata 2 rampe in acciaio a **basse emissioni** di NOx

I VANTAGGI DI SEVEN D K 100 LN:

- **Certificazione energetica 3 stelle di rendimento secondo 92/42 ECC**
- **Funzionamento** in temperaura scorrevole con sonda esterna (opzionale)
- **Comandi** a tasti ed interfaccia display LCD
- **Manutenzione e pulizia** facilitate dalla possibilità di accesso alla caldaia frontale
- Vaso di espansione sanitario e rubinetto carico impianto forniti in kit opzionale
- **Rendimenti** molto **elevati** da cui derivano consumi contenuti ed economicità di esercizio
- **Abbinabile** al cronocomando remoto (opzionale)
- **Sistema antigelo**
- **Funzionamento anche a GPL** con l'utilizzo di un apposito kit di conversione da acquistare in fase d'ordine



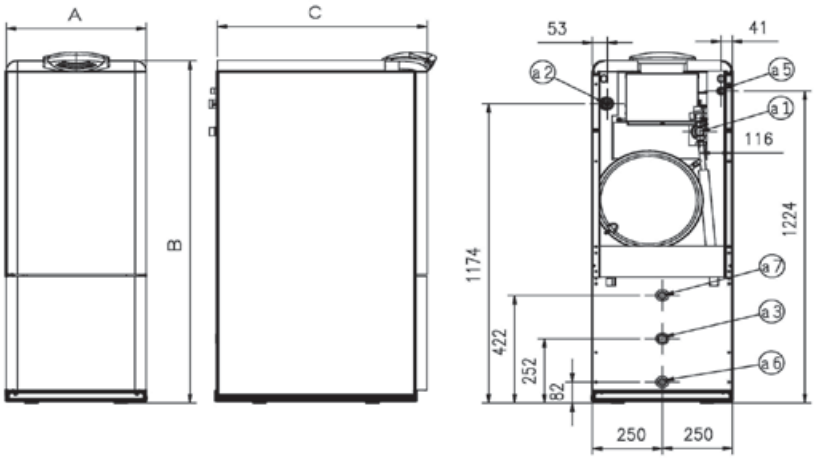

***** GENERATORE FORNITO DI SERIE SENZA GRUPPO DI CARICO E VASO DI ESPANSIONE SANITARIO (disponibili con kit opzionale)

LEGENDA
a1 mandata impianto ø 1"
a2 ritorno impianto ø 1"
a3 ricircolo sanitario ø 3/4"
a4 uscita fumi ø 150 mm
a5 attacco gas ø 1/2"
a6 entrata acqua fredda sanitaria ø 3/4"
a7 uscita acqua calda sanitaria ø 3/4"

MODELLO			30
Portata termica max		kw	32,2
Potenza termica max		kw	30,2
Rendimento Pmax (80-60°C)		%	93,7
Rendimento 30% Pn		%	91,8
Classe efficienza direttiva 92/42 EEC			★★★
Classe emissione NOx			5
Contenuto accumulo sanitario		litri	100
Produzione acqua calda sanitaria	Δt 30°C	l/h	800
	Δt 30°C	l/10 min	220
Numero di elementi		nr.	4
Pressione di esercizio riscaldamento	Max	bar	6
	Min	bar	0,8
Pressione max di esercizio sanitario		bar	9
Temperatura max mandata		°C	95
Contenuto acqua caldaia		litri	12,5
Peso a vuoto		Kg	245
Grado di protezione		IP	X0D
CODICE			**0F4V4S1B**
PREZZO			**3.337,00**

ACCESSORI

CODICE	DESCRIZIONE	EURO
013018X0	SONDA ESTERNA	**28,33**
032007X0 *	KIT VASO ESPANSIONE SANITARIO E CARICO IMPIANTO	**75,19**

NOTA: Per le termoregolazioni vedi capitolo TERMOREGOLAZIONI BASE - EVOLUTE

SEVEN LN

PER INTERNI



LA TECNOLOGIA:

- **Generatore termico ad alto rendimento** a combustibile gassoso, a basamento, a camera di combustione aperta e bagnata, espulsione fumi a tiraggio naturale
- **Corpo caldaia in ghisa G20** ad elementi preassemblati, isolato con materassino di lana di vetro rivestita da tela in fibra ceramica antistrappo
- **Bruciatore ad aria aspirata a rampe** in acciaio, accensione elettrica a fiamma pilota intermittente e dispositivo di sicurezza a rivelazione dalla presenza di fiamma
- **Basse emissioni** di NOx e CO
- **Portata termica variabile**, con funzionamento di tipo **bistadio** (escluso mod. 56)
- **Collettore fumi** con dispositivo rompitiraggio-antivento semincorporato
- **Mantellatura** in acciaio verniciato bianco per anaforesi a polveri epossidiche

I VANTAGGI DI SEVEN LN:

- **Elevata efficienza** grazie all'ampia superficie di scambio degli elementi in ghisa, all'innovativo bruciatore e all'isolamento del corpo caldaia
- **Razionalità costruttiva** per semplificare l'installazione e la manutenzione
- Possibilità di installazione dei moduli in batteria, in linea o contrapposti **(certificato ISPESL)**
- **Funzionamento anche a GPL** con l'utilizzo di un apposito kit di conversione da acquistare in fase d'ordine

SEVEN LN

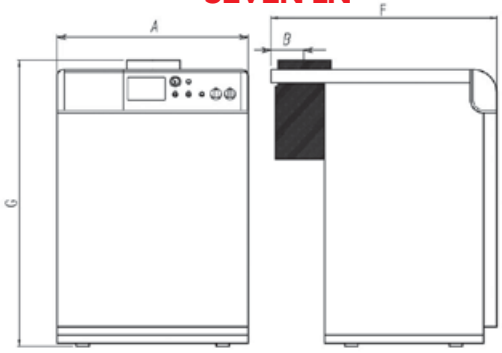

SEVEN LN 56

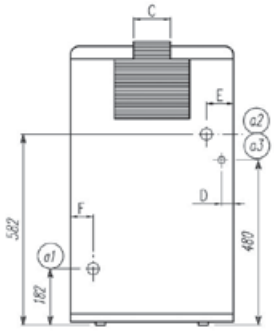

LEGENDA MOD. LN 56
a1 ritorno impianto ø 1"
a2 mandata impianto ø 1"
a3 entrata gas ø 1/2"

SEVEN LN 67-107

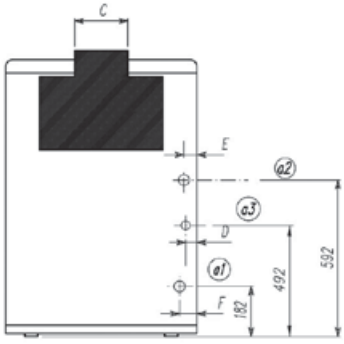

LEGENDA MOD. LN 67-107
a1 ritorno impianto ø 1"1/4
a2 mandata impianto ø 1"1/4
a3 entrata gas ø 3/4"

SEVEN LN 136-289

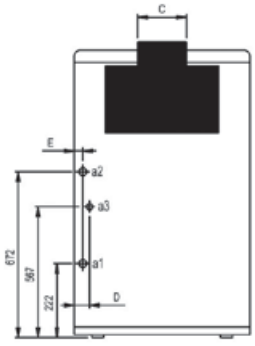

LEGENDA MOD. LN 136-289
a1 ritorno impianto ø 2"
a2 mandata impianto ø 2"
a3 entrata gas ø 1" mod.136, ø 1" 1/2 mod. 170-289

MODELLO			56	67	87	107	136	170	221	289
Potenza termica	Nominale	kw	56	67	87	107	136	170	221	289
	1° stadio	kw	-	33,5	44	54	68	85	119	153
Portata termica	Nominale	kw	61,6	73,3	95,2	116	149	187	243	317
	1° stadio	kw	-	36,6	48,1	59,1	74,8	93,6	131	168
Classe emissione NOx (EN 297/A5)			5	5	5	5	5	5	5	5
Pressione max di esercizio		bar	6	6	6	6	6	6	6	6
Dimensioni	A	mm	600	760	930	1.100	1.020	1.190	1.440	1.780
	B	mm	95	100	110	120	148	173	173	198
	C	mm	180	180	200	220	250	300	300	350
	D	mm	40	41	40	40	53	60	57	66
	E	mm	80	42	41	40	45	46	45	49
	F	mm	615	760	760	760	1.050	1.050	1.050	1.100
	G	mm	850	970	970	970	1.050	1.050	1.050	1.050
Contenuto acqua		litri	16,6	19,1	24,1	29,1	42	50	62	78
Peso con imballo		kg	216	290	350	410	530	625	760	945
Elementi		nr.	6	7	9	11	9	11	14	18
Grado di protezione		IP	X0D	X0D	X0D	X0D	X0D	X0D	X0D	X0D
CODICE			**0E4M6AXB**	**0E4M7AXB**	**0E4M9AXB**	**0E4MBAXB**	**0E2M9AXB**	**0E2MBAXB**	**0E2MEAXB**	**0E2MIAXB**
PREZZO			**2.400,00**	**2.897,00**	**3.355,00**	**4.146,00**	**5.180,00**	**6.290,00**	**7.473,00**	**9.176,00**

NOTA: Per le termoregolazioni vedi capitolo TERMOREGOLAZIONI BASE

LA TECNOLOGIA:

- **Generatore ad alto rendimento** a basamento predisposto per bruciatore ad aria soffiata a combustibile liquido e/o gassoso a tre giri di fumo con camera di combustione bagnata per produzione di acqua calda per il riscaldamento
- **Corpo in ghisa G20** ed elementi preassemblati con biconi e tiranti in acciaio, isolato con materassino di lana di vetro rivestita da materiale antistrappo
- **Mantellatura in acciaio verniciato** per anaforesi a polveri epossidiche e cottura in forno a 180°C
- **Fornita** in un solo collo contenuta in imballo in legno

I VANTAGGI DI G3G:

- **Comandi semplici** e completi di termoidrometro
- **Sistema antigelo** di serie
- **Manutenzione e pulizia facilitate** dalla possibilità di accesso frontale alla caldaia
- **Nuovo design** con estetica elegante e raffinata



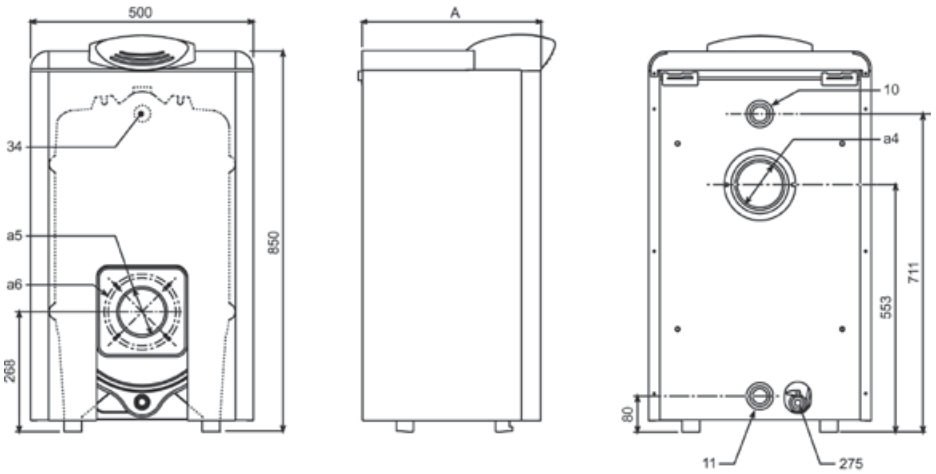

LEGENDA

10 Mandata impianto - 1" 1/2"
11 Ritorno impianto - 1" 1/2"
275 Scarico impianto - 1/2"
a4 Attacco camino Ø 120-130 mm
a5 Foro bruciatore Ø 105 mm
34 Bulbo temperatura riscaldamento e sicurezza
A mod. 32: 400 mm - mod. 47: 500 mm

MODELLO		32	47
Numero elementi	nr.	3	4
Portata termica max	kw	34,9	51,6
Potenza termica max riscaldamento	kw	32	47
Rendimento Pmax (80-60°C)	%	91,6	91,5
Rendimento 30%	%	94,1	94,1
Classe efficienza direttiva 92/42 EEC		★★	★★
Pressione max esercizio riscaldamento	bar	6	6
Contenuto acqua riscaldamento	litri	12,5	17
Peso a vuoto	kg	133	175
Perdita di carico lato fumi	mbar	0,05	0,2
Grado di protezione	IP	X0D	X0D
CODICE		**0ILJ3A1B**	**0ILJ4A1B**
PREZZO		**1.035,00**	**1.185,00**

NOTA: Per le termoregolazioni vedi capitolo TERMOREGOLAZIONI BASE

G3G D

PER INTERNI

LA TECNOLOGIA:

- **Generatore termico** ad alto rendimento a basamento predisposto per bruciatore ad aria soffiata a combustibile liquido e/o gassoso, a parziale inversione di fiamma ed un giro di fumo, camera di combustione bagnata, per produzione di acqua calda per il riscaldamento
- **Corpo in ghisa G20** ad elementi (6÷14) preassemblati con biconi e tiranti in acciaio, isolato con materassino di lana di vetro rivestita da materiale antistrappo
- **Mantellatura** in acciaio verniciato per anaforesi a polveri epossidiche e cottura in forno a 180°C
- **Fornita** in un solo collo contenuta in imballo in legno
- **Gestione** di un eventuale bollitore esterno

I VANTAGGI DI G3G D:

- **Certificazione energetica 3 stelle di rendimento secondo 92/42 ECC**
- **Funzionamento** in temperaura scorrevole con sonda esterna (opzionale)
- **Comandi** a tasti ed interfaccia display LCD
- **Manutenzione e pulizia** facilitate dalla possibilità di accesso alla caldaia frontale
- **Nuovo design** con estetica elegante e raffinata
- **Rendimenti molto elevati** da cui derivano consumi contenuti ed economicità di esercizio
- **Abbinabile** al cronocomando remoto (opzionale)
- **Sistema antigelo**



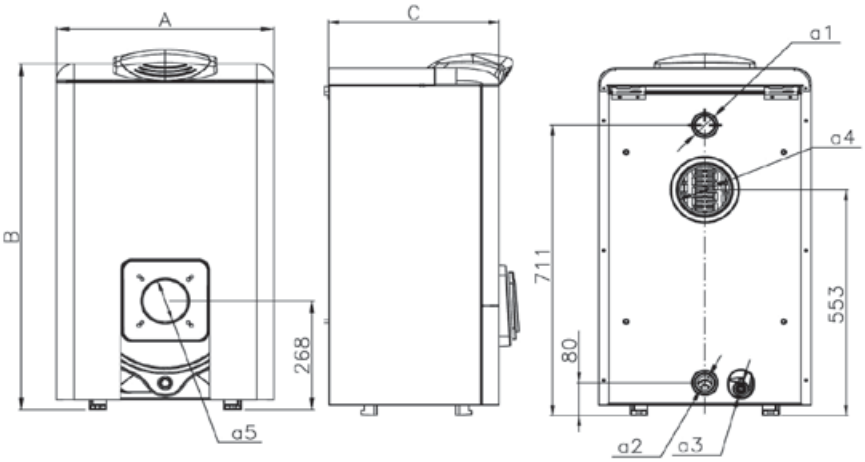

LEGENDA

a1 Mandata Ø 1 1/2"
a2 Ritorno Ø 1 1/2"
a3 Scarico impianto Ø 1/2"
a4 Attaco camino Ø 120-130 mm
a5 Attacco bruciatore Ø 105 mm

DIMENSIONI		32	45	59	74	90
A larghezza	mm	500	500	500	500	500
B altezza	mm	850	850	850	850	850
C profondità	mm	400	500	600	700	830

MODELLO		32	45	59	74	90
Numero elementi	nr.	3	4	5	6	7
Portata termica max	kw	34,3	48,2	62,9	78,8	95,7
Potenza termica max riscaldamento	kw	32,0	45,0	59,0	74,0	90,0
Rendimento Pmax (80-60°C)	%	93,3	93,4	93,8	93,9	94,0
Rendimento 30%	%	94,3	94,1	94,0	94,3	94,5
Classe efficienza direttiva 92/42 EEC		★★★	★★★	★★★	★★★	★★★
Pressione max esercizio riscaldamento	bar	6	6	6	6	6
Contenuto acqua riscaldamento	litri	12,5	17,0	21,5	26,0	31,0
Peso a vuoto	kg	137	179	221	263	305
Perdita di carico lato fumi	mbar	0,16	0,3	0,4	0,5	0,6
Grado di protezione	IP	X0D	X0D	X0D	X0D	X0D
CODICE		**0ILJ3H1B**	**0ILJ4H1B**	**0ILJ5H1B**	**0ILJ6H1B**	**0ILJ7H1B**
PREZZO		**1.186,00**	**1.355,00**	**1.507,00**	**1.709,00**	**1.893,00**

ACCESSORI

CODICE	DESCRIZIONE		EURO
1KWMA11W	SENSORE BOLLITORE AGGIUNTIVO 2 METRI		15,91
043005X0	SENSORE BOLLITORE AGGIUNTIVO 5 METRI		21,22
013017X0	KIT PER LA GESTIONE CON TERMOSTATO (non fornito) DI UN BOLLITORE SANITARIO (per caldaie solo riscaldamento)	DISPONIBILE DA APRILE	14,00
013018X0	SONDA ESTERNA		28,33

NOTA:
Per le termoregolazioni vedi capitolo TERMOREGOLAZIONI BASE - EVOLUTE

GGN2 N

PER INTERNI

LA TECNOLOGIA:

- **Generatore termico** ad alto rendimento a basamento predisposto per bruciatore ad aria soffiata a combustibile liquido e/o gassoso, a parziale inversione di fiamma ed un giro di fumo, camera di combustione bagnata, per produzione di acqua calda per il riscaldamento
- **Corpo in ghisa G20** ad elementi (6÷14) preassemblati con biconi e tiranti in acciaio, isolato con materassino di lana di vetro rivestita da materiale antistrappo
- **Mantellatura** in acciaio verniciato per anaforesi a polveri epossidiche e cottura in forno a 180°C
- **Fornita** in 3 colli:
  1) corpo caldaia in gabbia di legno
  2) mantellatura imballata in scatola di cartone
  3) quadro strumenti imballato in scatola di cartone
- **Linea** moderna ed elegante



I VANTAGGI DI GGN2 N:

- **Percorso** del gas di combustione che permette un funzionamento semplice e silenzioso
- **Manutenzione e pulizia** facilitate dalla possibilità di accesso alla caldaia frontale
- **Rendimenti** molto elevati da cui derivano consumi contenuti ed economicità di esercizio
- **Predisposizione per bruciatore bistadio**
- **Predisposizione elettrica per centralina di controllo**

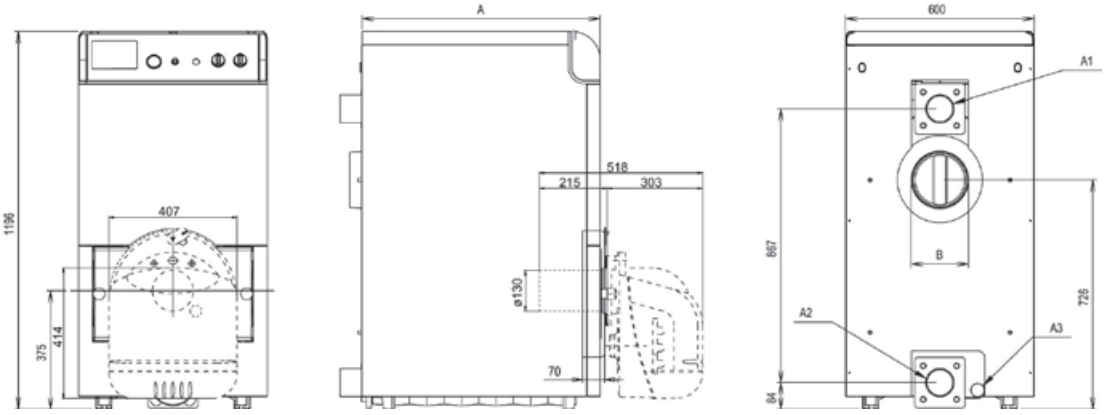

LEGENDA
A1 mandata impianto DN 80-3"
A2 ritorno impianto DN 80-3"
A3 scarico caldaia 3/4"

MODELLO		06	07	08	09	10	11	12	13	14
Portata termica	kw	116	136,9	156,5	176	195,6	215,2	234,7	254,3	273,9
Potenza termica	kw	107	126	144	162	180	198	216	234	252
Elementi	nr.	6	7	8	9	10	11	12	13	14
Contenuto acqua	litri	57	65	73	81	89	97	105	113	121
Peso corpo caldaia	kg	361	412	463	514	565	616	670	725	780
Dimensioni A	mm	757	867	977	1.087	1.197	1.307	1.417	1.527	1.637
B	mm	180	180	200	200	200	200	200	200	200
Grado di protezione	IP	X0D	X0D	X0D	X0D	X0D	X0D	X0D	X0D	X0D
CODICE		**1M3DX06B**	**1M3DX07B**	**1M3DX08B**	**1M3DX09B**	**1M3DX10B**	**1M3DX11B**	**1M3DX12B**	**1M3DX13B**	**1M3DX14B**
PREZZO		**3.219,00**	**3.569,00**	**3.942,00**	**4.286,00**	**4.625,00**	**4.969,00**	**5.318,00**	**5.718,00**	**6.065,00**

NOTA: Per le caratteristiche tecniche dei bruciatori più gli abbinamenti fare riferimento alla sezione bruciatori
NOTA: Per le termoregolazioni vedi capitolo TERMOREGOLAZIONI BASE

GGN4 N

PER INTERNI



LA TECNOLOGIA:

- **Generatore** ad alto rendimento a combustibile liquido o gassoso, a tre giri di fumo, camera di combustione bagnata, per produzione di acqua calda per riscaldamento adatta a funzionare **sia con collegamento all'impianto tradizionale, sia con collegamento all'impianto di riscaldamento a bassa temperatura**, con temperature minime di ritorno di 35°C
- **Corpo in ghisa G20 ad elementi da assemblare in fase di installazione del generatore in centrale**
- **Mantellatura** in acciaio verniciato grigio per anaforesi a polveri epossidiche
- **Linea** moderna ed elegante

I VANTAGGI DI GGN4 N:

- **Alti rendimenti** ottenuti grazie alla elevata tecnologia abbinata alla massima razionalità costruttiva
- **Particolare geometria** del corpo in ghisa e attacco supplementare che permette di collegare la caldaia in due diversi modi, secondo il sistema tradizionale oppure con il sistema di collegamento all'impianto di riscaldamento a bassa temperatura
- **Predisposizione per bruciatore bistadio**
- **Predisposizione elettrica per centralina di controllo**

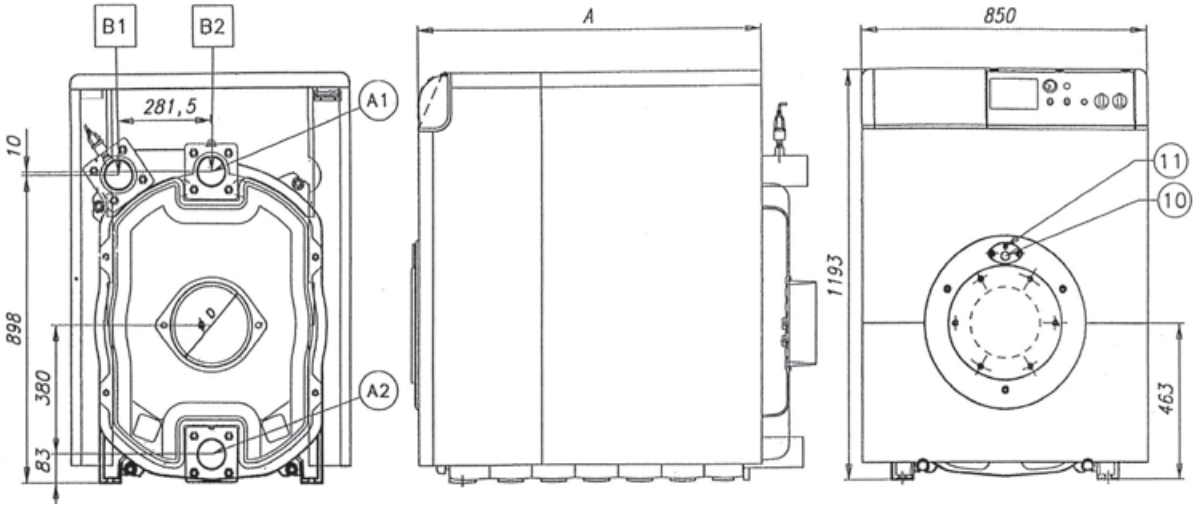

LEGENDA

A1 mandata impianto DIN 80 - ø 3" gas
A2 ritorno impianto DIN 80 - ø 3" gas
B1 mandata impianto a bassa temperatura DIN 80 - ø 3" gas
B2 ritorno impianto a bassa temperatura DIN 80 - ø 3" gas
10 attacco presa di pressione in camera di combustione
11 oblò per controllo fiamma

MODELLO		07	08	09	10	11	12	13	14
Potenza termica	kw	200	250	300	360	420	480	560	650
Portata termica	kw	217	270	324	388	452	516	600	695
Elementi	nr.	7	8	9	10	11	12	13	14
Contenuto acqua	dm^3	143	163	183	203	223	243	263	283
Peso	kg	840	950	1.060	1.170	1.280	1.390	1.500	1.610
Dimensioni A	mm	1.040	1.170	1.300	1.430	1.560	1.690	1.820	1.950
D	mm	180	180	250	250	250	250	250	250
Grado di protezione	IP	X0D	X0D	X0D	X0D	X0D	X0D	X0D	X0D
CODICE		**1R3DX07C**	**1R3DX08C**	**1R3DX09C**	**1R3DX10C**	**1R3DX11C**	**1R3DX12C**	**1R3DX13C**	**1R3DX14C**
PREZZO		**7.972,00**	**8.860,00**	**9.929,00**	**10.994,00**	**12.050,00**	**13.114,00**	**14.175,00**	**15.246,00**

ACCESSORI

CODICE	DESCRIZIONE	EURO
1KWMA26A	KIT TIRANTI PER ASSEMBLAGGIO ELEMENTI	**280,00**

NOTA: Per le caratteristiche tecniche dei bruciatori più gli abbinamenti fare riferimento alla sezione bruciatori.
NOTA: Per le termoregolazioni vedi capitolo TERMOREGOLAZIONI BASE

G3G D K

PER INTERNI



LA TECNOLOGIA:

- **Generatore** ad alto rendimento a basamento predisposto per bruciatore ad aria soffiata a combustibile liquido e/o gassoso **a tre giri** di fumo con camera di combustione bagnata per produzione di acqua calda per il riscaldamento e sanitario
- **Corpo in ghisa G20** ed elementi preassemblati con biconi e tiranti in acciaio, isolato con materassino di lana di vetro rivestita da materiale antistrappo
- **Mantellatura** in acciaio verniciato per anaforesi a polveri epossidiche e cottura in forno a 180°C
- **Fornita** in un solo collo contenuta in imballo in legno
- **Bollitore** ad accumulo acqua calda in acciaio vetroporcellanato 100 litri
- **Produzione acqua calda sanitaria**

I VANTAGGI DI G3G D K:

- **Certificazione energetica 3 stelle di rendimento secondo 92/42 ECC**
- **Funzionamento** in temperaura scorrevole con sonda esterna (opzionale)
- **Comandi** a tasti ed interfaccia display LCD
- **Manutenzione e pulizia** facilitate dalla possibilità di accesso alla caldaia frontale
- **Nuovo design** con estetica elegante e raffinata
- **Rendimenti molto elevati** da cui derivano consumi contenuti ed economicità di esercizio
- **Abbinabile** al cronocomando remoto (opzionale)
- **Sistema antigelo**

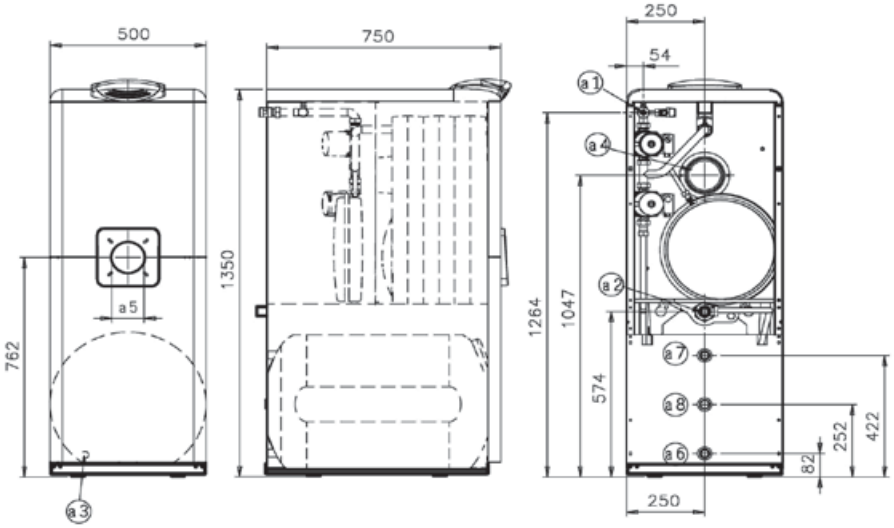

MODELLO			32 K 100
Portata termica max		kw	34,3
Potenza termica max riscaldamento		kw	32
Rendimento Pmax (80-60°C)		%	93,3
Rendimento 30% Pn		%	94,3
Classe efficienza direttiva 92/42 EEC			★★★
Pressione max esercizio riscaldamento		bar	9
Portata sanitaria	Δt 30°C	l/h	860
	Δt 30°C	l/10 min	230
Numero di elementi		nr.	3
Peso a vuoto		Kg	234
Perdita di carico lato fumi		mbar	0,22
Grado di protezione		IP	X0D
CODICE			**0KLS3HAB**
PREZZO			**2.551,00**

LEGENDA

a1 mandata impianto Ø 3/4"
a2 ritorno impianto Ø 1"
a3 scarico impianto Ø 1/2"
a4 uscita fumi Ø 120-130 mm
a5 attacco bruciatore Ø 105
a6 ingresso acqua sanitaria Ø 3/4"
a7 uscita acqua sanitaria Ø 3/4"
a8 ricircolo Ø 3/4"

ACCESSORI

CODICE	DESCRIZIONE	EURO
013018X0	SONDA ESTERNA	**28,33**

NOTA: Per le termoregolazioni vedi capitolo TERMOREGOLAZIONI BASE - EVOLUTE

G3G D SI UNIT

PER INTERNI



LA TECNOLOGIA:

- **Generatore** ad alto rendimento a basamento con bruciatore ad aria soffiata a combustibile liquido a **tre giri** di fumo con camera di combustione bagnata per produzione di acqua calda per il riscaldamento e sanitario istantaneo
- **Corpo in ghisa G20** ed elementi preassemblati con biconi e tiranti in acciaio, isolato con materassino di lana di vetro rivestita da materiale antistrappo
- **Mantellatura** in acciaio verniciato per anaforesi a polveri epossidiche e cottura in forno a 180°C
- **Fornita** in un solo collo contenuta in imballo in legno
- **Completa** di bruciatore di gasolio Fer MIKRO G (premontato)

I VANTAGGI DI G3G D SI UNIT:

- **Certificazione energetica 3 stelle di rendimento secondo 92/42 ECC**
- **Funzionamento** in temperaura scorrevole con sonda esterna (opzionale)
- **Comandi** a tasti ed interfaccia display LCD
- **Manutenzione e pulizia** facilitate dalla possibilità di accesso alla caldaia frontale
- **Nuovo design** con estetica elegante e raffinata
- Rendimenti molto elevati da cui derivano consumi contenuti ed economicità di esercizio
- **Abbinabile** al cronocomando remoto (opzionale)
- **Sistema antigelo**

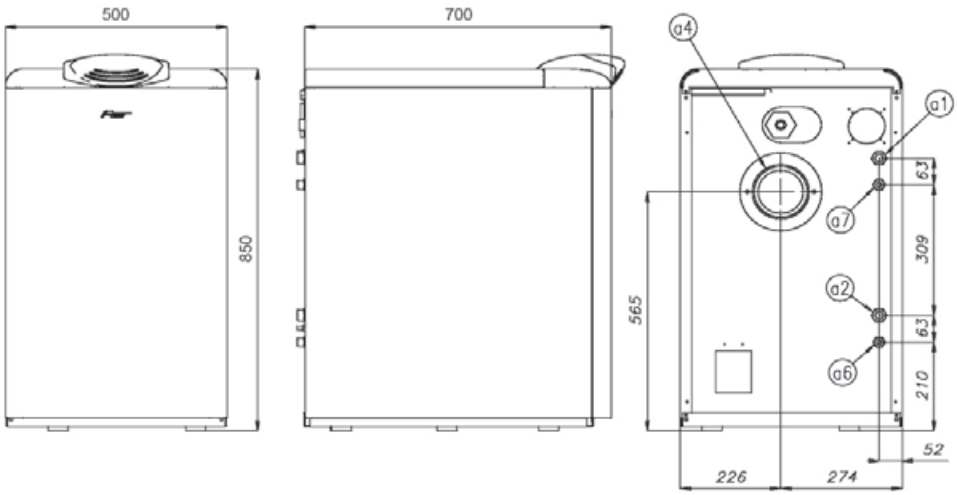

MODELLO		32
Portata termica max	kw	34,3
Potenza termica max riscaldamento	kw	32
Rendimento Pmax (80-60°C)	%	93,3
Rendimento 30% Pn	%	94,3
Classe efficienza direttiva 92/42 EEC		★★★
Pressione max di esercizio riscaldamento	bar	6
Portata sanitaria Δt30°C	l/min	15,3
Numero di elementi	nr.	3
Peso a vuoto	Kg	169
Grado di protezione	IP	X0D
CODICE		**0LLC3HAB**
PREZZO		**2.990,00**

LEGENDA
a1 mandata impianto Ø 3/4"
a2 ritorno impianto Ø 3/4"
a3 scarico impianto Ø 1/2"
a4 uscita fumi Ø 120-130 mm
a6 uscita acqua calda sanitaria Ø 1/2"
a7 entrata acqua fredda sanitaria Ø 1/2"

ACCESSORI

CODICE	DESCRIZIONE	EURO
013018X0	SONDA ESTERNA	**28,33**

NOTA: Per le termoregolazioni vedi capitolo TERMOREGOLAZIONI BASE - EVOLUTE

G3G D K UNIT

PER INTERNI



LA TECNOLOGIA:

- **Generatore** ad alto rendimento a basamento con bruciatore ad aria soffiata a combustibile liquido a **tre giri** di fumo con camera di combustione bagnata per produzione di acqua calda per il riscaldamento e sanitario
- **Corpo in ghisa G20** ed elementi preassemblati con biconi e tiranti in acciaio, isolato con materassino di lana di vetro rivestita da materiale antistrappo
- **Mantellatura** in acciaio verniciato per anaforesi a polveri epossidiche e cottura in forno a 180°C
- **Fornita** in un solo collo contenuta in imballo in legno
- **Bollitore** ad accumulo acqua calda in acciaio vetroporcellanato 100 litri
- **Bruciatore** a gasolio Fer di serie

I VANTAGGI DI G3G D K UNIT:

- **Certificazione energetica 3 stelle di rendimento secondo 92/42 ECC**
- **Funzionamento** in temperaura scorrevole con sonda esterna (opzionale)
- **Comandi** a tasti ed interfaccia display LCD
- **Manutenzione e pulizia** facilitate dalla possibilità di accesso alla caldaia frontale
- Vaso di espansione sanitario e rubinetto di carico impianto forniti in kit opzionale
- **Rendimenti molto elevati** da cui derivano consumi contenuti ed economicità di esercizio
- **Abbinabile** al cronocomando remoto (opzionale)
- **Sistema antigelo**

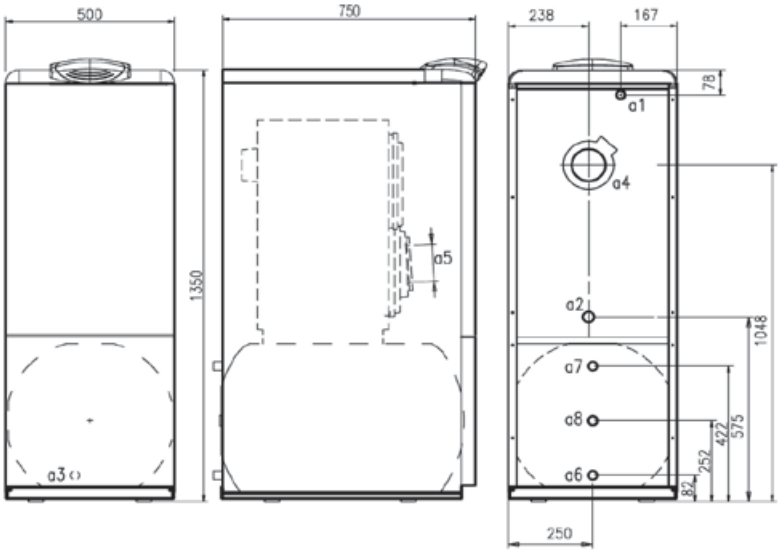

***** GENERATORE FORNITO DI SERIE SENZA GRUPPO DI CARICO E VASO DI ESPANSIONE SANITARIO (disponibili con kit opzionale)

MODELLO			32
Portata termica max		kw	34,3
Potenza termica max riscaldamento		kw	32
Rendimento Pmax (80-60°C)		%	93,3
Rendimento 30% Pn		%	94,3
Classe efficienza direttiva 92/42 EEC			★★★
Pressione max esercizio riscaldamento		bar	6
Portata sanitaria	Δt 30°C	l/h	860
	Δt 30°C	l/10 min	230
Numero di elementi		nr.	3
Peso a vuoto		Kg	226
Grado di protezione		IP	X0D
CODICE			**0LLU3HAB**
PREZZO			**3.620,00**

LEGENDA

a1 mandata impianto Ø 3/4"
a2 ritorno impianto Ø 1"
a3 scarico impianto Ø 1/2"
a4 uscita fumi Ø 120-130 mm
a5 attacco bruciatore Ø 105
a6 ingresso acqua sanitaria Ø 3/4"
a7 uscita acqua sanitaria Ø 3/4"
a8 ricircolo Ø 3/4"

013018X0	SONDA ESTERNA	**28,33**
032007X0 *****	KIT VASO SANITARIO E CARICO IMPIANTO	**75,19**

NOTA: Per le termoregolazioni vedi capitolo TERMOREGOLAZIONI BASE - EVOLUTE

LA TECNOLOGIA:

- **Generatore termico a basamento** in ghisa per la combustione di legna o carbone in versione base o di pellet o gasolio con i relativi kit di trasformazione
- **Corpo in ghisa G20** ad elementi preassemblati, isolato con materassino di lana di vetro rivestita esternamente da pellicola di alluminio antistrappo
- **Ampia porta di carico** con accesso frontale
- **Porta di scarico ceneri frontale** e cassetto di raccolta estraibile
- **Serranda di regolazione manuale** sull'uscita fumi posteriore
- **Kit di sicurezza mancanza circolazione** tarato per l'intervento a 95°C

I VANTAGGI DI GF N:

- **Elevata efficienza termica** garantita dall'ampia superficie di scambio degli elementi in ghisa e la camera di combustione completamente bagnata
- La **qualità della combustione** è garantita dal sistema di apertura dello sportellino aria comandato dalla valvola termostatica (fornita in kit)



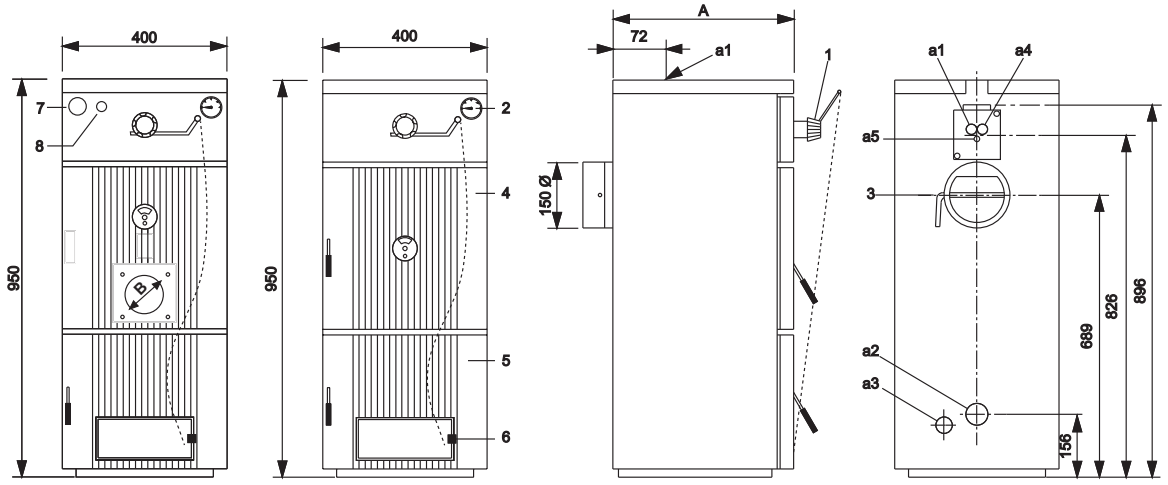

LEGENDA

1 Regolatore termostatico
2 Termometro
3 Regolazione tiraggio camino
4 Porta di carico
6 Portina presa aria
a1 Mandata impianto 1 1/2"
a2 Ritorno impianto 1 1/2"
a3 Scarico caldaia 1/2"
a4 Attacco serpentino di sicurezza 3/4" (opzionale)
a5 Attacco guaina valvola sicurezza 1/2" (opzionale)
B= 102 mm (GASOLIO)
152 mm (PELLET)

MODELLO		4	5
Potenza termica resa (legna)	kw	12,3	16,1
Potenza termica resa (coke)	kw	14,4	19,4
Potenza termica resa (pellet)	kw	16	20
Portata termica (gasolio)	kw	20,1	28,9
Potenza termica resa (gasolio)	kw	18	26
Classe efficienza direttiva EN 303-5		★★★	★★★
Numero di elementi	nr.	4	5
Pressione max di esercizio	bar	3	3
Profondità caldaia (A)	mm	447	547
CODICE		**0IFJ4SXA**	**0IFJ5SXA**
PREZZO		**1.185,00**	**1.318,00**

ACCESSORI

CODICE	DESCRIZIONE	EURO
032000X0	KIT SERPENTINO DI SICUREZZA COMPLETO DI VALVOLA TERMOSTATICA PER MODELLO 4 ELEMENTI (*)	**193,60**
032001X0	KIT SERPENTINO DI SICUREZZA COMPLETO DI VALVOLA TERMOSTATICA PER MODELLO 5 ELEMENTI (*)	**202,00**
033000X0	KIT REGOLATORE TERMOSTATICO; CAMPO DI LAVORO DA 30 A 90°C (*)	**39,14**
035000X0	KIT DI TRASFORMAZIONE PER FUNZIONAMENTO CON BRUCIATORE A GASOLIO (**)	**218,00**
035001X0	KIT DI TRASFORMAZIONE PER FUNZIONAMENTO CON BRUCIATORE A PELLET (***)	**99,91**

(*) Kit da abbinare obbligatoriamente alla vendita di ogni generatore per funzionamento a legna o carbone
(**) Kit composto dalla porta e dal pannello isolante forati e dal cruscotto comandi modificato; bruciatore escluso
(***) Kit composto dalla porta e dal pannello isolante forati; bruciatore escluso

LA TECNOLOGIA:

- **Generatore termico a basamento** in ghisa per la combustione di legna o carbone in versione base o di pellet con kit di trasformazione
- **Corpo in ghisa G20** ad elementi preassemblati, isolato con materassino di lana di vetro rivestita esternamente da pellicola di alluminio antistrappo
- **Ampia porta di carico** con accesso frontale
- **Porta di scarico ceneri** frontale e cassetto di raccolta estraibile
- **Serranda di regolazione manuale** sull'uscita fumi posteriore
- **Kit di sicurezza** mancanza circolazione tarato per l'intervento a 95°C

I VANTAGGI DI GFG:

- **Elevate efficienza termica** garantita dall'ampia superficie di scambio degli elementi in ghisa e la camera di combustione completamente bagnata
- **La qualità della combustione** è garantita dal sistema di apertura dello sportellino aria comandato dalla valvola termostatica (fornita in kit)



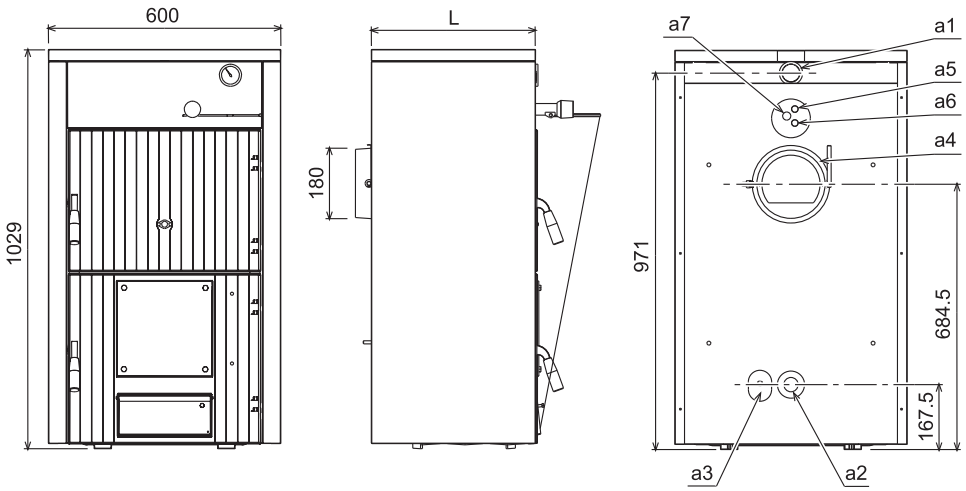

LEGENDA
a1 Mandata impianto 1" ½
a2 Ritorno impianto 1" ½
a3 Scarico caldaia ½"
a4 Serranda regolazione tiraggio camino
a5 Attacco serpentino sicurezza ¾"
a6 Attacco serpentino sicurezza ¾"
a7 Attacco guaina valv. sicurezza ½"

MODELLO		3	4	5	6	7
Potenza termica resa (legna)	kw	19	27	36	43	50
Potenza termica resa (coke)	kw	21,5	32	42,5	52,5	63
Potenza termica resa (pellet)	kw	22	30	-	-	-
Classe efficienza direttiva EN 303-5		★★★	★★★	★★★	★★★	★★★
Numero di elementi	nr.	3	4	5	6	7
Pressione max di esercizio	bar	4	4	4	4	4
Profondità caldaia (L)	mm	423	533	643	753	863
CODICE		**0ICJ3SWA**	**0ICJ4SWA**	**0ICJ5SWA**	**0ICJ6SWA**	**0ICJ7SWA**
PREZZO		**1.401,00**	**1.573,00**	**1.740,00**	**1.930,00**	**2.110,00**

ACCESSORI

CODICE	DESCRIZIONE	EURO
032010X0	KIT SERPENTINO DI SICUREZZA COMPLETO DI VALVOLA TERMOSTATICA PER MODELLO 3 ELEMENTI (*)	**232,00**
032011X0	KIT SERPENTINO DI SICUREZZA COMPLETO DI VALVOLA TERMOSTATICA PER MODELLO 4 ELEMENTI (*)	**244,00**
032012X0	KIT SERPENTINO DI SICUREZZA COMPLETO DI VALVOLA TERMOSTATICA PER MODELLO 5 ELEMENTI (*)	**254,00**
032013X0	KIT SERPENTINO DI SICUREZZA COMPLETO DI VALVOLA TERMOSTATICA PER MODELLO 6 ELEMENTI (*)	**269,00**
032014X0	KIT SERPENTINO DI SICUREZZA COMPLETO DI VALVOLA TERMOSTATICA PER MODELLO 7 ELEMENTI (*)	**291,00**
033000X0	KIT REGOLATORE TERMOSTATICO; CAMPO DI LAVORO DA 30 A 90°C (*)	**39,14**
035002X0	KIT DI TRASFORMAZIONE PER FUNZIONAMENTO CON BRUCIATORE A PELLET (**)	**130,80**

(*) Kit da abbinare obbligatoriamente alla vendita di ogni generatore per funzionamento a legna o carbone
(**) Kit composto dalla porta e dal pannello isolante forati e dal cruscotto comandi modificato; bruciatore escluso

MIKRO P7

PER INTERNI

LA TECNOLOGIA:

- **Bruciatore di pellet** ad aria soffiata con funzionamento di tipo monostadio o modulante su cinque step di potenza
- Fornito di sistema di carico del pellet completo di motore, coclea
- Abbinabile ad un box di stoccaggio (opzionale) da 140 Kg
- **Scheda elettronica** di controllo e gestione del sistema bruciatore/carico
- **Display e tastiera di comando** sul cofano di copertura per la regolazione del bruciatore e la segnalazione delle anomalie
- Morsettiera di collegamento elettrico a bordo macchina
- **Termostato sicurezza** ritorno fumi tarato a 85°C
- **Accensione pellet tramite resistenza elettrica** e rilevamento fiamma con fotoresistenza



* CODICE RELATIVO AL SOLO BRUCIATORE, LA COCLEA ED IL MOTORE PER IL CARICO PELLET.

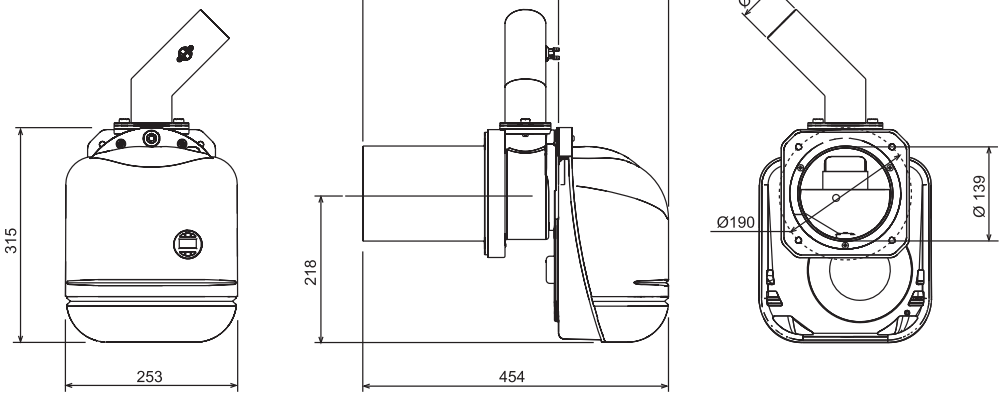

BOX DI STOCCAGGIO



MODELLO			7
Portata termica	Max	kw	34,1
	Min	kw	13,7
Portata combustibile	Max	kw	7,2
	Min	kw	2,9
Dimensione max pellet	diametro	mm	6
	lunghezza	mm	35
Indice di protezione elettrica		IP	X0D
Alimentazione		V/Hz	230/50
CODICE			**0U2F6PXB ***
PREZZO			**1.226,00**

TABELLA ABBINAMENTI CALDAIE/BRUCIATORE

GENERATORE	CODICE	BRUCIATORE	CODICE
GF N 4	0IFJ4SXA	**MIKRO P7**	0U2F6PXB
GF N 5	0IFJ5SXA		
GFG 3	0ICJ3SWA		
GFG 4	0ICJ4SWA		

ACCESSORI

CODICE	DESCRIZIONE	EURO
096000X0	BOX DI STOCCAGGIO PELLET FINO A 140 KG	**280,00**

MARK RH 80÷800

PER INTERNI

LA TECNOLOGIA:

- **Generatore termico pressurizzato** predisposto per bruciatore ad aria soffiata a combustibile liquido e/o gassoso, con focolare ad inversione di fiamma in camera di combustione e tre passaggi fumi
- **Corpo caldaia in acciaio** rivestito di materiale isolante
- **Camera di combustione** completamente bagnata
- **Turbolatori di nuovo disegno** per incrementare lo scambio termico
- **Tubi fumo sporgenti** dalla piastra posteriore per prevenire la formazione di condense
- **Portellone anteriore** con apertura reversibile (destra e sinistra) e tenuta a doppia battuta



I VANTAGGI DI MARK RH:

- Elevati rendimenti energetici, **certificazione energetica 3 stelle 92/42 EEC (fino al modello 250)**
- **Pressione massima di esercizio 6 bar**
- **Sistema di controllo** della circolazione del fluido termovettore all'interno del corpo per migliorare lo scambio ed evitare shock termici
- **Pannello comandi a "satellite"** con interfaccia a display

Requisiti di qualità per la saldatura certificati

UNI EN 729-2

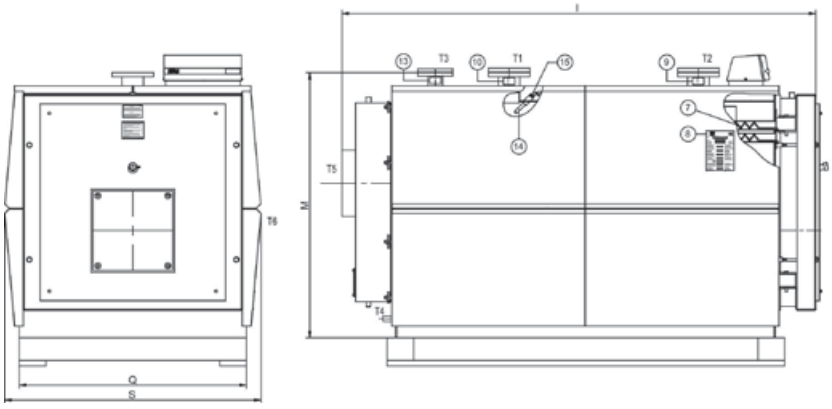

PIASTRA PORTA BRUCIATORE FORATA

MODELLO	BRUCIATORE GAS	BRUCIATORE GASOLIO	CODICE PIASTRA	PREZZO
RH 80	MIKRO M10	MIKRO G10 2S	**32979080**	**127,70**
RH 90	MIKRO M20	MIKRO G20	**32979080**	**127,70**
RH 130	MIKRO M20	MIKRO G20	**32979090**	**127,70**
RH 160	MIKRO M20	MIKRO G20	**32979090**	**127,70**
RH 200	MIKRO M30	MIKRO G30	**32979090**	**127,70**
RH 250	MIKRO M50	MIKRO G50	**32979100**	**127,70**
RH 350	MIKRO M50	MIKRO G50	**32979110**	**127,70**
RH 450	MIKRO M50	MIKRO G50	**32979110**	**127,70**
RH 500	MIKRO M70	MIKRO G70	**3295A270**	**127,70**
RH 600	-	MIKRO G70	**3295A270**	**127,70**

MODELLO			80	90	130	160	200	250	350	450	500	600	700	800
Potenza termica nominale	Min	kw	60	70	100	137	160	196	260	341	390	468	533	611
	Max	kw	92	107	152	190	240	320	399	500	600	720	820	940
Potenza focolare	Min	kw	63,7	74,3	105,8	144,4	168,4	206	272,6	357	407,9	489,8	558,4	638,9
	Max	kw	97,7	113,5	160,8	200,2	252,6	336,4	418,4	523,5	627,6	753,6	859,1	982,9
Contenuto acqua		dm^3	117	154	227	283	274	326	421	498	707	802	727	819
Pressione di esercizio		bar	6	6	6	6	6	6	6	6	6	6	6	6
Perdite carico lato fumi	Δp	mbar	0,7	1,2	1,2	2,3	3,3	4,4	3,3	4,8	4,5	5,6	5,4	6
Peso caldaia a vuoto		kg	310	330	490	540	590	630	890	930	1.250	1.340	1.410	1.580
Attacchi	T1	DN	50	50	65	65	65	65	80	80	100	100	100	100
	T2	DN	50	50	65	65	65	65	80	80	100	100	100	100
	T3	DN	1" 1/4	1" 1/4	1" 1/2	1" 1/2	1" 1/2	1" 1/2	2"	2"	65	65	65	65
	T4	DN	3/4"	3/4"	3/4"	3/4"	3/4"	3/4"	3/4"	3/4"	3/4"	3/4"	3/4"	3/4"
	T5	Ø	200	200	220	220	220	220	250	250	350	350	350	350
Dimensioni	I	mm	1.104	1.354	1.376	1.626	1.627	1.877	1.993	2.293	2.314	2.504	2.504	2.764
	M	mm	980	980	1.140	1.140	1.140	1.140	1.250	1.250	1.400	1.400	1.400	1.400
	Q	mm	750	750	890	890	890	890	1.000	1.000	1.200	1.200	1.200	1.200
	S	mm	905	905	1.065	1.065	1.065	1.065	1.185	1.185	1.354	1.354	1.354	1.354
CODICE			**0Q8000XB**	**0Q8100XB**	**0Q8200XB**	**0Q8300XB**	**0Q8400XB**	**0Q8600XB**	**0Q8800XB**	**0Q8B00XB**	**0Q8D00XB**	**0Q8E00XB**	**0Q8F00XB**	**0Q8G00XB**
PREZZO			**2.633,00**	**2.889,00**	**3.535,00**	**3.761,00**	**4.213,00**	**4.363,00**	**5.311,00**	**6.619,00**	**7.356,00**	**8.966,00**	**9.552,00**	**10.154,00**

NOTA: Per le termoregolazioni vedi capitolo TERMOREGOLAZIONI BASE

MARK RH 900÷2600

PER INTERNI

LA TECNOLOGIA:

- **Generatore termico pressurizzato** predisposto per bruciatore ad aria soffiata a combustibile liquido e/o gassoso, con focolare ad inversione di fiamma in camera di combustione e tre passaggi fumi
- **Corpo caldaia in acciaio** rivestito di materiale isolante
- **Camera di combustione** completamente bagnata
- **Turbolatori di nuovo disegno** per incrementare lo scambio termico
- **Tubi fumo sporgenti** dalla piastra posteriore per prevenire la formazione di condense
- **Portellone anteriore** con apertura reversibile (destra e sinistra) e tenuta a doppia battuta



I VANTAGGI DI MARK RH:

- Elevati rendimenti energetici
- **Pressione massima di esercizio 6 bar**
- **Sistema di controllo** della circolazione del fluido termovettore all'interno del corpo per migliorare lo scambio ed evitare shock termici
- **Pannello comandi** a "satellite" con interfaccia a display

Requisiti di qualità per la saldatura certificati

UNI EN 729-2

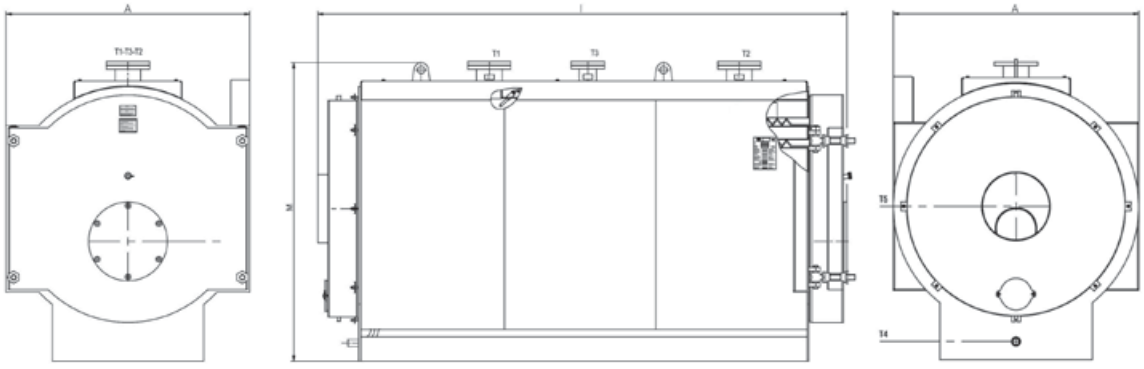

VISTA ANTERIORE | VISTA LATERALE | VISTA POSTERIORE

LEGENDA

T1 Mandata riscaldamento
T2 Ritorno riscaldamento
T3 Attacco vaso espansione
T4 Scarico caldaia
T5 Attacco camino
T6 Attacco bruciatore

MODELLO			900	1100	1300	1600	2000	2600
Potenza termica nominale	Min	kw	689	813	962	1.229	1.535	1.950
	Max	kw	1.060	1.250	1.480	1.845	2.360	3.000
Potenza focolare	Min	kw	719,9	848,2	1.004,4	1.291,2	1.603,1	2.033,7
	Max	kw	1.107,6	1.304,2	1.545,2	1.938	2.464,7	3.128,8
Contenuto acqua		dm^3	1.270	1.363	2.000	2.153	3.142	3.276
Pressione di esercizio		bar	6	6	6	6	6	6
Perdite carico lato fumi	Δp	mbar	6,5	6,8	7	7,2	7,5	7,8
Peso caldaia a vuoto		kg	2.250	2.450	3.350	3.700	5.050	5.500
Attacchi	T1	DN	125	125	150	150	200	200
	T2	DN	125	125	150	150	200	200
	T3	DN	80	80	100	100	125	125
	T4	DN	1" 1/2	1" 1/2	1" 1/2	1" 1/2	1" 1/2	1" 1/2
	T5	Ø	400	400	450	450	500	500
Dimensioni	A	mm	1.430	1.430	1.660	1.660	1.850	1.850
	M	mm	1.738	1.738	1.968	1.968	2.158	2.158
	I	mm	2.967	3.217	3.241	3.531	3.893	4.193
CODICE			**0Q8H00XB**	**0Q8J00XB**	**0Q8L00XB**	**0Q8P00XB**	**0Q8S00XB**	**0Q8T00XB**
PREZZO			**12.276,00**	**14.215,00**	**16.321,00**	**18.953,00**	**22.940,00**	**28.430,00**

MIKRO G

CARATTERISTICHE COSTRUTTIVE

- Bruciatori di gasolio ad aria soffiata con funzionamento monostadio e bistadio, con potenze variabili da 13,3 kW a 948,8 kW
- Con testa di combustione completa di disco di turbolenza in acciaio inossidabile stampato e di boccaglio in acciaio refrattario
- Regolazione fine della posizione della testa di combustione, in rapporto al boccaglio, per mezzo di una vite micrometrica
- Regolazione precisa dell'aria in aspirazione
- Cofano in materiale plastico con isolamento interno termico e acustico, dotato di foro per il pulsante di sblocco
- Serranda aria con chiusura per gravità, all'arresto del bruciatore
- Pompa ad ingranaggi con regolatore di pressione incorporato, attacchi frontali per il manometro e il vacuometro, grano di apertura del circuito by-pass
- Motore monofase per i modelli G3R, G6R, G10, G10 2S, G20, G30 e trifase per i modelli G50 e G70 per l'azionamento della pompa e del ventilatore centrifugo
- Apparecchiatura elettronica di comando e controllo a microprocessore
- Il modello G3R e G6R è completo di preriscaldatore a resistenza variabile sulla linea del gasolio



MIKRO G3R - MIKRO G6R

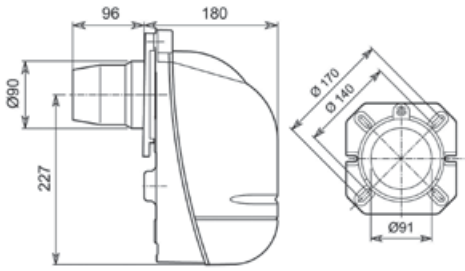

MIKRO G10 - MIKRO G10 2S

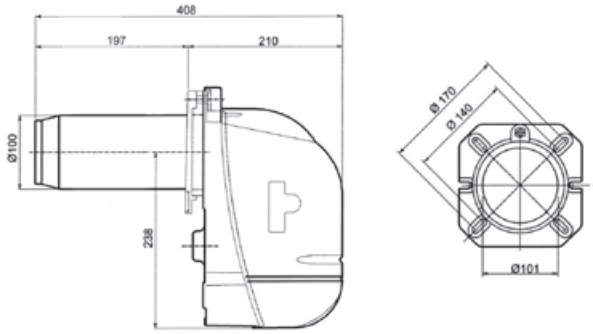

MIKRO G20 1S - MIKRO G20 - G30

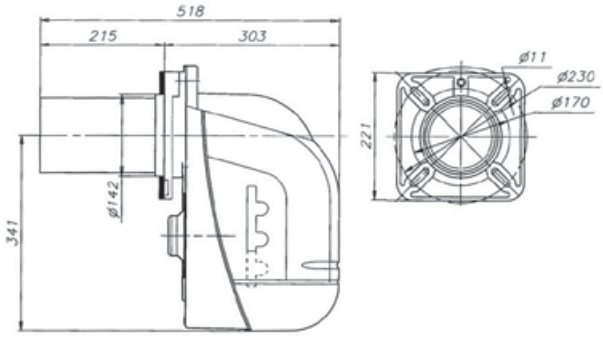

MIKRO G50 - G70

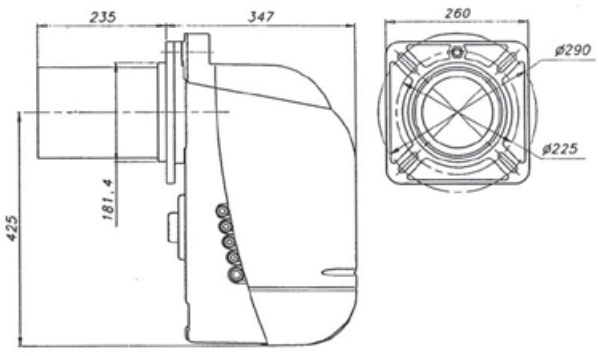

MODELLO			G3R	G6R	G10	G20 1S	G10 2S	G20	G30	G50	G70
Funzionamento			monostadio	monostadio	monostadio	monostadio	bistadio	bistadio	bistadio	bistadio	bistadio
Portata	Min	kg/h	1,12	1,12	4	10	4	8	9,5	16	22
	2° stadio Min	kg/h	-	-	-	-	5,3	10	18	30	40
	2° stadio Max	kg/h	3	4,9	11,3	20	10	20	30	60	80
Potenza	Min	kw	13,3	13,3	47,5	118,6	47,5	95	112,7	189,8	260,9
	2° stadio Min	kw	-	-	-	-	63,2	118,6	213,5	335,8	474,4
	2° stadio Max	kw	36	58,1	134	237,2	118,6	237,2	355,8	711,6	948,8
Alimentazione		V/Hz	230/50	230/50	230/50	230/50	230/50	230/50	230/50	400/50	400/50
Pot. elettrica assorbita		W	180	220	130	370	160	400	400	1.150	1.150
Grado di protezione		IP	X4D	X4D	X4D	X4D	X4D	X4D	X4D	X4D	X4D
CODICE			**0U106AXB**	**0U108AXB**	**0U10CAXB**	**0U19GAXB**	**0U11CAXB**	**0U10GAXB**	**0U10JAXB**	**0U11QAXB**	**0U11UAXB**
PREZZO			**475,00**	**486,00**	**568,00**	**911,00**	**834,00**	**1.296,00**	**1.380,00**	**1.662,00**	**1.743,00**

MIKRO M

CARATTERISTICHE COSTRUTTIVE

- Bruciatori di gas ad aria soffiata con funzionamento di tipo monostadio e bistadio progressivo o modulante (con apposito kit), con potenze da 15 kW a 875 kW
- Corpo bruciatore in alluminio di dimensioni estremamente compatte, cofano insonorizzato con rivestimento in Fireflex S30 e con foro per il pulsante di sblocco
- Testa di combustione unificata per il funzionamento a Metano o GPL senza alcun bisogno di kit di trasformazione aggiuntivi
- Regolazione esterna della testa di combustione e sui modelli bistadio servocomando elettrico sulla serranda aria
- Apparecchiatura di comando e controllo a microprocessore
- Predisposizione ai collegamenti elettrici tramite connettore a bordo macchina
- Abbinabili a più rampe gas di tipo progressivo comandate da un segnale aria (modelli MIKRO M3 e MIKRO M6 completi di rampa gas diametro da 1/2")
- I modelli bistadio progressivo sono facilmente trasformabili in modulanti con il solo ausilio della centralina di gestione opzionale



MIKRO M3 - M6

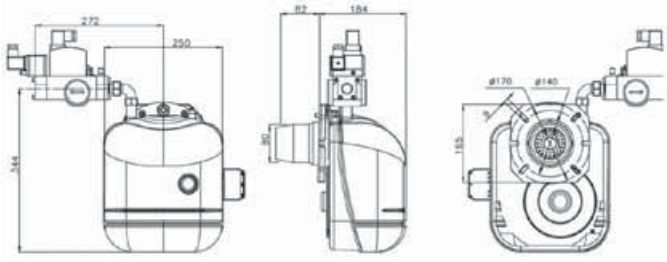

MIKRO M10

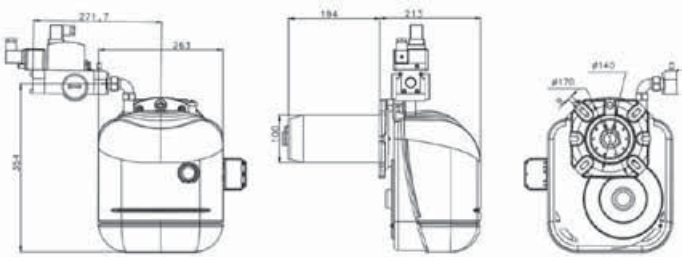

MIKRO M20 - M30

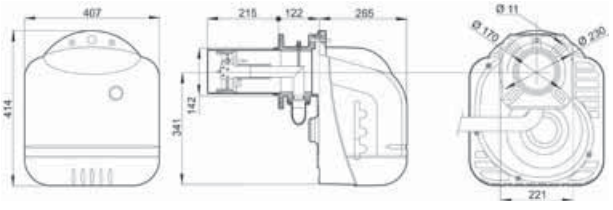

MIKRO M50 - M70

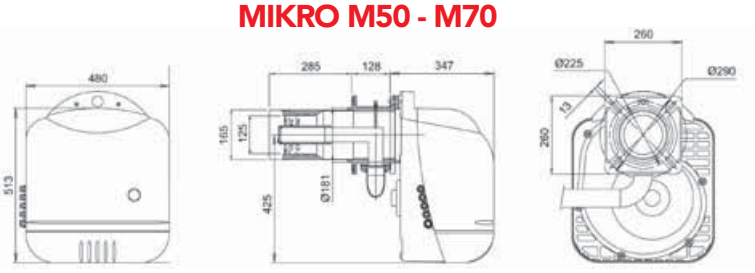

MODELLO		M3	M6	M10	M20	M30	M50	M70
Funzionamento		monostadio	monostadio	monostadio	bistadio	bistadio	bistadio	bistadio
Combustibile		G20-G31	G20-G31	G20-G31	G20-G31	G20-G31	G20-G31	G20-G31
Potenza Min	kw	15	30	50	85	106	150	295
2° stadio Min	kw	-	-	-	134	150	255	435
2° stadio Max	kw	45	60	120	271	364	640	875
Alimentazione	V/Hz	230/50	230/50	230/50	230/50	230/50	400/50	400/50
Potenza elettrica assorbita	W	160	160	200	370	370	1.100	1.100
Grado di protezione	IP	X4D	X4D	X4D	X4D	X4D	X4D	X4D
CODICE		**0U137BXB**	**0U139BXB**	**0U13CBXB**	**0U12GBXB**	**0U12JBXB**	**0U12QBXB**	**0U12UBXB**
PREZZO		**701,00**	**764,00**	**855,00**	**1.462,00**	**1.541,00**	**1.870,00**	**1.990,00**

CARATTERISTICHE TECNICHE

- Alimentazione elettrica 230V - 50 Hz
- Temperatura di funzionamento da -15°C a +70°C

SCELTA RAMPE GAS PER MIKRO M10

G20 - METANO Rampa gas 1/2" **cod. 094012X0**
G31 - GPL Rampa gas 1/2" **cod. 094010X0**

	KIT LINEA GAS		ABBINAMENTO RAMPE GAS CON BRUCIATORI				
PREZZO	CODICE	TAGLIA	M10	M20	M30	M50	M70
274,00	094010X0	1/2"	G31				
464,00	094012X0	1/2"	G20				
1.161,00	094000X0	3/4"		G20-G31	G20-G31		
1.191,00	094005X0	3/4"				G31	G31
1.423,00	094001X0	1"1/4		G20-G31	G20-G31		
1.486,00	094006X0	1"1/4				G20-G31	G20-G31
1.812,00	094003X0	1"1/2				G20	G20-G31
3.334,00	094004X0	2"				G20	G20

SCELTA RAMPE GAS PER MIKRO M20

G20 - METANO

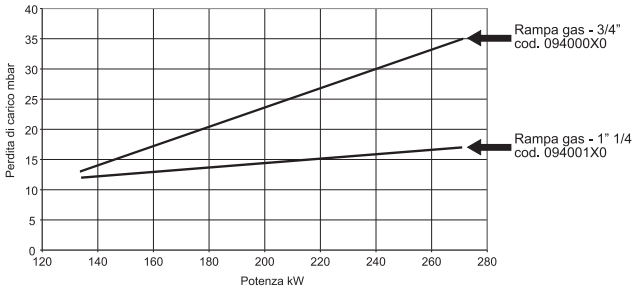

G31 - GPL

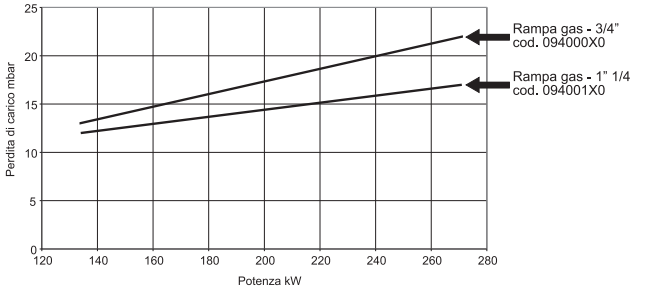

SCELTA RAMPE GAS PER MIKRO M30

G20 - METANO

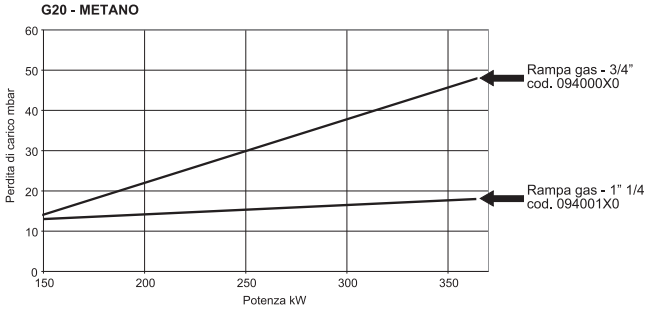

G31 - GPL

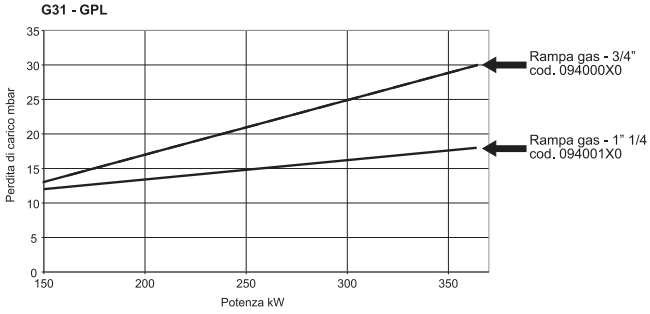

SCELTA RAMPE GAS PER MIKRO M50

G20 - METANO

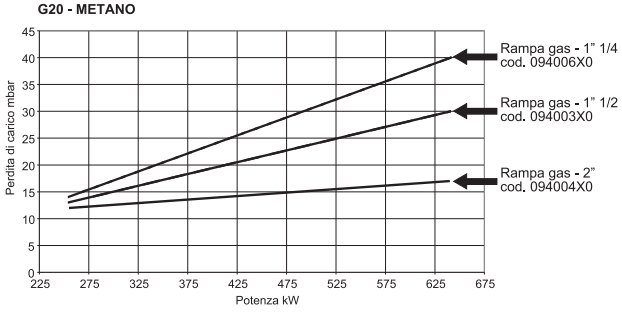

G31 - GPL

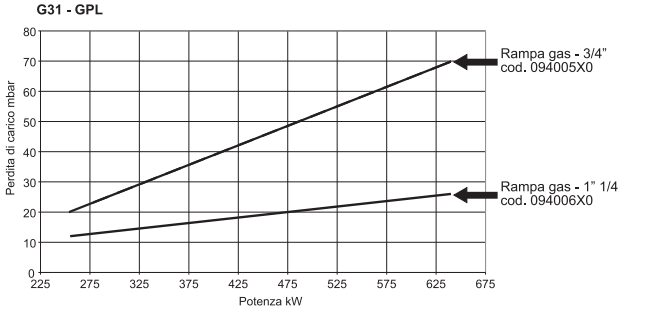

SCELTA RAMPE GAS PER MIKRO M70

G20 - METANO

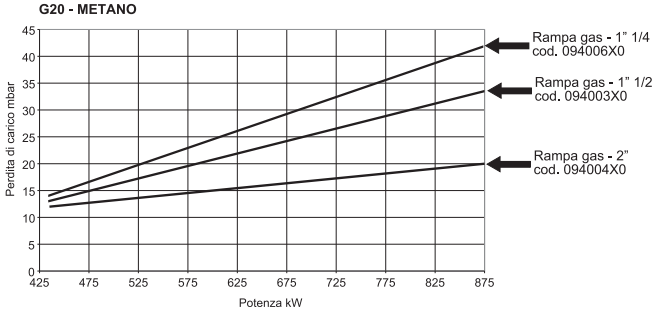

G31 - GPL

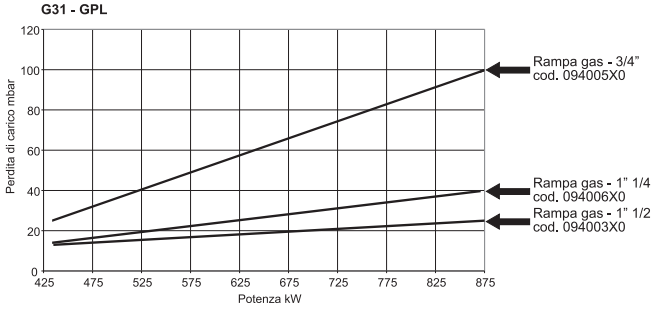

NB: Per la determinazione della pressione minima di ingresso della rampa gas, sommare la perdita lato fumi della caldaia al valore ricavato dal grafico



KIT MODULAZIONE

Il regolatore serve a convertire il funzionamento bistadio progressivo del bruciatore, in funzionamento modulante. KIT COMPOSTO DA: regolatore, sonda temperatura ad immersione (0°C - 130°C), cavi di collegamento al bruciatore

CODICE	DESCRIZIONE	EURO
094002X0	REGOLATORE E SONDA DI TEMPERATURA	**1.315,00**



KIT CONTROLLO TENUTA

Sistema compatto di controllo tenuta valvole. L'apparecchio lavora secondo il principio della creazione della pressione. Il suo programmatore entra in funzione alla richiesta di calore. CARATTERISTICHE TECNICHE: pressione di esercizio max 500 mbar, alimentazione 230V - 50 Hz, temperatura ambiente -15°C fino a +70°C, tempo di consenso 10 - 26 sec, abbinabile ai modelli MIKRO M 20-30-50-70

CODICE	DESCRIZIONE	EURO
094007X0	KIT CONTROLLO TENUTA	**602,00**

GENERATORE		BRUCIATORE A GASOLIO			BRUCIATORE A GAS		
MODELLO	CODICE	MODELLO	TIPO	CODICE	MODELLO	TIPO	CODICE
G3G 32	**0ILJ3A1B**	MIKRO G3R	Monostadio	0U106AXB	MIKRO M3	Monostadio	0U137BXB
G3G 47	**0ILJ4A1B**	MIKRO G6R	Monostadio	0U108AXB	MIKRO M6	Monostadio	0U139BXB
G3G D 32	**0ILJ3H1B**	MIKRO G3R	Monostadio	0U106AXB	MIKRO M3	Monostadio	0U137BXB
G3G D 45	**0ILJ4H1B**	MIKRO G6R	Monostadio	0U108AXB	MIKRO M6	Monostadio	0U139BXB
G3G D 59	**0ILJ5H1B**	MIKRO G10	Monostadio	0U10CAXB	MIKRO M10	Monostadio	0U13CBXB
		MIKRO G10 2S	Bistadio	0U11CAXB			
G3G D 74	**0ILJ6H1B**	MIKRO G10	Monostadio	0U10CAXB	MIKRO M10	Monostadio	0U13CBXB
		MIKRO G10 2S	Bistadio	0U11CAXB			
G3G D 90	**0ILJ7H1B**	MIKRO G10	Monostadio	0U10CAXB	MIKRO M10	Monostadio	0U13CBXB
		MIKRO G10 2S	Bistadio	0U11CAXB			
G3G D 32 K 100	**0KLS3HAB**	MIKRO G3R	Monostadio	0U106AXB	MIKRO M3	Monostadio	0U137BXB
GGN2 N 06	**1M3DX06B**	MIKRO G20	Bistadio	0U10GAXB	MIKRO M 20	Bistadio progressivo	0U12GBXB
GGN2 N 07	**1M3DX07B**	MIKRO G20	Bistadio	0U10GAXB	MIKRO M 20	Bistadio progressivo	0U12GBXB
GGN2 N 08	**1M3DX08B**	MIKRO G20	Bistadio	0U10GAXB	MIKRO M 20	Bistadio progressivo	0U12GBXB
GGN2 N 09	**1M3DX09B**	MIKRO G20	Bistadio	0U10GAXB	MIKRO M 20	Bistadio progressivo	0U12GBXB
GGN2 N 10	**1M3DX10B**	MIKRO G20	Bistadio	0U10GAXB	MIKRO M 20	Bistadio progressivo	0U12GBXB
GGN2 N 11	**1M3DX11B**	MIKRO G20	Bistadio	0U10GAXB	MIKRO M 20	Bistadio progressivo	0U12GBXB
GGN2 N 12	**1M3DX12B**	MIKRO G20	Bistadio	0U10GAXB	MIKRO M 20	Bistadio progressivo	0U12GBXB
GGN2 N 13	**1M3DX13B**	MIKRO G30	Bistadio	0U10JAXB	MIKRO M 20	Bistadio progressivo	0U12GBXB
GGN2 N 14	**1M3DX14B**	MIKRO G30	Bistadio	0U10JAXB	MIKRO M 30	Bistadio progressivo	0U12JBXB
GGN44 N 07	**1R3DX07C**	MIKRO G30	Bistadio	0U10JAXB	MIKRO M 30	Bistadio progressivo	0U12JBXB
GGN44 N 08	**1R3DX08C**	MIKRO G30	Bistadio	0U10JAXB	MIKRO M 30	Bistadio progressivo	0U12JBXB
GGN44 N 09	**1R3DX09C**	MIKRO G30	Bistadio	0U10JAXB	MIKRO M 30	Bistadio progressivo	0U12JBXB
GGN44 N 10	**1R3DX10C**	MIKRO G50	Bistadio	0U11QAXB	MIKRO M 50	Bistadio progressivo	0U12QBXB
GGN44 N 11	**1R3DX11C**	MIKRO G50	Bistadio	0U11QAXB	MIKRO M 50	Bistadio progressivo	0U12QBXB
GGN44 N 12	**1R3DX12C**	MIKRO G50	Bistadio	0U11QAXB	MIKRO M 50	Bistadio progressivo	0U12QBXB
GGN44 N 13	**1R3DX13C**	MIKRO G70	Bistadio	0U11UAXB	MIKRO M 50	Bistadio progressivo	0U12QBXB
GGN44 N 14	**1R3DX14C**	MIKRO G70	Bistadio	0U11UAXB	MIKRO M 70	Bistadio progressivo	0U12UBXB
MARK RH 80	**0Q8000XB**	MIKRO G10 2S	Bistadio	0U11CAXB	MIKRO M10	Bistadio progressivo	0U13CBXB
MARK RH 90	**0Q8100XB**	MIKRO G20	Bistadio	0U10GAXB	MIKRO M 20	Bistadio progressivo	0U12GBXB
MARK RH 130	**0Q8200XB**	MIKRO G20	Bistadio	0U10GAXB	MIKRO M 20	Bistadio progressivo	0U12GBXB
MARK RH 160	**0Q8300XB**	MIKRO G20	Bistadio	0U10GAXB	MIKRO M 20	Bistadio progressivo	0U12GBXB
MARK RH 200	**0Q8400XB**	MIKRO G30	Bistadio	0U10JAXB	MIKRO M 30	Bistadio progressivo	0U12JBXB
MARK RH 250	**0Q8600XB**	MIKRO G50	Bistadio	0U11QAXB	MIKRO M 50	Bistadio progressivo	0U12QBXB
MARK RH 350	**0Q8800XB**	MIKRO G50	Bistadio	0U11QAXB	MIKRO M 50	Bistadio progressivo	0U12QBXB
MARK RH 450	**0Q8B00XB**	MIKRO G50	Bistadio	0U11QAXB	MIKRO M 50	Bistadio progressivo	0U12QBXB
MARK RH 500	**0Q8D00XB**	MIKRO G70	Bistadio	0U11UAXB	MIKRO M 70	Bistadio progressivo	0U12UBXB
MARK RH 600	**0Q8E00XB**	MIKRO G70	Bistadio	0U11UAXB	-		-

CAMPI DI LAVORO

CAMPI DI LAVORO MIKRO G3R - G6R - G10

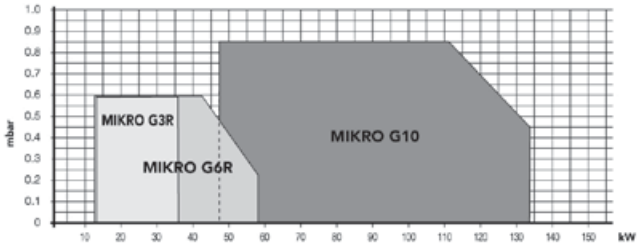

CAMPO DI LAVORO MIKRO G20 1S

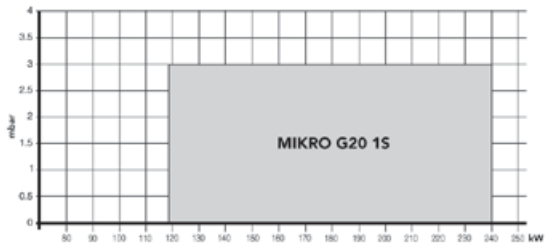

CAMPI DI LAVORO MIKRO G10 2S - G20 - G30

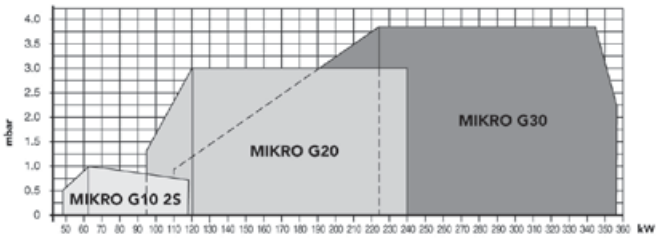

CAMPI DI LAVORO MIKRO G50 - G70

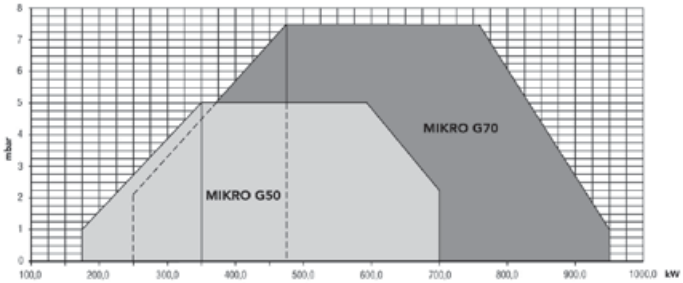

CAMPI DI LAVORO

CAMPI DI LAVORO MIKRO M3 - M6

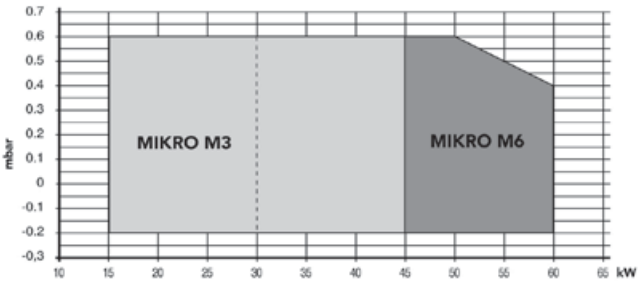

CAMPO DI LAVORO MIKRO M10

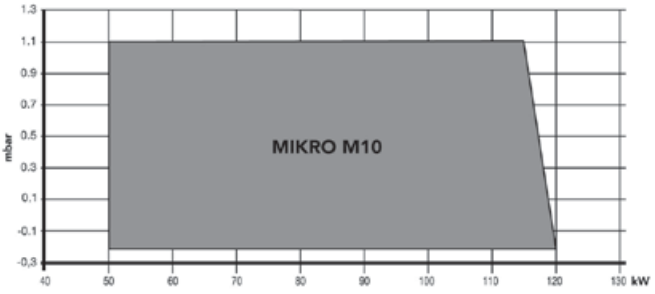

CAMPI DI LAVORO MIKRO M20 - M30

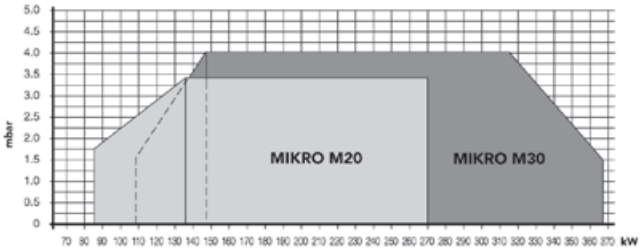

CAMPI DI LAVORO MIKRO M50 - M70

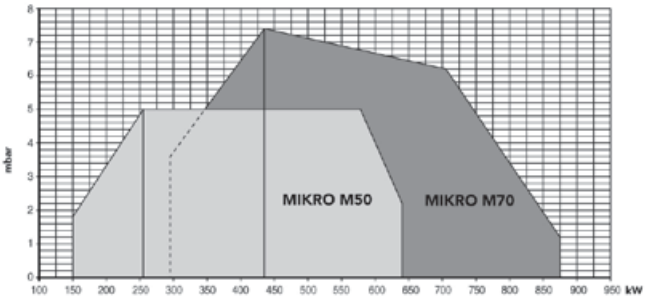

COMPLEMENTI DI IMPIANTO

MODULI D'UTENZA
DADO 90
DADO KOMBI V/H 92

MODULI DI ZONA
DADO ZONE 94

BOLLITORI VERTICALI A SERPENTINO
WHEB 95

TERMOREGOLAZIONI
TERMOREGOLAZIONI BASE 96
TERMOREGOLAZIONI EVOLUTE 97

CARATTERISTICHE GENERALI:

- **Moduli premontati di termoregolazione** e misura del calore privi di produzione interna di acqua calda sanitaria utilizzabili in singole unità abitative in complessi condominiali dotati di impianti termici per riscaldamento/condizionamento e produzione di acqua calda sanitaria centralizzati
- Assicurano all'utente la medesima **autonomia gestionale** sia a livello di comfort ambiente che di utilizzo di acqua sanitaria di un impianto tradizionale con caldaia autonoma
- Valvola di zona a **2 vie o a 3 vie** con attuatore alimentato a **24 o 230 Vac** a seconda dei modelli (attuatore senza ritorno a molla)
- Attacchi in linea DN20 **completi di rubinetti di intercettazione**
- Lettura dei dati di consumo disponibile in: locale, centralizzabile via M-bus e via radio
- Misuratori a norma EN1434
- Contacalorie **certificati MID**
- Dimensioni LxHxP: 450x450x122 mm





GRUPPO DI CONTABILIZZAZIONE RISCALDAMENTO/CONDIZIONAMENTO



Gruppo idraulico
premontato su dima in lamiera completo di:
- intercettazioni mandata e ritorno
- valvola 2 o 3 vie
- filtro e regolazione
- tronchetto premontato per lavaggio impianto





Gruppo contabilizzatore
completo di:
- scatola elettrica
- attuatore valvola a 24 o 230 Vac
- contabilizzatore certificato MID

		PARTI	CON CONTABILIZZATORE CALDO/FREDDO A SOLA LETTURA LOCALE CODICE	PREZZO €	CON CONTABILIZZATORE CALDO/FREDDO CENTRALIZZABILE VIA M-BUS CODICE	PREZZO €	CON CONTABILIZZATORE CALDO/FREDDO CENTRALIZZABILE VIA RADIO CODICE	PREZZO €
CON IDRAULICA 2 VIE	CON ATTUATORE VALVOLA 24 VAC	GR. IDRAULICO	0WAAV00A	321,00	0WAAV00A	321,00	0WAAV00A	321,00
		GR. CONTABILIZZATORE	0WAE100A	518,00	0WAE200A	750,00	0WAE300A	750,00
	CON ATTUATORE VALVOLA 230 VAC	GR. IDRAULICO	0WAAV00A	321,00	0WAAV00A	321,00	0WAAV00A	321,00
		GR. CONTABILIZZATORE	0WAF100A	518,00	0WAF200A	750,00	0WAF300A	750,00
CON IDRAULICA 3 VIE	CON ATTUATORE VALVOLA 24 VAC	GR. IDRAULICO	0WACV00A	330,00	0WACV00A	330,00	0WACV00A	330,00
		GR. CONTABILIZZATORE	0WAE100A	518,00	0WAE200A	750,00	0WAE300A	750,00
	CON ATTUATORE VALVOLA 230 VAC	GR. IDRAULICO	0WACV00A	330,00	0WACV00A	330,00	0WACV00A	330,00
		GR. CONTABILIZZATORE	0WAF100A	518,00	0WAF200A	750,00	0WAF300A	750,00

ACCESSORI DI CONTABILIZZAZIONE A COMPLETAMENTO DEL MODULO



Gruppo idraulico per acqua fredda sanitaria completo di intercettazioni e tronchetto premontato per lavaggio impianto



Gruppo contabilizzatore con contalitri per acqua fredda sanitaria da 1,5 mc/h a lettura locale/M-bus/radio



Gruppo idraulico per acqua calda sanitaria completo di intercettazioni e tronchetto premontato per lavaggio impianto



Gruppo contabilizzatore con contalitri per acqua calda sanitaria da 1,5 mc/h a lettura locale/M-bus/radio

	PARTI	A SOLA LETTURA LOCALE CODICE	PREZZO €	CENTRALIZZABILE VIA M-BUS CODICE	PREZZO €	CENTRALIZZABILE VIA RADIO (RF) CODICE	PREZZO €
ACQUA FREDDA	GR. IDRAULICO	0WA00V0A	60,77	0WA00V0A	60,77	0WA00V0A	60,77
	GR. CONTABILIZZATORE	0WAE010A	66,95	0WAE020A	142,10	0WAE020A	142,10
ACQUA CALDA	GR. IDRAULICO	0WA000VA	60,77	0WA000VA	60,77	0WA000VA	60,77
	GR. CONTABILIZZATORE	0WAE001A	66,95	0WAE002A	142,10	0WAE002A	142,10

NOTA BENE: **I GRUPPI IDRAULICI e GRUPPI CONTABILIZZATORI dovranno essere ordinati accoppiati in un unico ordine e potranno tuttavia essere consegnati separatamente. Non saranno accettati ordini di soli GRUPPI IDRAULICI o di soli GRUPPI CONTABILIZZATORI.**

ACCESSORI VARI A COMPLETAMENTO DEL MODULO

		CODICE	PREZZO €
	Cassetta di contenimento completa di: - box a incasso in lamiera zincata pre-tranciato con zanche di fissaggio - cornice e porta di chiusura verniciate di bianco RAL 9010 con sistema di regolazione della profondità - Serratura fornita di serie	0WA1000A	104,00
	Dima in lamiera per supporto di soli contalitri sanitari (max 4) **NB: tale accessorio è già compreso nei gruppi di contabilizzazione Riscaldamento/Condizionamento**	0WA10030	11,33
	Guscio di coibentazione da utilizzare in impianti dove è previsto anche il condizionamento **N.B: il guscio deve essere installato prima del montaggio del gruppo idraulico**	0WA1001A	69,01

ACCESSORI PER LA CENTRALIZZAZIONE VIA M-BUS		CODICE	PREZZO €
	Adattatore M-bus per n.2 contalitri acqua sanitaria completo di cavi di collegamento **N.B. da abbinare a ciascun modulo satellite**	0WA1002A	232,00
	Convertitore di segnale P60 per centralizzare fino a max 60 misuratori (max 30 moduli completi)	0WA1003A	2.315,00
	Convertitore di segnale P250 per centralizzare fino a max 250 misuratori (max 125 moduli completi)	0WA1004A	4.053,00
	Unità di centralizzazione dei dati per contatori di tipo M-bus. Da abbinare ad un solo convertitore di segnale P60 o P250	0WA1005A	3.185,00

ACCESSORI PER LA CENTRALIZZAZIONE VIA RADIO		CODICE	PREZZO €
	Adattatore RF per n. 2 contalitri acqua sanitaria completo di cavi di collegamento. **N.B: da abbinare a ciascun modulo satellite**	0WA1008A	208,00
	Antenna di ricezione dei dati di consumo provenienti dai vari contabilizzatori (conta calorie/conta litri radio), max 500. **N.B: si consiglia di utilizzarne una ogni due piani di edificio**	0WA1006A	926,00
	Antenna di ricezione dei dati di consumo provenienti dai vari contabilizzatori (conta calorie/conta litri radio), max 500, con possibilità di collegamento al computer (interfaccia RS232). Da utilizzare in alternativa all'unità di centralizzazione. **N.B: qualora si volesse effettuare il collegamento al PC è necessario utilizzarne almeno una**	0WA1007A	1.158,00

DIMENSIONI ATTACCHI

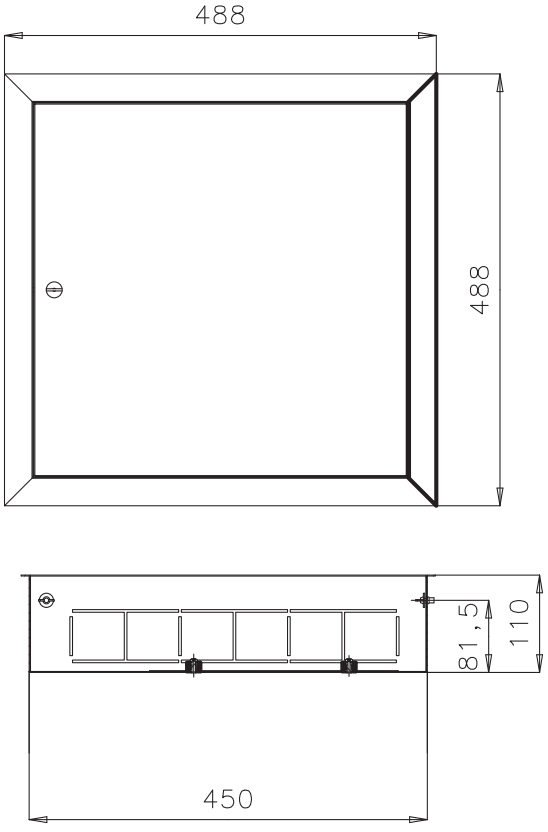

Circuito idraulico a 3 vie

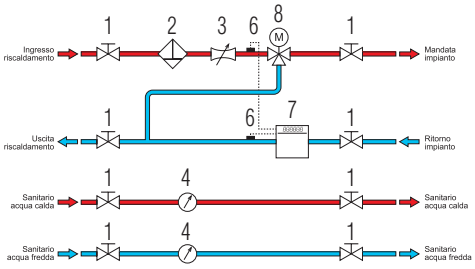

Circuito idraulico a 2 vie

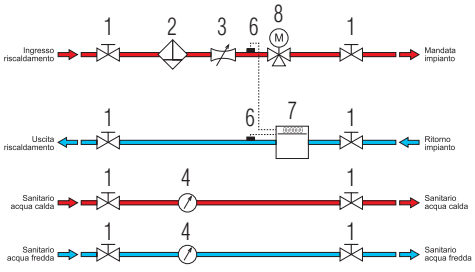

LEGENDA
1 Rubinetto sfera F 3/4"
2 Filtro a rete
3 Regolatore di portata
4 Misuratore di portata acqua calda sanitaria
5 Misuratore di portata acqua fredda sanitaria
6 Sonde temperatura
7 Conta calorie/frigorie
8 Valvola deviatrice 3 vie motorizzata

DADO KOMBI V/H

CARATTERISTICHE GENERALI:

- **Moduli premontati** di termoregolazione e misura del calore con **produzione autonoma di acqua calda sanitaria**
- Utilizzabili in singole unità abitative o in complessi condominiali dotati di impianti termici per **riscaldamento centralizzato**
- Assicurano all'utente la medesima **autonomia gestionale** sia a livello di comfort ambiente che di utilizzo di acqua sanitaria di un impianto tradizionale con caldaia autonoma
- Disponibile in **due versioni idrauliche**: con attacchi dal basso (**mod. H**) e con attacchi sopra/sotto (**mod. V**)
- **Funzionamento modulante** sia in riscaldamento che in produzione acqua calda sanitaria
- Funzionante in **regolazione climatica** tramite l'abbinamento alla sonda esterna opzionale
- Abbinabile sia a cronotermostati di tipo on/off che al **comando remoto** per il controllo a distanza (a 2 fili)
- Alimentazione 230 V



mod. H



mod. V

MODELLO V		CODICE	PREZZO
	Cassetta di contenimento completa di: - box a incasso in lamiera zincata pre-tranciato con zanche di fissaggio - cornice e porta di chiusura verniciate di bianco ral 9010 - serratura di chiusura - dima rubinetti di intercettazione 3/4" F	DISPONIBILE DA MARZO 0WA3000A	190,00
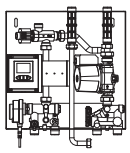	Dima in lamiera premontata, con gruppo idraulico completo (contalitri e contacalorie esclusi)	DISPONIBILE DA MARZO 0WAMV00A	850,00
MODELLO H		**CODICE**	**PREZZO**
	Cassetta di contenimento completa di: - box a incasso in lamiera zincata pre-tranciato con zanche di fissaggio - cornice e porta di chiusura verniciate di bianco ral 9010 - serratura di chiusura - dima rubinetti di intercettazione 3/4" F	DISPONIBILE DA MARZO 0WA2000A	190,00
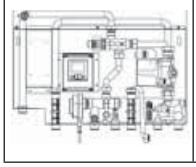	Dima in lamiera premontata, con gruppo idraulico completo (contalitri e contacalorie esclusi)	DISPONIBILE DA MARZO 0WALV00A	900,00

ACCESSORI A COMPLETAMENTO DEL MODULO

	DESCRIZIONE	CODICE	€
	SONDA ESTERNA	013018X0	**28,33**
	TERMOREGOLAZIONI (vedi capitolo Termoregolazioni Base - Evolute)		

DADO KOMBI V/H

ACCESSORI DI CONTABILIZZAZIONE A COMPLETAMENTO DEL MODULO		CON CONTABILIZZAZIONE A SOLA LETTURA LOCALE		CON CONTABILIZZAZIONE CENTRALIZZABILE VIA M-BUS		CON CONTABILIZZAZIONE CENTRALIZZABILE VIA RADIO	
		CODICE	PREZZO	CODICE	PREZZO	CODICE	PREZZO
	Contacalorie da 1,5 mc/h certificato MID, attacchi da 3/4"	DISPONIBILE DA MARZO 0WA0100A	340,00	DISPONIBILE DA MARZO 0WA0200A	500,00	DISPONIBILE DA MARZO 0WA0300A	550,00
	Contalitri per acqua fredda sanitaria da 1,5 m^3/h, attacchi da 3/4"	0WAE010A	66,95	0WAE020A	142,10	0WAE020A	142,10

ACCESSORI PER LA CENTRALIZZAZIONE VIA M-BUS		CODICE	PREZZO
	Adattatore M-bus per contalitri acqua sanitaria completo di cavi di collegamento **NB: da abbinare a ciascun modulo satellite**	0WA1002A	232,00
	Convertitore di segnale P60 per centralizzare fino a max 60 misuratori (max 30 moduli completi)	0WA1003A	2.315,00
	Convertitore di segnale P250 per centralizzare fino a max 250 misuratori (max 125 moduli completi)	0WA1004A	4.053,00
	Unità di centralizzazione dei dati per contatori di tipo M-bus. Da abbinare ad un solo convertitore di segnale P60 o P250	0WA1005A	3.185,00

ACCESSORI PER LA CENTRALIZZAZIONE VIA RADIO		CODICE	PREZZO
	Adattatore RF per contalitri acqua sanitaria completo di cavi di collegamento. **NB: da abbinare a ciascun modulo satellite**	0WA1008A	208,00
	Antenna di ricezione dei dati di consumo provenienti dai vari contabilizzatori (conta calorie/conta litri radio), max 500. **NB: si consiglia di utilizzarne una ogni due piani di edificio**	0WA1006A	926,00
	Antenna di ricezione dei dati di consumo provenienti dai vari contabilizzatori (conta calorie/conta litri radio), max 500, con possibilità di collegamento al computer (interfaccia RS232). Da utilizzare in alternativa all'unità di centralizzazione. **NB: qualora si volesse effettuare il collegamento al PC è necessario utilizzarne almeno una**	0WA1007A	1.158,00

DIMENSIONI ATTACCHI mod. V

cassetta di contenimento

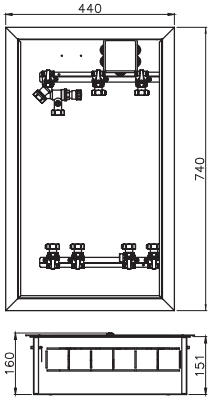

DIMENSIONI ATTACCHI mod. H

cassetta di contenimento

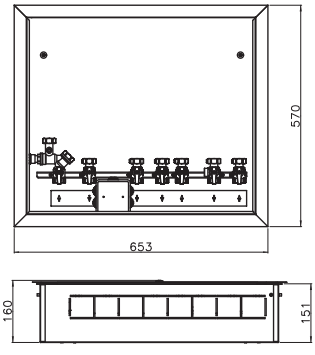

SCHEMA FUNZIONALE

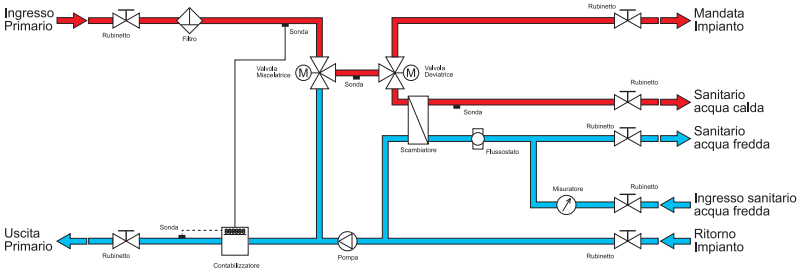

DADO ZONE

CARATTERISTICHE GENERALI:

- Cassette ad incasso per la **gestione di zone di riscaldamento (max 3)**
- Complete di **disgiuntore idraulico** a tre uscite coibentato
- Possibilità di **gestire zone miscelate** sia con valvola miscelatrice modulante che a punto fisso
- Funzionanti a **temperature scorrevoli differenziate per ciscuna zona** di riscaldamento (escluso modello base)
- Abbinabili sia a termostati ON/OFF che ai **cronocomandi modulanti** (escluso modello base)
- Qualora siano abbinati a caldaie predisposte al collegamento con il cronocomando remoto, **è possibile effettuare le impostazioni di caldaia** direttamente da quest'ultimo (escluso modello base)
- Sono disponibili **kit idraulici a completamento** della cassetta fino ad un massimo di tre zone



BASE		CODICE	PREZZO
	Cassetta **"BASE"** di contenimento in lamiera verniciata, con **disgiuntore idraulico coibentato** a tre uscite (zone) con attacchi idraulici 1" F. Box a incasso in lamiera zincata pre-tranciato con zanche di fssaggio, cornice e porta di chiusura verniciate di bianco Ral 9010, serratura di chiusura. **NB: Il modello base non è provvisto di elettronica di gestione delle zone!**	DISPONIBILE DA APRILE **0WARV00A**	**400,00**
1 DIRETTA + 1 MISCELATA		**CODICE**	**PREZZO**
	Cassetta **"COMPLETA"** di contenimento in lamiera verniciata, con **disgiuntore idraulico coibentato** a tre uscite, uscita per 1 zona diretta + 1 zona miscelata con valvola motorizzata modulante, scheda elettronica gestione zone (max 3). Attacchi idraulici da 1" F. Box a incasso in lamiera zincata pre-tranciato con zanche di fissaggio, cornice e porta di chiusura verniciate di bianco ral 9010, serratura di chiusura.	DISPONIBILE DA APRILE **0WARA00A**	**1.250,00**

ACCESSORI IDRAULICI DI COLLEGAMENTO		CODICE	PREZZO
	**DIRETTA** Kit per **zona diretta** completo di pompa a tre velocità, valvola di non ritorno, rubinetti di intercettazione da 1" F	DISPONIBILE DA APRILE **0WAR010A**	**280,00**
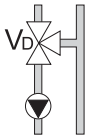	**MIX PUNTO FISSO** Kit per **zona miscelata a punto fisso** completo di pompa a tre velocità, valvola miscelatrice, termostato di sicurezza, valvola di non ritorno, rubinetti di intercettazione da 1" F	DISPONIBILE DA MAGGIO **0WAR020A**	**390,00**
	**MIX MOTORIZZATA** Kit per **zona miscelata** completo di **pompa a tre velocità**, valvola **miscelatrice motorizzata**, termostato di sicurezza, valvola di non ritorno, rubinetti di intercettazione da 1" F	DISPONIBILE DA APRILE **0WAR030A**	**420,00**

ACCESSORI A COMPLETAMENTO

	DESCRIZIONE	CODICE	€
	SONDA ESTERNA	013018X0	**28,33**
	TERMOSTATI / CRONOTERMOSTATI (vedi capitolo Termoregolazioni Base - Evolute)		

DIMENSIONI ATTACCHI

cassetta di contenimento

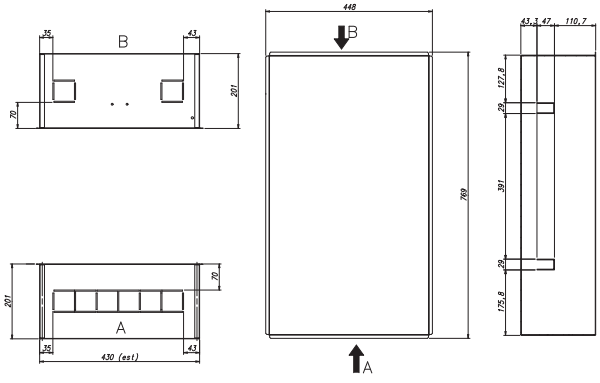

CARATTERISTICHE COSTRUTTIVE

Integrabili in ogni impianto di riscaldamento centralizzato, in diretto abbinamento a caldaie murali o a basamento, i bollitori FER serie **WHEB** rappresentano la scelta ideale per tutte le utenze che richiedono un'elevata produzione di acqua calda ad uso sanitario

- **Rapidità di accumulo ed un'erogazione abbondante e continua** - L'elevata superficie dello scambiatore a serpentino e la sua particolare conformazione assicurano uno scambio termico estremamente rapido ed efficiente, tale da garantire un accumulo in tempi particolarmente ridotti ed un'erogazione d'acqua calda abbondante e continua. L'estensione delle spire nella parte inferiore consente infatti lo sfruttamento effettivo dell'intera capacità di accumulo
- **Alta efficienza per bassi costi di esercizio** - Oltre che nel migliorare l'efficienza di scambio del serpentino, particolare attenzione è stata posta nell'isolamento termico, al fine di annullare la dispersione di calore: la coibentazione usa un poliuretano espanso di forte spessore ed altissima inerzia termica, completamente privo di CFC ed HCFC
- **Assoluta igiene per una totale purezza batteriologica** - L'intera superficie interna ed il serpentino vengono sottoposti ad un trattamento di vetroporcellanatura, che rende il bollitore assolutamente inerte ed assicura la totale igienicità dell'accumulo
- **Lunga durata senza corrosione** - Ogni bollitore è protetto dalla corrosione dal trattamento di vetroporcellanatura e da un anodo di magnesio
- **Dotazione completa e facilità d'uso e manutenzione** - Il posizionamento degli attacchi idraulici e l'accessibilità dei componenti assicurano semplicità d'installazione e manutenzione



VOCI	100	150	200	300	500
A mm	470	570	570	650	750
B mm	895,5	1004,5	1274,5	1540	1785
C mm	986,5	1089,5	1359,5	1586	1831
D mm	249,5	296	293	134	140
E mm	435	390	490	190	230
H mm	-	-	-	490	540
I mm	-	-	-	430	570
S sanitario	1/2"	3/4"	3/4"	1"	1"
P primario	1/2"	3/4"	3/4"	1"1/4	1"1/4
R ricircolo	1/2"	3/4"	3/4"	1"	1"

WHEB 100 - 150 - 200

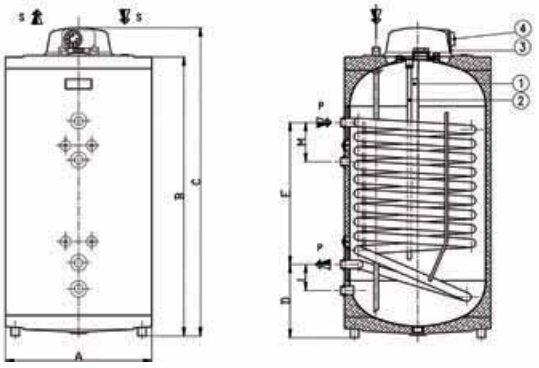

WHEB 300 - 500

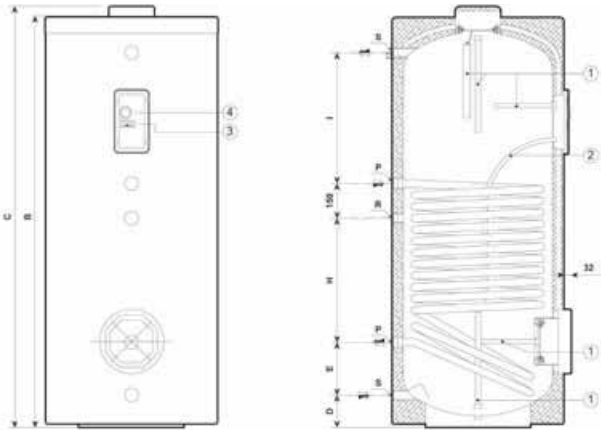

LEGENDA
1 anodo di magnesio
2 sonda
3 termometro
4 termostato con controlli in scambio

MODELLO		100	150	200	300	500
Potenza scambiata *	kw	28	35	41	51	61
Produzione sanitaria *	l/10 min	180	240	300	420	630
CODICE		0Y204BXB	1Y7NA82A	1Y7NA83A	1Y7NA84A	1Y7NA85A
PREZZO		467,00	634,00	745,00	1.457,00	1.810,00

**** Con i seguenti valori di temperatura di riferimento: acqua di caldaia a 85°C, uscita acqua calda a 45°C, entrata acqua fredda a 10°C***

ACCESSORI

CODICE	DESCRIZIONE	EURO
1KWMA24U	KIT CABLAGGIO ELETTRICO DI PRECEDENZA PER WHEB 100-150-200	**48,80**

TERMOREGOLAZIONI BASE





BRIDGE *
Ricevitore per versione Wireless

OLIMPO W

CRONOTERMOSTATO ON/OFF AVENTE LE SEGUENTI CARATTERISTICHE

- programmazione **settimanale**, max 6 periodi al giorno
- relè con contatto pulito (24 … 230 V)
- ingresso contatto telefonico
- Modelli: **W** a filo - **W RF** con trasmettitore Wireless

CODICE	DESCRIZIONE	EURO
013110XB	**OLIMPO W - CRONOTERMOSTATO A FILI** PROGRAMMAZIONE SETTIMANALE	**89,10**
013111XB	**OLIMPO W RF - CRONOTERMOSTATO WIRELESS** PROGRAMMAZIONE SETTIMANALE	**155,50**





BRIDGE *
Ricevitore per versione Wireless

OLIMPO D

CRONOTERMOSTATO ON/OFF AVENTE LE SEGUENTI CARATTERISTICHE

- programmazione **giornaliera**, max 6 periodi al giorno
- relè con contatto pulito (24 … 230 V)
- ingresso contatto telefonico (solo mod. D RF)
- Modelli: **D** a filo - **D RF** con trasmettitore Wireless

CODICE	DESCRIZIONE	EURO
013112XB	**OLIMPO D - CRONOTERMOSTATO A FILI** PROGRAMMAZIONE GIORNALIERA	**81,68**
013113XB	**OLIMPO D RF - CRONOTERMOSTATO WIRELESS** PROGRAMMAZIONE GIORNALIERA	**141,10**





REGOLATORE DI CASCATA ON/OFF E GESTORE DI IMPIANTO

AVENTE LE SEGUENTI CARATTERISTICHE

- può gestire in batteria da una a quattro caldaie
- la richiesta di accensione dei singoli moduli avviene attraverso il contatto termostato ambiente di ciascuna caldaia (ON/OFF)
- può gestire fino a due zone a temperatura scorrevole di cui una diretta e una miscelata
- in aggiunta alle due zone riscaldamento può gestire un bollitore sanitario a serpentino
- può essere utilizzato in impianti con o senza separatore idraulico
- completo di sonde impianto, sonda esterna quadro elettrico precablato

CODICE	DESCRIZIONE	EURO
013015X0	**REGOLATORE DI CASCATA ON/OFF (MAX 4 CALDAIE) E GESTORE DI IMPIANTO**	**657,00**



SCHEDA ZONE

CARATTERISTICHE:

- capacità di comandare circolatori o valvole di zona
- funzione di post circolazione
- temporizzatore
- massimo nr. 3 zone
- predisposizione per funzionamento in impianti con valvole di zona a chiusura lenta

CODICE	DESCRIZIONE	EURO
1KWMA65U	**SCHEDA ELETTRONICA PER IMPIANTI A ZONA MAX 3 - SENZA CRONOCOMANDO REMOTO**	**185,80**

TERMOREGOLAZIONI EVOLUTE





BRIDGE *
Ricevitore per versione Wireless

OMERO W

COMANDO REMOTO MODULANTE, AVENTE LE SEGUENTI CARATTERISTICHE:

- programmazione **settimanale**, max 6 periodi al giorno
- impostazioni della temperatura di mandata riscaldamento e acqua calda sanitaria
- visualizzazione temperatura esterna e possibilità di lavoro a temperatura scorrevole tramite sonda esterna (opzionale)
- modulazione della temperatura di mandata in funzione della temperatura ambiente
- accensione - spegnimento - reset della caldaia
- ingresso contatto telefonico
- Modelli: **W** a filo - **W RF** con trasmettitore Wireless

CODICE	DESCRIZIONE	EURO
013100XB	**OMERO W - COMANDO REMOTO A FILI** PROGRAMMAZIONE SETTIMANALE	**102,90**
013101XB	**OMERO W RF - COMANDO REMOTO WIRELESS** PROGRAMMAZIONE SETTIMANALE	**175,10**





BRIDGE *
Ricevitore per versione Wireless

OMERO D

COMANDO REMOTO MODULANTE, AVENTE LE SEGUENTI CARATTERISTICHE:

- programmazione **giornaliera**, max 6 periodi al giorno
- impostazioni della temperatura di mandata riscaldamento e acqua calda sanitaria
- visualizzazione temperatura esterna e possibilità di lavoro a temperatura scorrevole tramite sonda esterna (opzionale)
- modulazione della temperatura di mandata in funzione della temperatura ambiente
- accensione - spegnimento - reset della caldaia
- ingresso contatto telefonico (solo mod. D RF)
- Modelli: **D** a filo - **D RF** con trasmettitore Wireless

CODICE	DESCRIZIONE	EURO
013102XB	**OMERO D - COMANDO REMOTO A FILI** PROGRAMMAZIONE GIORNALIERA	**95,48**
013103XB	**ROMEO D RF - COMANDO REMOTO WIRELESS** PROGRAMMAZIONE GIORNALIERA	**157,60**



CARATTERISTICHE:

- Centralina di gestione collegamento moduli in cascata (max 5)
- Composto da: regolatore, una sonda temperatura esterna e una sonda ad immersione

CODICE	DESCRIZIONE	EURO
1KWMH18A	**CENTRALINA GESTIONE MODULI A CASCATA**	**1.078,00**



SCHEDA ZONE

CARATTERISTICHE:

- scheda per impianti a zone (max 3) di cui due miscelate e una diretta funzionante in abbinamento sia a cronocomandi modulanti che a cronotermostati ON/OFF
- gestisce temperature di mandata scorrevoli e differenziate tra le zone

CODICE	DESCRIZIONE	EURO
013013X0	**SCHEDA PER IMPIANTI A ZONE MAX 3**	**240,00**

CORPI SCALDANTI

PIASTRE IN GHISA

KLIM.BI 100
PAINT KLIM.BI 100

RADIATORI IN ALLUMINIO

KLIMTERM NEW 101
KLIMIA NEW 101

TERMOARREDO

GIOVE 102
GIOVE C 103
MARTE 104
MARTE C 105
URANO 106
URANO C 107
VENERE 108
VENERE C 109
MERCURIO 110
TERM 111

KLIM.BI - PAINT KLIM.BI

PAINT KLIM.BI GIÀ VERNICIATO

NB: FORNITURA IN BATTERIA DA 10 ELEMENTI.
PER MOD. **PAINT KLIM.BI** BATTERIE TAGLIATE SU MISURA CON MASSIMO 15 ELEMENTI



EN 442 EURONORM

49/047

CE 05

KLIM.BI	CODICE	PREZZO
KLIM.BI 2/562	17385012	20,59
KLIM.BI 2/685	17386212	22,41
KLIM.BI 2/875	17388112	23,33
KLIM.BI 3/402	17383013	23,33
KLIM.BI 3/562	17385013	20,85
KLIM.BI 3/685	17386213	21,63
KLIM.BI 3/875	17388113	23,98
KLIM.BI 4/562	17385014	23,98
KLIM.BI 4/685	17386214	24,37
KLIM.BI 4/875	17388114	29,45
KLIM.BI 5/685	17386215	37,52
KLIM.BI 5/875	17388115	43,00

PAINT KLIM.BI	CODICE	PREZZO BATTERIE 10 ELEMENTI	CODICE	PREZZO BATTERIE TAGLIATE SU MISURA
PAINT KLIM.BI 2/562	17395012	25,53	17395019	26,84
PAINT KLIM.BI 2/685	17396212	27,50	17396219	28,80
PAINT KLIM.BI 2/875	17398112	28,41	17398119	29,58
PAINT KLIM.BI 3/402	17393013	28,41	17393019	29,58
PAINT KLIM.BI 3/562	17395013	26,19	17395119	27,23
PAINT KLIM.BI 3/685	17396213	26,84	17396319	28,14
PAINT KLIM.BI 3/875	17398113	29,32	17398219	30,62
PAINT KLIM.BI 4/562	17395014	29,07	17395219	30,23
PAINT KLIM.BI 4/685	17396214	29,84	17396419	31,15
PAINT KLIM.BI 4/875	17398114	35,05	17398319	36,48
PAINT KLIM.BI 5/685	17396215	42,61	17396519	43,78
PAINT KLIM.BI 5/875	17398115	48,21	17398419	49,25

TABELLA RESE E DATI DIMENSIONALI PER ELEMENTO

MODELLO	NOME DI FABBRICA	ESPONENTE n	COSTANTE k_m	POTENZA TERMICA ΔT=50°C Watt	INTERASSE ATTACCHI mm	ALTEZZA mm	LARGHEZZA mm	PROFONDITÀ mm
KLIM.BI - PAINT KLIM.BI 2/562	940	1,27100	0,40667	58,7	500	562	60	67,0
KLIM.BI - PAINT KLIM.BI 2/685	941	1,29500	0,44907	71,2	623	685	60	67,0
KLIM.BI - PAINT KLIM.BI 2/875	942	1,30900	0,51231	85,8	813	875	60	67,0
KLIM.BI - PAINT KLIM.BI 3/402	946	1,29200	0,38736	60,7	340	402	60	96,5
KLIM.BI - PAINT KLIM.BI 3/562	934	1,29900	0,48246	77,7	500	562	60	96,5
KLIM.BI - PAINT KLIM.BI 3/685	935	1,30000	0,56902	92,0	623	685	60	96,5
KLIM.BI - PAINT KLIM.BI 3/875	936	1,30100	0,69618	113,0	813	875	60	96,5
KLIM.BI - PAINT KLIM.BI 4/562	945	1,29400	0,62939	99,4	500	562	60	130,5
KLIM.BI - PAINT KLIM.BI 4/685	937	1,32100	0,65860	115,6	623	685	60	130,5
KLIM.BI - PAINT KLIM.BI 4/875	938	1,36300	0,69464	143,7	813	875	60	130,5
KLIM.BI - PAINT KLIM.BI 5/685	943	1,30610	0,89059	147,5	623	685	60	181,0
KLIM.BI - PAINT KLIM.BI 5/875	944	1,32673	1,01865	182,8	813	875	60	181,0

Emissioni termiche in WATT (secondo norme EN 442 con ΔT=50°C) - ø = K_m x (ΔT)^n
NB: Ai fini della certificazione i modelli dei radiatori "KLIM.BI" e "PAINT KLIM.BI" corrispondono ai rispettivi modelli identificati dal NOME DI FABBRICA
NB: Per le caratteristiche chimico-fisiche dell'acqua del circuito termico attenersi scrupolosamente a quanto definito nella norma UNI 8065

ACCESSORI A RICHIESTA PER KLIM.BI

CODICE	DESCRIZIONE	EURO
19999928	MENSOLA FISSA A MURARE LUNGH. 190 mm	0,86
19999110	MENSOLA FISSA A MURARE LUNGH. 220 mm	1,26
19999111	MENSOLA FISSA A MURARE LUNGH. 270 mm	1,27
19999976	NIPPLES DA 1" GHISA	0,44
19999977	GUARNIZIONE DI TENUTA	0,10

ACCESSORI A RICHIESTA VERNICIATI PER PAINT KLIM.BI

CODICE	DESCRIZIONE	EURO
19991040	CONF. N° 10 TAPPI CIECHI DX VERNICIATI GHISA	9,71
19991041	CONF. N° 10 TAPPI CIECHI SX VERNICIATI GHISA	9,71
19991042	CONF. N° 10 RIDUZIONI 3/8" DX VERNICIATI GHISA	10,50
19991043	CONF. N° 10 RIDUZIONI 3/8" SX VERNICIATI GHISA	10,50
19991044	CONF. N° 10 RIDUZIONI 1/2" DX VERNICIATI GHISA	10,50
19991045	CONF. N° 10 RIDUZIONI 1/2" SX VERNICIATI GHISA	10,50
19991046	CONF. N° 10 RIDUZIONI 3/4" DX VERNICIATI GHISA	10,50
19991047	CONF. N° 10 RIDUZIONI 3/4" SX VERNICIATI GHISA	10,50
19991048	CONF. N° 10 RIDUZIONI 1/4" DX VERNICIATI GHISA	10,50
19991049	CONF. N° 10 RIDUZIONI 1/4" SX VERNICIATI GHISA	10,50
19999923	BOMBOLETTA VERNICE SPRAY	15,77

KLIMTERM NEW - KLIMIA NEW



EN 442 EURONORM

CE 08



KLIMTERM NEW	ESPONENTE	COSTANTE	RESA ΔT 50°C	BATTERIA 10 ELEMENTI		BATTERIA SU MISURA	
	n	K_m	w/elemento	CODICE	PREZZO	CODICE (1) ELEMENTO	PREZZO ELEMENTO
KLIMTERM NEW 3	1,2880	0,5718	88,0	17163105	**119,00**	-	-
KLIMTERM NEW 5	1,3032	0,7148	117,0	17165105	**126,00**	17165XX5	**12,60**
KLIMTERM NEW 6	1,3083	0,7941	133,0	17166105	**132,00**	17166XX5	**13,20**
KLIMTERM NEW 7	1,3159	0,8783	151,0	17167105	**148,00**	17167XX5	**14,80**
KLIMTERM NEW 8	1,3274	0,9274	167,0	17168105	**158,00**	17168XX5	**15,80**

KLIMIA NEW	ESPONENTE	COSTANTE	RESA ΔT 50°C	CODICE BATTERIA 10 ELEMENTI	PREZZO BATTERIA 10 ELEMENTI	CODICE (1) BATTERIA SU MISURA	PREZZO ELEMENTO
	n	K_m	w/elemento				
KLIMIA NEW 3	1,2880	0,5575	86,0	17163106	**119,00**	-	-
KLIMIA NEW 5	1,2941	0,7198	114,0	17165106	**126,00**	17165XX6	**12,60**
KLIMIA NEW 6	1,3099	0,7714	130,0	17166106	**132,00**	17166XX6	**13,20**
KLIMIA NEW 7	1,3151	0,8519	146,0	17167106	**148,00**	17167XX6	**14,80**
KLIMIA NEW 8	1,3203	0,9326	163,0	17168106	**158,00**	17168XX6	**15,80**

(1) XX identifica il numero degli elementi che compone la batteria (**02** = batteria da 2 elementi - **12** = batteria da 12 elementi)
ESEMPIO: cod. 17165085 = radiatore KLIMTERM NEW 5 in batteria da 8 elementi.
Il modello KLIMTERM/KLIMIA NEW 3 viene fornito esclusivamente in batterie da 10 elementi.

Emissioni termiche in WATT (secondo norme EN 442 con ΔT=50°C)
Equazione caratteristica del modello: ø = $K_m(\Delta T)^n$
NB: Ai fini della certificazione il radiatore "KLIMTERM NEW" corrisponde alla serie col nome di fabbrica "RAD-M". Tali sigle sono seguite da un numero che identifica il modello.
NB: Ai fini della certificazione il radiatore "KLIMIA NEW" corrisponde alla serie col nome di fabbrica "RAD-K". Tali sigle sono seguite da un numero che identifica il modello.

TABELLE DIMENSIONALI PER ELEMENTO

MODELLO	PRES. MAX ESERCIZIO	ATTACCHI	PROFONDITÀ	ALTEZZA	INTERASSE ATTACCHI	LARGHEZZA	CONTENUTO ACQUA	PESO A VUOTO
	bar		mm	mm	mm	mm	litri	kg
KLIMTERM NEW 3 / KLIMIA NEW 3	10	1"	98,0	431,5	350	80	0,31	1,04
KLIMTERM NEW 5 / KLIMIA NEW 5	10	1"	98,0	581,5	500	80	0,37	1,34
KLIMTERM NEW 6 / KLIMIA NEW 6	10	1"	98,0	681,5	600	80	0,44	1,53
KLIMTERM NEW 7 / KLIMIA NEW 7	10	1"	98,0	781,5	700	80	0,49	1,75
KLIMTERM NEW 8 / KLIMIA NEW 8	10	1"	98,0	881,5	800	80	0,53	1,93

NB: Per le caratteristiche chimico-fisiche dell'acqua del circuito termico attenersi scrupolosamente a quanto definito nella norma UNI 8065

ACCESSORI A RICHIESTA VERNICIATI

disponibili solo in confezioni da 10 pezzi

CODICE	DESCRIZIONE	EURO
19991030	CONF. N° 10 TAPPI CIECHI DX VERNICIATI	**9,86**
19991031	CONF. N° 10 TAPPI CIECHI SX VERNICIATI	**9,86**
19991032	CONF. N° 10 RIDUZIONI 1/4" DX VERNICIATI	**11,25**
19991033	CONF. N° 10 RIDUZIONI 1/4" SX VERNICIATI	**11,25**
19991034	CONF. N° 10 RIDUZIONI 3/8" DX VERNICIATI	**11,25**
19991035	CONF. N° 10 RIDUZIONI 3/8" SX VERNICIATI	**11,25**
19991036	CONF. N° 10 RIDUZIONI 1/2" DX VERNICIATI	**11,25**
19991037	CONF. N° 10 RIDUZIONI 1/2" SX VERNICIATI	**11,25**
19991038	CONF. N° 10 RIDUZIONI 3/4" DX VERNICIATI	**11,25**
19991039	CONF. N° 10 RIDUZIONI 3/4" SX VERNICIATI	**11,25**

ULTERIORI ACCESSORI A RICHIESTA

CODICE	DESCRIZIONE	EURO
19999902	GUARNIZIONE DI TENUTA	**0,14**
19999946	MENSOLA A MURARE FISSA FT2	**0,52**
19999932	CONF. N° 2 MENSOLE REGOLABILI 2xT3	**3,75**
19999923	BOMBOLETTA VERNICE SPRAY	**15,77**

EN 442 EURONORM

CE 07

BANDA COLORE IDENTIFICATIVO DELL'IMBALLO



CARATTERISTICHE DI PRODOTTO

GIOVE è un radiatore d'arredo in acciaio verniciato bianco, composto da montanti verticali semiovali e batterie di tubi lineari a sezione circolare del diametro di 22 mm. La precisione delle saldature e la cura delle finiture garantiscono un'elevata qualità costruttiva ed a garanzia di durata nel tempo viene effettuato un collaudo idraulico alla pressione di 13 bar.

- Verniciatura bianco RAL 9010 e trattamento anticorrosione
- Pressione massima di esercizio 10 bar
- Temperatura massima di esercizio 110°C
- Tre attacchi da 1/2"
- Imballo in scatola di cartone con rivestimento esterno in polietilene e pellicola a bolle di protezione interna
- Completo di attacchi a muro e valvolina di sfiato



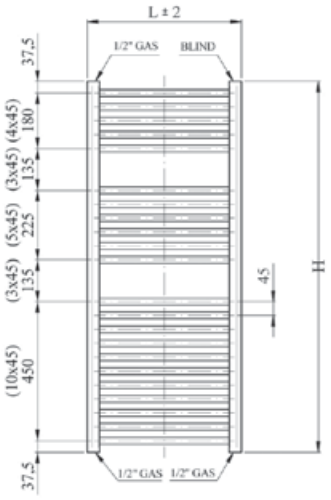

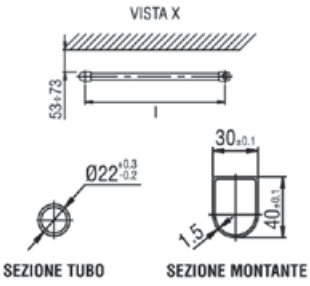

GIOVE	LARGHEZZA	ALTEZZA	INTERASSE	TUBI	POTENZA TERMICA ΔT=50°C	ESPONENTE	COSTANTE	PESO A VUOTO	CONTENUTO ACQUA	CODICE	PREZZO
	L mm	A mm	I mm	nr.	Watt	n	K_m	kg	litri		
1340	400	700	350	13	268	1,21972	2,26978	3,8	2,7	**ZTK1013400**	**42,50**
1345	450	700	400	13	292	1,2223	2,45055	4,1	2,9	**ZTK1013450**	**44,50**
1350	500	700	450	13	317	1,22488	2,62721	4,4	3,1	**ZTK1013500**	**46,00**
1355	550	700	500	13	341	1,22146	2,80007	4,7	3,3	**ZTK1013550**	**51,50**
1360	600	700	550	13	365	1,23004	2,96919	5	3,5	**ZTK1013600**	**53,00**
1375	750	700	700	13	438	1,23779	3,45438	5,9	4,1	**ZTK1013750**	**59,50**
2240	400	1200	350	22	442	1,24568	3,37879	6,7	4,6	**ZTK1022400**	**63,00**
2245	450	1200	400	22	487	1,24424	3,74463	7,2	4,9	**ZTK1022450**	**66,50**
2250	500	1200	450	22	532	1,24281	4,11451	7,8	5,3	**ZTK1022500**	**68,50**
2255	550	1200	500	22	577	1,24137	4,48843	8,3	5,6	**ZTK1022550**	**78,50**
2260	600	1200	550	22	622	1,23993	4,86643	8,8	5,9	**ZTK1022600**	**81,00**
2275	750	1200	700	22	757	1,23563	6,02498	10,4	7	**ZTK1022750**	**92,00**
2540	400	1410	350	25	512	1,24299	3,9548	7,4	5,7	**ZTK1025400**	**72,00**
2545	450	1410	400	25	563	1,24481	4,32395	8	6,1	**ZTK1025450**	**76,00**
2550	500	1410	450	25	615	1,24663	4,68759	8,6	6,4	**ZTK1025500**	**78,00**
2555	550	1410	500	25	667	1,24845	5,04584	9,2	6,8	**ZTK1025550**	**117,40**
2560	600	1410	550	25	719	1,25027	5,39878	9,8	7,1	**ZTK1025600**	**93,00**
2575	750	1410	700	25	874	1,25574	6,42593	11,7	8,2	**ZTK1025750**	**105,00**
3340	400	1770	350	33	655	1,2472	4,98176	10,2	6,6	**ZTK1033400**	**90,50**
3345	450	1770	400	33	722	1,24655	5,50316	11	7,2	**ZTK1033450**	**96,00**
3350	500	1770	450	33	789	1,2459	6,02744	11,7	7,7	**ZTK1033500**	**98,50**
3355	550	1770	500	33	855	1,24525	6,55435	12,5	8,3	**ZTK1033550**	**113,00**
3360	600	1770	550	33	922	1,2446	7,0839	13,3	8,8	**ZTK1033600**	**117,00**
3375	750	1770	700	33	1123	1,24266	8,68879	15,6	10,4	**ZTK1033750**	**133,00**

GIOVE C

EN 442 EURONORM

CE 07

BANDA COLORE IDENTIFICATIVO DELL'IMBALLO



CARATTERISTICHE DI PRODOTTO

GIOVE C è un radiatore d'arredo in acciaio verniciato bianco, composto da montanti verticali semiovali e batterie di tubi lineari a sezione circolare del diametro di 22 mm. La precisione delle saldature e la cura delle finiture garantiscono un'elevata qualità costruttiva ed a garanzia di durata nel tempo viene effettuato un collaudo idraulico alla pressione di 13 bar.

- Verniciatura bianco RAL 9010 e trattamento anticorrosione
- Pressione massima di esercizio 10 bar
- Temperatura massima di esercizio 110°C
- Tre attacchi da 1/2"
- Imballo in scatola di cartone con rivestimento esterno in polietilene e pellicola a bolle di protezione interna
- Completo di attacchi a muro e valvolina di sfiato

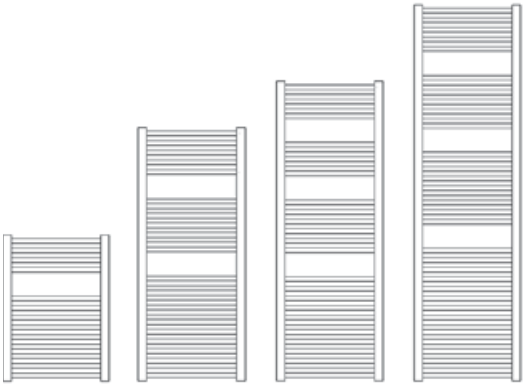

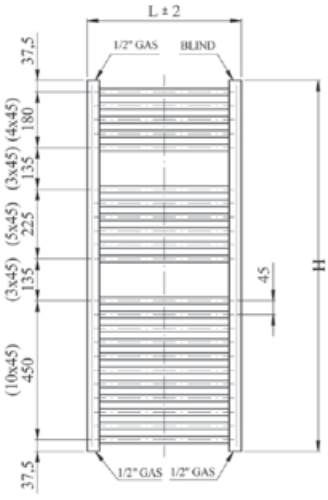



GIOVE C	LARGHEZZA L mm	ALTEZZA A mm	INTERASSE I mm	TUBI nr.	POTENZA TERMICA ΔT=50°C Watt	ESPONENTE n	COSTANTE K_m	PESO A VUOTO kg	CONTENUTO ACQUA litri	CODICE	PREZZO
1345	450	700	400	13	292	1,2223	2,45055	4,1	2,9	**ZTK1113450**	**47,50**
1350	500	700	450	13	317	1,22488	2,62721	4,4	3,1	**ZTK1113500**	**49,00**
1355	550	700	500	13	341	1,22146	2,80007	4,7	3,3	**ZTK1113550**	**82,40**
1360	600	700	550	13	365	1,23004	2,96919	5	3,5	**ZTK1113600**	**58,00**
1375	750	700	700	13	438	1,23779	3,45438	5,9	4,1	**ZTK1113750**	**66,00**
2245	450	1200	400	22	487	1,24424	3,74463	7,2	4,9	**ZTK1122450**	**71,00**
2250	500	1200	450	22	532	1,24281	4,11451	7,8	5,3	**ZTK1122500**	**74,00**
2255	550	1200	500	22	577	1,24137	4,48843	8,3	5,6	**ZTK1122550**	**110,20**
2260	600	1200	550	22	622	1,23993	4,86643	8,8	5,9	**ZTK1122600**	**89,00**
2275	750	1200	700	22	757	1,23563	6,02498	10,4	7	**ZTK1122750**	**102,00**
2545	450	1410	400	25	563	1,24481	4,32395	8	6,1	**ZTK1125450**	**81,00**
2550	500	1410	450	25	615	1,24663	4,68759	8,6	6,4	**ZTK1125500**	**84,50**
2555	550	1410	500	25	667	1,24845	5,04584	9,2	6,8	**ZTK1125550**	**121,50**
2560	600	1410	550	25	719	1,25027	5,39878	9,8	7,1	**ZTK1125600**	**102,00**
2575	750	1410	700	25	874	1,25574	6,42593	11,7	8,2	**ZTK1125750**	**116,50**
3345	450	1770	400	33	722	1,24655	5,50316	11	7,2	**ZTK1133450**	**102,00**
3350	500	1770	450	33	789	1,2459	6,02744	11,7	7,7	**ZTK1133500**	**105,50**
3355	550	1770	500	33	855	1,24525	6,55435	12,5	8,3	**ZTK1133550**	**145,20**
3360	600	1770	550	33	922	1,2446	7,0839	13,3	8,8	**ZTK1133600**	**128,50**
3375	750	1770	700	33	1123	1,24266	8,68879	15,6	10,4	**ZTK1133750**	**147,50**

MARTE

EN 442 EURONORM

CE 07

BANDA COLORE IDENTIFICATIVO DELL'IMBALLO



CARATTERISTICHE DI PRODOTTO

MARTE è un radiatore d'arredo in acciaio verniciato bianco, composto da montanti verticali semiovali e batterie di tubi lineari a sezione circolare del diametro di 25 mm. La precisione delle saldature e la cura delle finiture garantiscono un'elevata qualità costruttiva ed a garanzia di durata nel tempo viene effettuato un collaudo idraulico alla pressione di 13 bar.

- Verniciatura bianco RAL 9010 e trattamento anticorrosione
- Pressione massima di esercizio 10 bar
- Temperatura massima di esercizio 110°C
- Tre attacchi da 1/2"
- Imballo in scatola di cartone con rivestimento esterno in polietilene e pellicola a bolle di protezione interna
- Completo di attacchi a muro e valvolina di sfiato



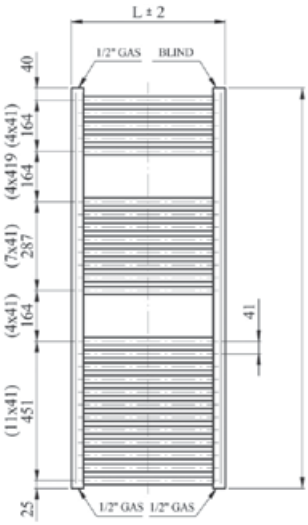



MARTE	LARGHEZZA L mm	ALTEZZA A mm	INTERASSE I mm	TUBI nr.	POTENZA TERMICA ΔT=50°C Watt	ESPONENTE n	COSTANTE K_m	PESO A VUOTO kg	CONTENUTO ACQUA litri	CODICE	PREZZO
1745	450	810	400	17	353	1,2396	2,76725	5,4	4,4	**ZTK2017450**	**54,00**
1750	500	810	450	17	389	1,24028	3,03879	6,2	4,9	**ZTK2017500**	**56,00**
1755	550	810	500	17	425	1,24095	3030783	7	5,4	**ZTK2017550**	**103,00**
1760	600	810	550	17	460	1,24163	3,57687	7,8	6	**ZTK2017600**	**65,00**
1775	750	810	700	17	567	1,24366	4,37352	8,4	6,5	**ZTK2017750**	**74,00**
2545	450	1295	400	25	545	1,23555	4,33694	8,7	6,4	**ZTK2025450**	**78,00**
2550	500	1295	450	25	600	1,24087	4,67518	9,8	7,1	**ZTK2025500**	**80,00**
2555	550	1295	500	25	655	1,24618	4,99031	10,9	7,8	**ZTK2025550**	**131,80**
2560	600	1295	550	25	710	1,2515	5,30544	12	8,6	**ZTK2025600**	**94,50**
2575	750	1295	700	25	874	1,26745	6,14089	13,2	9,4	**ZTK2025750**	**107,50**
3045	450	1420	400	30	623	1,2488	4,70778	10,3	7,4	**ZTK2030450**	**86,50**
3050	500	1420	450	30	685	1,24874	5,17429	11,3	8,4	**ZTK2030500**	**89,00**
3055	550	1420	500	30	747	1,24868	5,64126	12,3	9,3	**ZTK2030550**	**150,40**
3060	600	1420	550	30	808	1,24862	6,10824	13,3	10,4	**ZTK2030600**	**105,50**
3075	750	1420	700	30	993	1,24843	7,51086	14,3	11,3	**ZTK2030750**	**121,50**
3745	450	1910	400	37	786	1,26027	5,678	13,2	9,3	**ZTK2037450**	**107,00**
3750	500	1910	450	37	866	1,25588	6,36741	14,6	10,5	**ZTK2037500**	**110,50**
3755	550	1910	500	37	946	1,25148	7,0902	16	11,8	**ZTK2037550**	**179,20**
3760	600	1910	550	37	1027	1,24709	7,81299	17,4	13	**ZTK2037600**	**131,50**
3775	750	1910	700	37	1268	1,23392	10,15804	18,8	14,2	**ZTK2037750**	**151,50**

NB: Consegna entro 4 settimane dalla data di ricezione ordine.

MARTE C

EN 442 EURONORM

CE 07

BANDA COLORE IDENTIFICATIVO DELL'IMBALLO



CARATTERISTICHE DI PRODOTTO

MARTE C è un radiatore d'arredo in acciaio verniciato bianco, composto da montanti verticali semiovali e batterie di tubi lineari a sezione circolare del diametro di 25 mm. La precisione delle saldature e la cura delle finiture garantiscono un'elevata qualità costruttiva ed a garanzia di durata nel tempo viene effettuato un collaudo idraulico alla pressione di 13 bar.

- Verniciatura bianco RAL 9010 e trattamento anticorrosione
- Pressione massima di esercizio 10 bar
- Temperatura massima di esercizio 110°C
- Tre attacchi da 1/2"
- Imballo in scatola di cartone con rivestimento esterno in polietilene e pellicola a bolle di protezione interna
- Completo di attacchi a muro e valvolina di sfiato



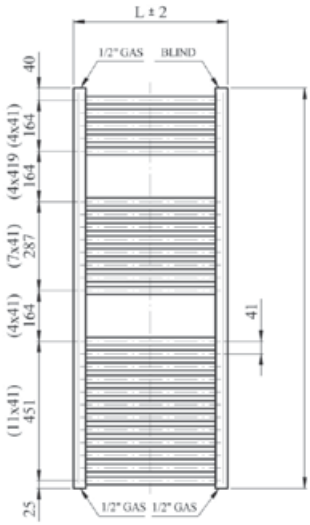



MARTE C	LARGHEZZA L mm	ALTEZZA A mm	INTERASSE I mm	TUBI nr.	POTENZA TERMICA ΔT=50°C Watt	ESPONENTE n	COSTANTE K_m	PESO A VUOTO kg	CONTENUTO ACQUA litri	CODICE	PREZZO
1745	450	810	400	17	353	1,2396	2,76725	5,4	4,4	**ZTK2117450**	**57,50**
1750	500	810	450	17	389	1,24028	3,03879	6,2	4,9	**ZTK2117500**	**100,90**
1755	550	810	500	17	425	1,24095	3030783	7	5,4	**ZTK2117550**	**105,10**
1760	600	810	550	17	460	1,24163	3,57687	7,8	6	**ZTK2117600**	**71,50**
1775	750	810	700	17	567	1,24366	4,37352	8,4	6,5	**ZTK2117750**	**81,50**
2545	450	1295	400	25	545	1,23555	4,33694	8,7	6,4	**ZTK2125450**	**82,50**
2550	500	1295	450	25	600	1,24087	4,67518	9,8	7,1	**ZTK2125500**	**129,80**
2555	550	1295	500	25	655	1,24618	4,99031	10,9	7,8	**ZTK2125550**	**134,90**
2560	600	1295	550	25	710	1,2515	5,30544	12	8,6	**ZTK2125600**	**104,00**
2575	750	1295	700	25	874	1,26745	6,14089	13,2	9,4	**ZTK2125750**	**119,00**
3045	450	1420	400	30	623	1,2488	4,70778	10,3	7,4	**ZTK2130450**	**91,50**
3050	500	1420	450	30	685	1,24874	5,17429	11,3	8,4	**ZTK2130500**	**146,30**
3055	550	1420	500	30	747	1,24868	5,64126	12,3	9,3	**ZTK2130550**	**152,40**
3060	600	1420	550	30	808	1,24862	6,10824	13,3	10,4	**ZTK2130600**	**116,00**
3075	750	1420	700	30	993	1,24843	7,51086	14,3	11,3	**ZTK2130750**	**133,50**
3745	450	1910	400	37	786	1,26027	5,678	13,2	9,3	**ZTK2137450**	**113,50**
3450	500	1910	450	37	866	1,25588	6,36741	14,6	10,5	**ZTK2137500**	**172,00**
3755	550	1910	500	37	946	1,25148	7,0902	16	11,8	**ZTK2137550**	**179,20**
3760	600	1910	550	37	1027	1,24709	7,81299	17,4	13	**ZTK2137600**	**145,50**
3775	750	1910	700	37	1268	1,23392	10,15804	18,8	14,2	**ZTK2137750**	**167,50**

NB: Consegna entro 4 settimane dalla data di ricezione ordine.

URANO

EN 442 EURONORM

CE 07

BANDA COLORE IDENTIFICATIVO DELL'IMBALLO

CARATTERISTICHE DI PRODOTTO

URANO è un radiatore d'arredo in acciaio verniciato bianco, composto da montanti verticali semiovali e batterie di tubi lineari a sezione circolare del diametro di 25 mm. La quantità dei tubi di scambio, il loro diametro e il ridotto interasse garantiscono la massima resa termica. La precisione delle saldature e la cura delle finiture offrono un'elevata qualità costruttiva ed a garanzia di durata nel tempo viene effettuato un collaudo idraulico alla pressione di 13 bar.

- Verniciatura bianco RAL 9010 e trattamento anticorrosione
- Pressione max. di esercizio 10 bar, temperatura max di esercizio 110°C
- Tre attacchi da 1/2"
- Imballo in scatola di cartone con rivestimento esterno in polietilene e pellicola a bolle di protezione interna
- Completo di attacchi a muro e valvolina di sfiato

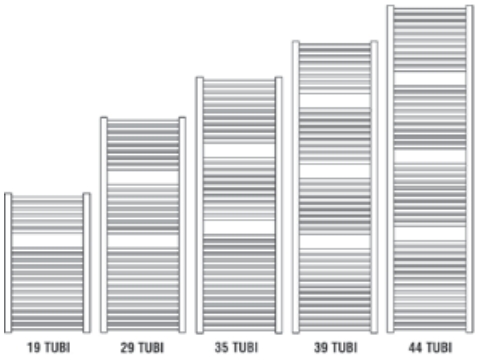

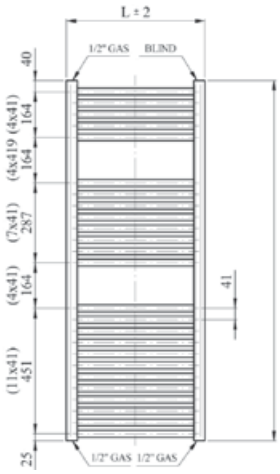





URANO	LARGHEZZA L mm	ALTEZZA A mm	INTERASSE I mm	TUBI nr.	POTENZA TERMICA ΔT=50°C Watt	ESPONENTE n	COSTANTE K_m	PESO A VUOTO kg	CONTENUTO ACQUA litri	CODICE	PREZZO
1940	400	830	350	19	341	1,249	2,57032	6,3	3,9	**ZTK3019400**	**106,10**
1945	450	830	400	19	377	1,247	2,86897	6,9	4,3	**ZTK3019450**	**57,00**
1950	500	830	450	19	413	1,245	3,16762	7,6	4,7	**ZTK3019500**	**59,00**
1955	550	830	500	19	449	1,243	3,47078	8,2	5,1	**ZTK3019550**	**66,50**
1960	600	830	550	19	485	1,242	3,76375	8,8	5,5	**ZTK3019600**	**69,00**
1975	750	830	700	19	593	1,236	4,71116	10,7	6,6	**ZTK3019750**	**79,00**
2940	400	1270	350	29	516	1,246	3,93866	9,5	6,3	**ZTK3029400**	**143,20**
2945	450	1270	400	29	573	1,245	4,39478	10,5	6,8	**ZTK3029450**	**83,00**
2950	500	1270	450	29	630	1,244	4,85089	11,5	7,3	**ZTK3029500**	**86,00**
2955	550	1270	500	29	687	1,243	5,31052	12,4	7,8	**ZTK3029550**	**97,00**
2960	600	1270	550	29	744	1,242	5,77367	13,4	8,4	**ZTK3029600**	**101,00**
2975	750	1270	700	29	915	1,24	7,15646	16,3	10,1	**ZTK3029750**	**116,00**
3540	400	1500	350	35	604	1,239	4,70651	11,6	7,5	**ZTK3035400**	**160,70**
3545	450	1500	400	35	672	1,237	5,31794	12,7	8,2	**ZTK3035450**	**94,50**
3550	500	1500	450	35	741	1,235	5,91004	13,8	8,9	**ZTK3035500**	**97,50**
3555	550	1500	500	35	809	1,233	6,50307	15	9,5	**ZTK3035550**	**111,00**
3560	600	1500	550	35	877	1,23	7,13291	16,1	10,2	**ZTK3035600**	**115,50**
3575	750	1500	700	35	1081	1,223	9,03619	19,6	12,2	**ZTK3035750**	**133,50**
3940	400	1720	350	39	693	1,233	5,5482	13,1	8,2	**ZTK3039400**	**175,10**
3945	450	1720	400	39	773	1,231	6,2625	14,3	9	**ZTK3039450**	**107,50**
3950	500	1720	450	39	853	1,229	6,9649	15,5	9,8	**ZTK3039500**	**111,00**
3955	550	1720	500	39	933	1,227	7,67795	19,8	10,5	**ZTK3039550**	**126,50**
3960	600	1720	550	39	1012	1,225	8,39348	18,1	11,3	**ZTK3039600**	**131,50**
3975	750	1720	700	39	1251	1,219	10,62216	22	13,6	**ZTK3039750**	**152,00**
4440	400	1910	350	44	769	1,227	6,29608	14,8	9,3	**ZTK3044400**	**195,70**
4445	450	1910	400	44	859	1,226	7,09669	16,2	10,1	**ZTK3044450**	**117,00**
4450	500	1910	450	44	948	1,224	7,89349	17,6	10,9	**ZTK3044500**	**121,00**
4455	550	1910	500	44	1037	1,223	8,66839	19,1	11,8	**ZTK3044550**	**138,50**
4460	600	1910	550	44	1127	1,221	9,49471	20,5	12,7	**ZTK3044600**	**144,00**
4475	750	1910	700	44	1395	1,215	12,03166	24,9	15,3	**ZTK3044750**	**166,50**

NB: Consegna entro 4 settimane dalla data di ricezione ordine.

URANO C

EN 442 EURONORM

CE 07

BANDA COLORE IDENTIFICATIVO DELL'IMBALLO



CARATTERISTICHE DI PRODOTTO

URANO C è un radiatore d'arredo in acciaio verniciato bianco, composto da montanti verticali semiovali e batterie di tubi curvi a sezione circolare del diametro di 25 mm. La quantità dei tubi di scambio, il loro diametro e il ridotto interasse, garantiscono la massima resa termica. La precisione delle saldature e la cura delle finiture offrono un'elevata qualità costruttiva ed a garanzia di durata nel tempo viene effettuato un collaudo idraulico alla pressione di 13 bar.

- Verniciatura bianco RAL 9010 e trattamento anticorrosione
- Pressione max. di esercizio 10 bar, temperatura max di esercizio 110°C
- Tre attacchi da 1/2"
- Imballo in scatola di cartone con rivestimento esterno in polietilene e pellicola a bolle di protezione interna
- Completo di attacchi a muro e valvolina di sfiato

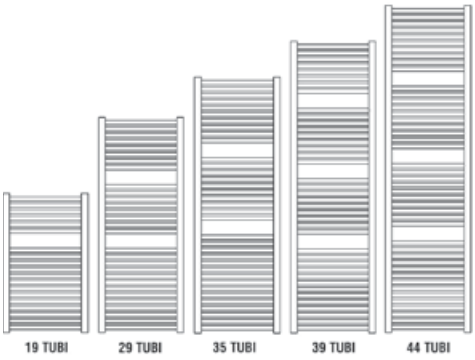

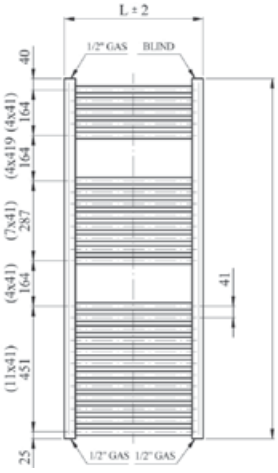



URANO C	LARGHEZZA L mm	ALTEZZA A mm	INTERASSE I mm	TUBI nr.	POTENZA TERMICA ΔT=50°C Watt	ESPONENTE n	COSTANTE K_m	PESO A VUOTO kg	CONTENUTO ACQUA litri	CODICE	PREZZO
1950	500	830	450	19	413	1,245	3,16762	7,6	4,7	**ZTK3119500**	**63,00**
1955	550	830	500	19	449	1,243	3,47078	8,2	5,1	**ZTK3119550**	**72,00**
1960	600	830	550	19	485	1,242	3,76375	8,8	5,5	**ZTK3119600**	**75,50**
1975	750	830	700	19	593	1,236	4,71116	10,7	6,6	**ZTK3119750**	**86,50**
2950	500	1270	450	29	630	1,244	4,85089	11,5	7,3	**ZTK3129500**	**91,50**
2955	550	1270	500	29	687	1,243	5,31052	12,4	7,8	**ZTK3129550**	**105,50**
2960	600	1270	550	29	744	1,242	5,77367	13,4	8,4	**ZTK3129600**	**110,50**
2975	750	1270	700	29	915	1,24	7,15646	16,3	10,1	**ZTK3129750**	**127,00**
3550	500	1500	450	35	741	1,235	5,91004	13,8	8,9	**ZTK3135500**	**104,00**
3555	550	1500	500	35	809	1,233	6,50307	15	9,5	**ZTK3135550**	**120,50**
3560	600	1500	550	35	877	1,23	7,13291	16,1	10,2	**ZTK3135600**	**126,50**
3575	750	1500	700	35	1081	1,223	9,03619	19,6	12,2	**ZTK3135750**	**146,50**
3945	450	1720	400	39	773	1,231	6,2625	14,3	9	**ZTK3139450**	**194,70**
3950	500	1720	450	39	853	1,229	6,9649	15,5	9,8	**ZTK3139500**	**204,00**
3955	550	1720	500	39	933	1,227	7,67795	19,8	10,5	**ZTK3139550**	**213,00**
3960	600	1720	550	39	1012	1,225	8,39348	18,1	11,3	**ZTK3139600**	**221,00**
3975	750	1720	700	39	1251	1,219	10,62216	22	13,6	**ZTK3139750**	**241,00**
4450	500	1910	450	44	948	1,224	7,89349	17,6	10,9	**ZTK3144500**	**128,50**
4455	550	1910	500	44	1037	1,223	8,66839	19,1	11,8	**ZTK3144550**	**150,00**
4460	600	1910	550	44	1127	1,221	9,49471	20,5	12,7	**ZTK3144600**	**157,50**
4475	750	1910	700	44	1395	1,215	12,03166	24,9	15,3	**ZTK3144750**	**183,00**

NB: Consegna entro 4 settimane dalla data di ricezione ordine.

VENERE

EN 442 EURONORM

CE 07

BANDA COLORE IDENTIFICATIVO DELL'IMBALLO

CARATTERISTICHE DI PRODOTTO

VENERE è un radiatore d'arredo in acciaio verniciato bianco, a profili tubolari sovrapposti in batterie di tubi lineari di sezione circolare del diametro di 22 mm. La precisione delle saldature e la cura delle finiture offrono un'elevata qualità costruttiva ed a garanzia di durata nel tempo viene effettuato un collaudo idraulico alla pressione di 13 bar.

- Verniciatura bianco RAL 9010 e trattamento anticorrosione
- Pressione massima di esercizio 10 bar
- Temperatura massima di esercizio 110°C
- Tre attacchi da 1/2"
- Imballo in scatola di cartone con rivestimento esterno in polietilene e pellicola a bolle di protezione interna
- Completo di attacchi a muro e valvolina di sfiato



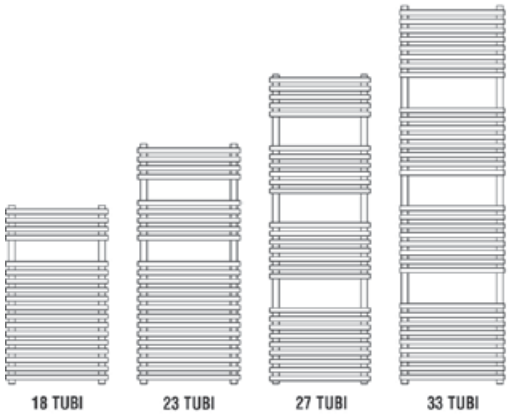

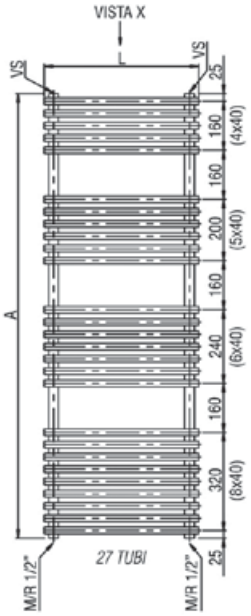



VENERE	LARGHEZZA L mm	ALTEZZA A mm	INTERASSE I mm	TUBI nr.	POTENZA TERMICA ΔT=50°C Watt	ESPONENTE n	COSTANTE K_m	PESO A VUOTO kg	CONTENUTO ACQUA litri	CODICE	PREZZO
1850	500	850	450	18	376	1,192	3,21626	6,4	3,6	**K4018500**	**121,00**
1860	600	850	550	18	440	1,186	3,59456	7,4	4,0	**K4018600**	**130,00**
1875	750	850	700	18	535	1,163	4,19695	8,8	4,7	**K4018750**	**139,00**
2350	500	1100	450	23	565	1,207	5,02796	9,9	5,5	**K4023500**	**143,00**
2360	600	1100	550	23	659	1,195	6,14634	11,4	6,2	**K4023600**	**155,00**
2375	750	1100	700	23	801	1,149	8,94367	13,5	7,2	**K4023750**	**166,00**
2750	500	1450	450	27	732	1,198	6,74753	12,8	6,9	**K4027500**	**164,00**
2760	600	1450	550	27	852	1,192	8,04021	14,6	7,7	**K4027600**	**178,00**
2775	750	1450	700	27	1032	1,184	10,04845	17,3	9,0	**K4027750**	**191,00**
3350	500	1700	450	33	895	1,235	7,13830	15,6	8,6	**K4033500**	**190,00**
3360	600	1700	550	33	1038	1,226	8,57551	17,9	9,6	**K4033600**	**207,00**
3375	750	1700	700	33	1253	1,213	10,89182	21,2	11,2	**K4033750**	**223,00**

VENERE C

EN 442 EURONORM

CE 07

BANDA COLORE IDENTIFICATIVO DELL'IMBALLO



CARATTERISTICHE DI PRODOTTO

VENERE C è un radiatore d'arredo in acciaio verniciato bianco, a profili tubolari sovrapposti in batterie di tubi lineari di sezione circolare del diametro di 22 mm. La precisione delle saldature e la cura delle finiture offrono un'elevata qualità costruttiva ed a garanzia di durata nel tempo viene effettuato un collaudo idraulico alla pressione di 13 bar.

- Verniciatura bianco RAL 9010 e trattamento anticorrosione
- Pressione massima di esercizio 10 bar
- Temperatura massima di esercizio 110°C
- Tre attacchi da 1/2"
- Imballo in scatola di cartone con rivestimento esterno in polietilene e pellicola a bolle di protezione interna
- Completo di attacchi a muro e valvolina di sfiato

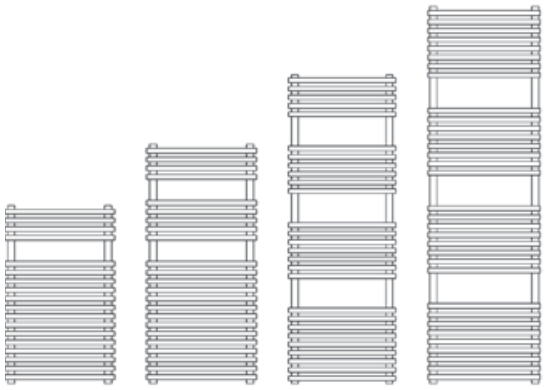

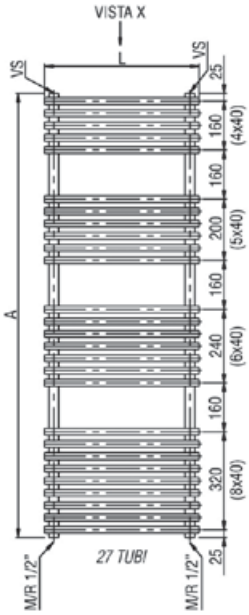

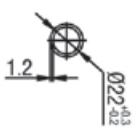

SEZIONE TUBO



SEZIONE MONTANTE

VENERE C	LARGHEZZA	ALTEZZA	INTERASSE	TUBI	POTENZA TERMICA ΔT=50°C	ESPONENTE	COSTANTE	PESO A VUOTO	CONTENUTO ACQUA	CODICE	PREZZO
	L mm	A mm	I mm	nr.	Watt	n	K_m	kg	litri		
1850	500	850	440	18	370	1,243	2,86011	8,1	3,8	**K4118500**	**124,00**
1860	600	850	540	18	425	1,242	3,29813	9,2	4,4	**K4118600**	**134,00**
1875	750	850	690	18	510	1,236	4,05176	10,9	5,2	**K4118750**	**143,00**
2350	500	1100	440	23	565	1,207	5,02796	9,9	5,5	**K4123500**	**148,00**
2360	600	1100	540	23	659	1,195	6,14634	11,4	6,2	**K4123600**	**160,00**
2375	750	1100	690	23	801	1,149	8,94367	13,5	7,2	**K4123750**	**171,00**
2750	500	1450	440	27	732	1,198	6,74753	12,8	6,9	**K4127500**	**169,00**
2760	600	1450	540	27	852	1,192	8,04021	14,6	7,7	**K4127600**	**183,00**
2775	750	1450	690	27	1032	1,184	10,04845	17,3	9,0	**K4127750**	**197,00**
3350	500	1700	440	33	895	1,235	7,13830	15,6	8,6	**K4133500**	**196,00**
3360	600	1700	540	33	1038	1,226	8,57551	17,9	9,6	**K4133600**	**213,00**
3375	750	1700	690	33	1253	1,213	10,89182	21,2	11,2	**K4133750**	**230,00**

MERCURIO

EN 442 EURONORM

CE 07

BANDA COLORE IDENTIFICATIVO DELL'IMBALLO



CARATTERISTICHE DI PRODOTTO

MERCURIO è un radiatore d'arredo in acciaio verniciato bianco, con elemento radiante a piastra. La precisione delle saldature e la cura delle finiture offrono un'elevata qualità costruttiva e la migliore garanzia di durata nel tempo.

- Verniciatura bianco RAL 9010 e trattamento anticorrosione
- Pressione massima di esercizio 4,5 bar
- Temperatura massima di esercizio 110°C
- Quattro attacchi da 1/2"
- Imballo in scatola di cartone con rivestimento esterno in polietilene e pellicola a bolle di protezione interna
- Completo di attacchi a muro e valvolina di sfiato

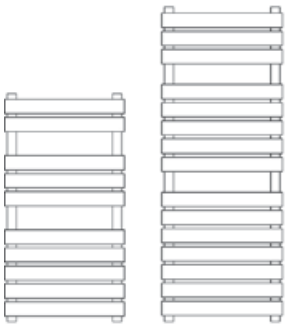

10 TUBI 15 TUBI

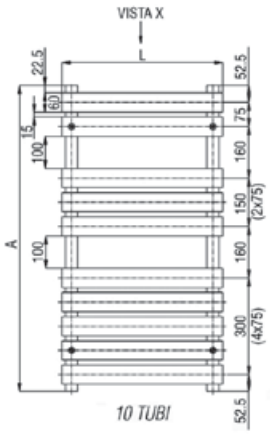



MERCURIO	LARGHEZZA L mm	ALTEZZA A mm	INTERASSE I mm	TUBI nr.	POTENZA TERMICA ΔT=50°C Watt	ESPONENTE n	COSTANTE K_m	PESO A VUOTO kg	CONTENUTO ACQUA litri	CODICE	PREZZO
1050	500	950	440	10	410	1,245	3,1446	12,4	3,7	**K5010500**	**293,00**
1550	500	1300	440	15	595	1,24	4,65365	16,5	5,4	**K5015500**	**383,00**

EN 442 EURONORM

49

CE 07



TERM è un radiatore d'arredo in alluminio, costituito da barre verticali estruse e teste pressofuse. Il moderno design ne consente un'ampia flessibilità di utilizzo mentre la precisione e la cura costruttiva sono garanzia di elevata qualità e durata nel tempo.

- Costituiti da teste in alluminio pressofuso e barre in alluminio estruso
- Forniti esclusivamente in moduli indivisibili da 2 oppure 3 elementi
- I moduli sono componibili in batterie a seconda delle esigenze mediante nippli e OR (opzionali)
- Reversibili alto/basso (non fronte/retro). Utilizzabili sia in impianti tradizionali, sia in impianti monotubo
- Pressione massima di esercizio 10 bar
- Attacchi da 1" gas
- Verniciato bianco RAL 9010

TERM 2 (modulo da 2 elementi)

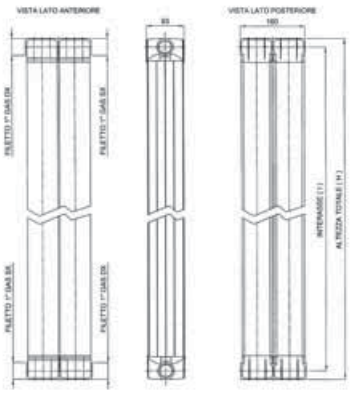

TERM 3 (modulo da 3 elementi)

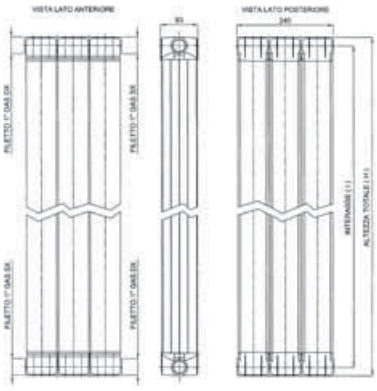

TERM	LARGHEZZA	ALTEZZA	INTERASSE	TUBI	POTENZA TERMICA PER ELEMENTO ΔT=50°C	POTENZA TERMICA PER RADIATORE ΔT=50°C	ESPONENTE	COSTANTE	CODICE	PREZZO
	L mm	A mm	I mm	nr.	Watt	Watt	n	K_m		
2 - 1000	80	1043	93,3	1000	190,3	380,6	1,35402	0,95279	**16501020**	**94,42**
2 - 1200	80	1243	93,3	1200	218,5	437,0	1,35582	1,08633	**16502020**	**102,50**
2 - 1400	80	1443	93,3	1400	245,3	490,6	1,35761	1,21104	**16503020**	**107,90**
2 - 1600	80	1643	93,3	1600	270,9	541,8	1,35691	1,34110	**16504020**	**116,00**
2 - 1800	80	1843	93,3	1800	295,4	590,8	1,35621	1,46639	**16505020**	**124,00**
2 - 2000	80	2043	93,3	2000	319,0	638,0	1,35551	1,58789	**16506020**	**134,80**
2 - 2200	80	2243	93,3	2200	341,6	683,2	1,35481	1,70505	**16507020**	**142,90**
3 - 1000	80	1043	93,3	1000	190,3	570,9	1,35402	0,95279	**16501030**	**116,00**
3 - 1200	80	1243	93,3	1200	218,5	655,5	1,35582	1,08633	**16502030**	**129,40**
3 - 1400	80	1443	93,3	1400	245,3	735,9	1,35761	1,21104	**16503030**	**142,90**
3 - 1600	80	1643	93,3	1600	270,9	812,7	1,35691	1,34110	**16504030**	**153,70**
3 - 1800	80	1843	93,3	1800	295,4	866,2	1,35621	1,46639	**16505030**	**164,50**
3 - 2000	80	2043	93,3	2000	319,0	957,0	1,35551	1,58789	**16506030**	**175,30**
3 - 2200	80	2243	93,3	2200	341,6	1024,8	1,35481	1,70505	**16507030**	**188,80**

NB: Per le caratteristiche chimico-fisiche dell'acqua del circuito termico attenersi scrupolosamente a quanto definito nella norma UNI 8065

ACCESSORI A RICHIESTA

CODICE	DESCRIZIONE	EURO
19991334	CONF. N° 2 NIPPLES L-31 + N° 2 OR 4525 + 1 DIAFRAMMA	**4,54**
19910100	CONF. N° 10 NIPPLES L-31	**4,96**
19910101	CONF. N° 10 OR 4125	**2,80**
19910102	CONF. N° 5 DIAFRAMMI	**3,13**
19991050	CONF. N° 10 TAPPI CIECHI 1" BIANCHI DX	**11,25**
19991056	CONF. N° 10 TAPPI CIECHI 1" BIANCHI SX	**11,25**
19991054	CONF. N° 10 RIDUZIONI 1"-1/2" BIANCHE DX	**12,09**
19991060	CONF. N° 10 RIDUZIONI 1"-1/2" BIANCHE SX	**12,09**
19991051	CONF. N° 10 RIDUZIONI 1"-1/4" BIANCHE DX	**12,09**
19991057	CONF. N° 10 RIDUZIONI 1"-1/4" BIANCHE SX	**12,09**

CODICE	DESCRIZIONE	EURO
19991052	CONF. N° 10 RIDUZIONI 1"-1/8" BIANCHE DX	**12,09**
19991058	CONF. N° 10 RIDUZIONI 1"-1/8" BIANCHE SX	**12,09**
19991055	CONF. N° 10 RIDUZIONI 1"-3/4" BIANCHE DX	**14,96**
19991061	CONF. N° 10 RIDUZIONI 1"-3/4" BIANCHE SX	**14,96**
19991053	CONF. N° 10 RIDUZIONI 1"-3/8" BIANCHE DX	**12,09**
19991059	CONF. N° 10 RIDUZIONI 1"-3/8" BIANCHE SX	**12,09**
19999946	MENSOLA A MURALE FISSA FT2	**0,52**
19999932	CONF. N° 2 MENSOLE REGOLABILI 2xT3	**3,75**
19991010	CONF. VERNICE PER RITOCCHI DA 6 ml	**6,88**