Neoclima

HEAT TERMO COMFORT AIR

ОСУШИТЕЛИ ND-20AH, ND-24AH

Руководство пользователя

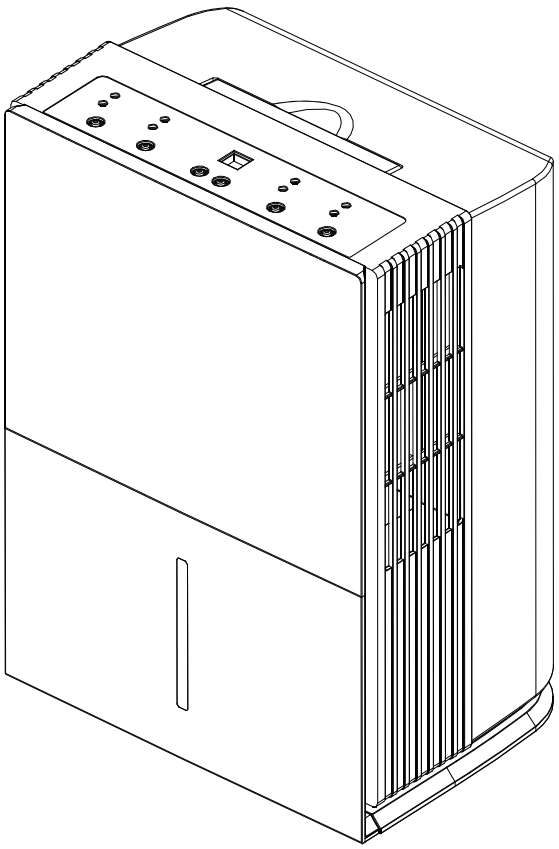

Пожалуйста, внимательно прочитайте данное руководство до начала работы с прибором.

EAC

СОДЕРЖАНИЕ

Инструкции по технике безопасности.....3

Инструкции по эксплуатации

Элементы управления осушителя.....4

Работа осушителя.....6

Автоматическое размораживание.....6

Выбор местоположения.....6

Удаление накопившейся воды.....7

Уровень воды.....7

Уход и очистка

Решетка и корпус.....8

Ведро для воды.....8

Поиск и устранение неисправностей.....9

Длительное хранение.....10

Схема электрических соединений.....10

Технические характеристики.....10

ВАЖНЫЕ ИНСТРУКЦИИ

Не устанавливать и не использовать осушитель до полного прочтения данного руководства.
Это поможет оптимизировать работу вашего осушителя.

Необходимо соблюдать следующие советы и указания:

1. Прибор должен использоваться в вертикальном положении, так как в нем содержится хладагент.
2. После распаковки прибора, установить его вертикально, чтобы хладагент стабилизировался, и подождать 2 часа перед использованием.
3. Данный прибор нельзя утилизировать вместе с бытовыми отходами. Утилизацию необходимо проводить в месте, разрешенном для утилизации электрического и электронного оборудования.
4. Прибор нельзя устанавливать в прачечной.
5. Прибор должен устанавливаться в соответствии с национальными правилами проводки и должен быть расположен таким образом, чтобы розетка находилась в доступной близости.
6. При повреждении шнура питания, он должен быть заменен производителем или его агентом по обслуживанию или другим квалифицированным специалистом во избежание опасности.
7. Проверить до начала эксплуатации: поплавок в ведре находится в правильном положении. В противном случае переместить его вручную в нужное положение.

Несоблюдение этих инструкций может привести к повреждению устройства и аннулированию гарантии



ВАЖНАЯ ИНФОРМАЦИЯ ПО БЕЗОПАСНОСТИ. ПРОЧИТАЙТЕ ВСЕ ИНСТРУКЦИИ ПЕРЕД ИСПОЛЬЗОВАНИЕМ.

⚠ *ВНИМАНИЕ!*

Для вашей безопасности необходимо следовать информации в данном руководстве, чтобы свести к минимуму риск возникновения пожара, поражения электрическим током или травм.

МЕРЫ БЕЗОПАСНОСТИ

При использовании этого осушителя, всегда следует соблюдать основные меры безопасности, включая следующие:

• Всегда использовать прибор от источника питания с частотой и напряжением, указанными на идентификационной табличке.
• Быть особенно внимательным, при использовании прибора детьми или инвалидами или рядом с ними. Не позволять детям использовать его в качестве игрушки.
• Не использовать прибор с поврежденным шнуром или вилкой, после появления неисправностей в приборе, либо после падения или повреждения. Вернуть прибор в место покупки для осмотра, ремонта или замены.
• Не подключать прибор к дефектной розетке.
• Не использовать удлинитель для данного устройства, чтобы избежать отключения.
• Убедиться, что прибор правильно подключен до включения питания. Не класть прибор на бок во время его работы.
• Держать прибор в вертикальном положении, чтобы избежать его повреждения.
• Выключать и отсоединять прибор от розетки, когда он не используется или перед его чисткой.
• Не прокладывать шнур питания под ковром.
• Не устанавливать прибор под действием прямых солнечных лучей.
• Не допускать, чтобы дети забирались на прибор.
• Чтобы включить устройство, использовать переключатель на панели управления.
• Не отключать осушитель во время его работы, при этом могут повредиться электронные схемы.
• Не класть предметы на прибор и не накрывать его тканью во время его работы или просто в подключенном состоянии.
• Не ставить на прибор предметы, которые закрывают входные или выходные отверстия, прибор не должен работать в непосредственной близости от стен и штор, и т.д.
• Использование принадлежностей или аксессуаров, не рекомендованных или продаваемых дистрибьютором продукции, может привести к травмам или повреждению собственности.
• Зона вблизи выхода теплого воздуха должна быть свободной.
• Данный прибор предназначен для нормального бытового/домашнего использования.
• Ремонт должен осуществляться компетентным отделом обслуживания.
• Данный прибор не предназначен для использования лицами (включая детей) с ограниченными физическими, сенсорными или умственными способностями или с недостаточным опытом и знаниями, кроме случаев, когда они были проинструктированы по вопросам использования прибора лицами, ответственными за безопасность. Необходимо присматривать за детьми и предотвращать их игры с прибором.

ПОЖАЛУЙСТА, ПРОЧИТАЙТЕ И СОХРАНИТЕ ЭТИ ИНСТРУКЦИИ

ЭЛЕМЕНТЫ УПРАВЛЕНИЯ ОСУШИТЕЛЯ

Панель управления тип 1

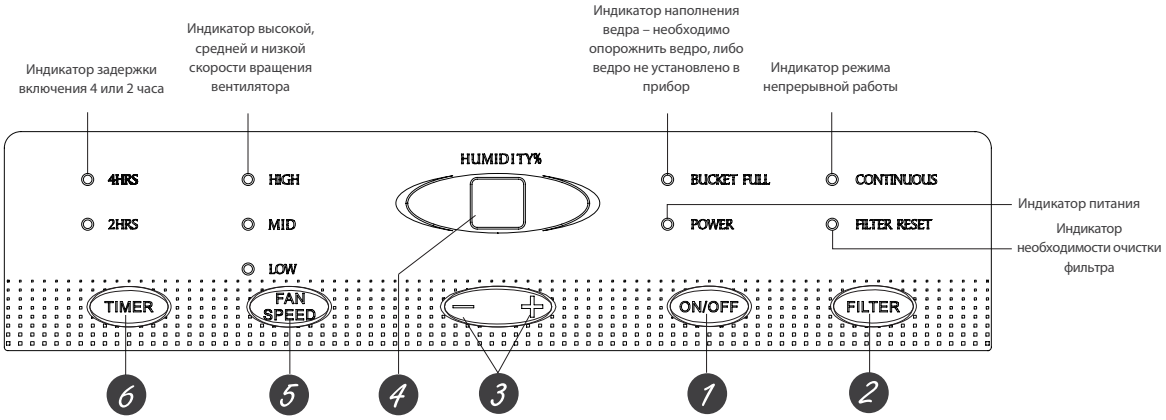

ЭЛЕМЕНТЫ УПРАВЛЕНИЯ

ПРИМЕЧАНИЕ: При полном или снятом ведре, элементы управления не работают.

1 Кнопка питания

Нажать для включения/выключения осушителя.

2 Таймер фильтра

Через 250 часов работы загорится индикатор Clean the Filter (Очистить фильтр), напоминая о необходимости очистки фильтра. Необходимо снять фильтр и очистить его. Нажать на эту кнопку для выключения индикатора необходимости очистки фильтра Clean the Filter. См. раздел «Уход и очистка».

3 Кнопки установки уровня влажности

Уровень влажности можно настроить в диапазоне от 80% до 35% (относительная влажность) с шагом 5% или в режиме «CO» (непрерывная работа).

ПРИМЕЧАНИЕ: При выборе режима «CO», осушитель будет работать постоянно с максимальной настройкой осушения, если к нему присоединен шланг для слива или до наполнения ведра. При сухом воздухе нажать на кнопку «-» и установить меньшее значение в %.
При влажном воздухе нажать на кнопку «+» и установить большее значение в %. При первом использовании осушителя установить значение влажности в диапазоне от 45% до 50%. Дать осушителю поработать минимум 24 для установления соответствующего уровня влажности. Если воздух до сих пор влажнее, чем требуется, необходимо установить меньшее значение влажности или выбрать непрерывный режим для максимального осушения. Прибор имеет функцию 3-минутной задержки для защиты внутренних контуров. Для продления срока службы компрессора, он не запускается до тех пор, пока прибор не проработает в течение 3 минут.

4 Дисплей

Отображает заданное значение влажности в % при установке, затем показывает фактический комнатный уровень влажности в % (с точностью +/- 5%).

5 Кнопка регулировки скорости вращения вентилятора

Регулировка скорости вращения вентилятора.

Нажать для выбора высокой (High), средней (Mid) или низкой (Low) скорости вращения.

При высокой (High) скорости осушение будет максимальным. После снижения влажности и выбора тихого режима работы, установить скорость вращения вентилятора на среднюю (Mid) или низкую (Low).

6 Кнопка таймера

При включенном осушителе нажать эту кнопку для выбора автоматического выключения через 2 или 4 часа.

При выключенном осушителе нажать эту кнопку для выбора автоматического включения через 2 или 4 часа.

ДРУГИЕ ФУНКЦИИ

Индикатор полного ведра (BUCKET FULL)

Загорается, когда необходимо опорожнить ведро, либо, когда ведро снято или не установлено в правильное положение.

Сигнализация

Если ведро полное или отсутствует в течение более трех минут, прозвучит сигнал в течение 10 секунд, напоминая о необходимости опорожнения или установки ведра.

Автоматическое отключение

Контрольный выключатель уровня воды отключает осушитель, когда ведро наполнено, либо когда ведро снято или установлено в неправильном положении.

Автоматическое размораживание

При накоплении инея на змеевике испарителя компрессор отключится, а вентилятор продолжит работать до тех пор, пока иней не сойдет.

Падение напряжения

При падении или прерывании подачи напряжения прибор автоматически перезапустится с последними использовавшимися настройками после возобновления подачи питания.

ЭЛЕМЕНТЫ УПРАВЛЕНИЯ ОСУШИТЕЛЯ

Панель управления тип 2

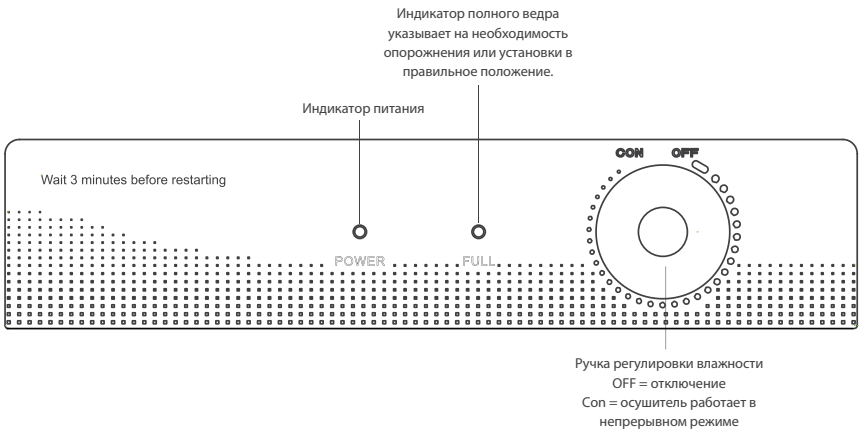

ЭЛЕМЕНТЫ УПРАВЛЕНИЯ

ПРИМЕЧАНИЕ: При полном или снятом ведре, элементы управления не работают.

1. Убедиться, что бак с водой установлен правильно. (Если горит индикатор полного ведра при первом включении прибора, снять ведро и затем снова установить его.)
2. Повернуть ручку регулировки влажности в желаемое положение (NORMAL – нормальный режим) или CONTINUOUS (непрерывный режим).
3. Прибор отключится при переключении в положение OFF.

* При включении (выключении) прибора, лампа размораживания загорится ярким светом.

** Прибор имеет функцию 3-минутной задержки для защиты внутренних контуров. Для продления срока службы компрессора, он не запускается до тех пор, пока прибор не проработает в течение 3 минут

ДРУГИЕ ФУНКЦИИ

Индикатор полного ведра (BUCKET FULL)

Загорается, когда необходимо опорожнить ведро, либо, когда ведро снято или не установлено в правильное положение.

Автоматическое отключение

Контрольный выключатель уровня воды отключает осушитель, когда ведро наполнено, либо когда ведро снято или установлено в неправильном положении.

Автоматическое размораживание

При накоплении инея на змеевике испарителя компрессор отключится, а вентилятор продолжит работать до тех пор, пока иней не сойдет. Лампа размораживания будет гореть.

Падение напряжения

При падении или прерывании подачи напряжения прибор автоматически перезапустится с последними использовавшимися настройками после возобновления подачи питания.

ИСПОЛЬЗОВАНИЕ ОСУШИТЕЛЯ

При первом использовании осушителя, необходимо дать ему поработать в течение 24 часов.

Работа осушителя

Влажный воздух прогоняется через холодный осушающий теплообменник. Влага, содержащаяся в воздухе, конденсируется на змеевике теплообменника и стекает в ведро (или через дренажную трубку).
Сухой, свежий воздух прогоняется через конденсатор, где он нагревается и выводится через верхнюю решетку в помещение.
Воздух в помещении может становиться немного теплее при работе осушителя. Это нормально.

Автоматическое размораживание

При накоплении инея на змеевике испарителя компрессор отключится, а вентилятор продолжит работать до тех пор, пока иней не сойдет.
В режиме размораживания электродвигатель вентилятора обычно работает, компрессор останавливается.

Выбор местоположения

Осушитель, работающий в подвальном помещении, не будет оказывать влияния на осушение близлежащих мест для хранения, например, кладовых, если только не обеспечена надлежащая циркуляция воздуха вовнутрь или из этого места.

• Не использовать на открытом воздухе.
• Осушитель предназначен только для внутренних жилых помещений. Осушитель не должен использоваться в коммерческих или промышленных целях.
• Устанавливать осушитель на гладком, ровном полу достаточной прочности, чтобы выдержать устройство с полным ведром воды.
• Оставить, по крайней мере, 12-18 дюймов (305 – 460 мм) пространства со всех сторон устройства для обеспечения хорошей циркуляции воздуха.
• Устанавливать осушитель в месте, где температура не опускается ниже 5 °C. Змеевик может покрываться инеем при температуре ниже 5 °C, что может снизить производительность прибора.
• Использовать осушитель таким образом, чтобы предотвратить повреждения книг или ценных вещей из-за действия влаги.

• Использовать осушитель в подвале для предотвращения повреждений из-за действия влаги.
• Осушитель должен эксплуатироваться в закрытом помещении для достижения наибольшей эффективности.
• Закрыть все окна, двери и другие отверстия, ведущие наружу помещения.

ПРИМЕЧАНИЕ: У осушителя имеются ролики для удобства установки, но перемещать его следует только по гладкой плоской поверхности. Не следует перемещать осушитель по ковру или над какими-либо предметами.

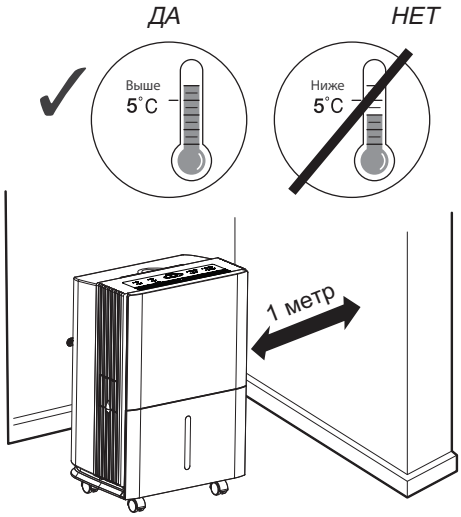

Необходимо всегда проверять, чтобы ведро для воды было закреплено в осушителе.

Удаление накопившейся воды

Существует 2 способа удаления накопленной воды:

1) Использование ведра.

При удалении ведра прибор отключится. Опорожнить и заново установить ведро.

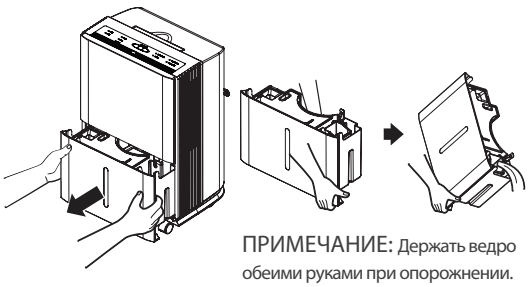

ПРИМЕЧАНИЕ: Держать ведро обеими руками при опорожнении.

ВАЖНО: Не использовать шланг при использовании ведра для сбора воды. При подсоединении шланга, вода будет вытекать через него на пол, а не в ведро.

ПРИМЕЧАНИЯ:
• Не вынимать ведро при работающем осушителе или если он только что был выключен. При этом вода может начать капать из поддона для слива.
• Ведро должно быть установлено и закреплено на месте для работы осушителя.
• Аккуратно вставлять резиновую заглушку слива. Для предотвращения вытекания воды из бака для воды, убедиться, что резиновая заглушка плотно вставлена в сливное отверстие до включения прибора.

2) Использование шланга.

Вода может автоматически сливаться на поддон при подсоединении шланга с внутренним диаметром 14 мм (не входит в комплект поставки).

1. Снять ведро в передней части прибора.

2. Открыть крышку слива сбоку прибора.

3. Привинтить дренажную врезку (входит в комплект) на штуцер.

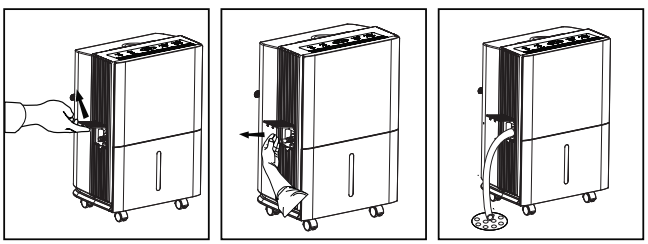

Уровень воды

Осушитель автоматически выключится при наполнении ведра, либо если ведро снято или не установлено в правильном положении.

Ведро должно быть установлено и закреплено на месте для работы осушителя. Загорится индикатор, и осушитель не будет работать, если ведро не установлено в правильном положении.

УХОД ЗА ОЧИСТИТЕЛЕМ И ОЧИСТКА

Выключить осушитель и вынуть вилку из настенной розетки перед очисткой.

РЕШЕТКА И КОРПУС

Для очистки решетки:

Использовать воду и мягкодействующее моющее средство.
Не использовать отбеливатель или абразивные материалы.

Для очистки передней решетки:

Использовать вакуумную насадку или щетку.

ВЕДРО ДЛЯ ВОДЫ

Для очистки:

Каждые две недели необходимо мыть ведро для предотвращения образования плесени, мучнистой росы и бактерий. Частично наполнить ведро чистой водой и добавить небольшое количество мягкодействующего моющего средства. Прополоскать им ведро, слить и ополоснуть.

ПРИМЕЧАНИЕ: Не использовать посудомоечную машину для мытья ведра для воды.

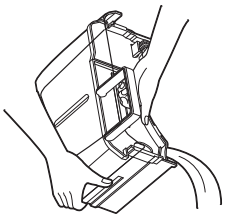



Снять ведро и вылить из него воду.

Вставить ведро в осушитель.

ПРИМЕЧАНИЕ: Ведро должно быть установлено и закреплено на месте для работы осушителя.

ВОЗДУШНЫЙ ФИЛЬТР

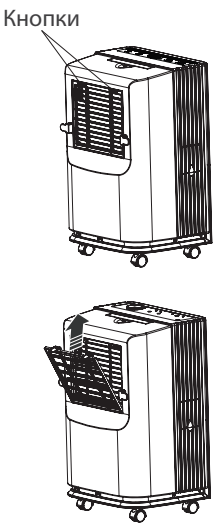

Воздушный фильтр за передней решеткой необходимо проверять и очищать минимум каждые 250 часов работы или чаще при необходимости.

*Через 250 часов работы загорится индикатор «Clean the Filter» (Очистить фильтр), напоминая о необходимости очистки фильтра. Снять фильтр и очистить его. Установить фильтр и нажать кнопку «Filter Timer» (Таймер фильтра) для выключения индикатора «Clean the Filter».

Снять ведро. Взять за край фильтра и потянуть его вниз и наружу.

Вымыть фильтр теплой мыльной водой. Ополоснуть и дать фильтру высохнуть до установки на место. Установить фильтр обратно в осушитель.

ПРИМЕЧАНИЕ: Не ополаскивать фильтр и не помещать его в автоматическую посудомоечную машину.

*(только для моделей с панелью управления типа I)

ОСТОРОЖНО: Не включать осушитель без фильтра, так как грязь и текстильная пыль будет засорять его и снизит его производительность.

ПРИМЕЧАНИЕ: Не использовать посудомоечную машину для очистки фильтра.

ПОИСК И УСТРАНЕНИЕ НЕИСПРАВНОСТЕЙ

Проблема	Возможные причины	Способ устранения
Осушитель Не включается	Осушитель не подключен к сети.	Убедиться, что штепсель осушителя полностью вставлен в розетку.
	Осушитель вышел на заданный режим или ведро наполнено.	Осушитель автоматически выключается при любом из этих событий. Задать режим меньшей влажности или опорожнить ведро и правильно установить его.
	Ведро установлено в неправильном положении.	Ведро должно быть установлено на месте и зафиксировано для работы осушителя.
	Перерыв в подаче электроэнергии.	Предусмотрена защитная задержка по времени (до 3 минут) для предотвращения перегрузки компрессора. По этой причине прибор может не начать цикл осушения в течение 3 минут после повторного включения.
Осушитель не осушает воздух, как требуется	Не прошло достаточно времени для удаления влаги.	После установки должно пройти минимум 24 часа для достижения требуемого уровня осушения.
	Заблокирован воздушный поток.	Убедиться, спереди или сзади осушителя отсутствуют занавески, жалюзи или мебель. См. раздел "Выбор местоположения».
	Засор фильтра.	См. раздел «Уход и очистка».
	Регулировка влажности может быть установлена не в минимальном режиме.	Для более сухого воздуха нажать на кнопку «-» и установить меньшее значение в процентах (%) или режим CO(непрерывная работа) для максимального осушения.
	Двери и окна могут быть неплотно закрыты.	Убедиться, что все двери и окна плотно закрыты.
	Влажный воздух от сушилки для белья может попадать в помещение.	Установить осушитель на расстоянии от сушилки. Воздух от сушилки должен вентилироваться наружу.
	Слишком низкая комнатная температура.	Удаление влаги происходит лучше при повышенной комнатной температуре. При пониженной температуре скорость удаления влаги снижается. Данные модели предназначены для работы при температуре выше 5°C.
Осушитель работает слишком долго	Слишком большая площадь осушения.	Недостаточная производительность осушителя.
	Двери и окна открыты.	Закрыть все двери и окна, ведущие наружу помещения.
Иней появляется на змеевиках	Осушитель недавно включен, либо комнатная температура ниже 5°C.	Это нормально. Иней обычно исчезает в течение 60 минут. См. раздел «Автоматическое размораживание».
Невозможно установить режимы с помощью элементов управления	Компрессор отключится, а вентилятор будет продолжать работать в течение приблизительно 3 минут в заданном режиме.	Это нормально. Подождать около 3 минут и задать требуемую скорость вращения вентилятора.
Шум вентилятора	Воздух проходит через осушитель.	Это нормально.
Вода на полу	Неплотное крепление шланга.	Проверить подсоединение шланга. См. раздел «Удаление накопившейся воды».
	Использование ведра для сбора воды при подсоединенном шланге.	Отсоединить шланг при использовании ведра. См. раздел «Удаление накопившейся воды».

ДЛИТЕЛЬНОЕ ХРАНЕНИЕ

В конце сезона или если вы не планируете использовать прибор в течение длительного времени, мы рекомендуем предпринять следующие меры.

• Вылить воду из ведра для воды. При подсоединении сливного шланга, отсоединить его.

• Отключить прибор от сети питания и свернуть шнур питания с вилкой.

• Очистить прибор и хранить в защищенном от пыли месте.

СХЕМА ЭЛЕКТРИЧЕСКИХ СОЕДИНЕНИЙ ND-20AH, ND-24AH

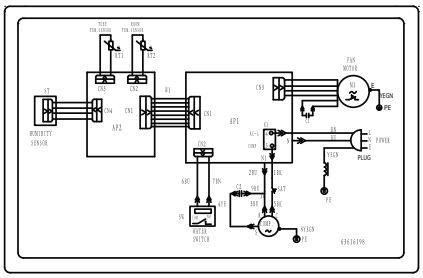

ТЕХНИЧЕСКИЕ ХАРАКТЕРИСТИКИ

Модель	ND-20AH	ND-24AH
Номинальное напряжение	220-240 В~	
Номинальная частота	50 Гц	
Номинальная мощность	480 Вт	500 Вт
Удаление влаги	20 л/день	24 л/день
Уровень звуковой мощности	55 дБ(А)	57 дБ(А)
Рабочая температура	5 °C – 35 °C	
Вес	14,5 кг	15 кг
Емкость бака	4,8 л (автоматическая остановка на уровне прибл. 4,0 л)	

Сертификация продукции

Соответствует требованиям
ТР ТС 004/2011 «О безопасности низковольтного оборудования»
ТР ТС 020/2011 «Электромагнитная совместимость технических средств»

Орган по сертификации продукции «ИВАНОВО-СЕРТИФИКАТ» Общества с ограниченной ответственностью «Ивановский Фонд Сертификации»;
Аттестат аккредитации № РОСС RU.0001.11АИ30 от 20.06.2014 г., выдан Федеральной службой по аккредитации
Адрес: 153032, Российская Федерация, Ивановская область, город Иваново, улица Станкостроителей, дом 1; Фактический адрес: 153032, Россия, Ивановская обл., г. Иваново, ул. Станкостроителей, дом 1;
Телефон: (4932) 23-97-48; Факс: (4932) 23-97-48; E-mail: ivfs@mail.ru;

Gree Electric Appliances, Inc.
Гри Электрик Эплайэнс

Qianshan Zhuhai 519070,Guangdong,China
Джонгшан Жухай 519070, Гуангдонг, Китай.

Гарантия

Настоящий документ не ограничивает определенные законом права потребителей, но дополняет и уточняет оговоренные законом обязательства, предполагающие соглашение сторон либо договор.

Поздравляем вас с приобретением техники отличного качества!
Внимательно ознакомьтесь с гарантийным талоном и проследите чтобы он был правильно заполнен и имел штамп продавца. При отсутствии штампа и даты продажи (либо кассового чека с датой продажи) гарантийный срок изделия исчисляется со дня его изготовления.
Тщательно проверьте внешний вид изделия и его комплектность, все претензии по внешнему виду и комплектности изделия предъявляйте продавцу при покупке изделия.
Гарантийное обслуживание купленного вами прибора осуществляется через Продавца, специализированные сервисные центры или монтажную организацию, проводившую установку прибора (если изделие нуждается в специальной установке, подключении или сборке).
По всем вопросам, связанным с техобслуживанием изделия, обращайтесь в специализированные сервисные центры. Подробная информация о сервисных центрах, уполномоченных осуществлять ремонт и техническое обслуживание изделия, находиться на сайте www.atmk.ru

Дополнительную информацию вы можете получить у Продавца или по нашему телефону в Москве: +7 (499)281-81-81
E-mail: dealer@atmk.ru

В случае неисправности прибора по вине изготовителя обязательство по устранению неисправности ложиться на уполномоченную изготовителем организацию. В данном случае покупатель вправе обратиться к Продавцу. Ответственность за неисправность прибора по вине организации, проводившей установку(монтаж) прибора, ложиться на монтажную организацию. В данном случае необходимо обратиться к организации, проводившей установку(монтаж) прибора.

Для установки(подключения) изделия (если изделие нуждается в специальной установке, подключении или сборке)рекомендуем обращаться в специализированные сервисные центры. Вы можете воспользоваться услугами любых квалифицированных специалистов, однако Продавец, уполномоченная изготовителем организация, Импортер, Изготовитель не несут ответственности за недостатки изделия, возникшие из-за его неправильной установки (подключения).

В конструкцию, комплектацию или технологию изготовления изделия, с целью улучшения его технических характеристик, могут быть внесены изменения. Такие изменения вносятся в изделие без предварительного уведомления покупателя и не влекут обязательств обязательств по изменению/улучшению ранее выпущенных изделий. Убедительно просим Вас во избежание недоразумений до установки/эксплуатации изделия внимательно изучить его инструкцию по эксплуатации. Запрещается вносить в гарантийный талон и какие-либо изменения, а так же стирать или переписывать какие-либо указанные в нем данные.Настоящая гарантия имеет силу, если гарантийный талон правильно/четко заполнен и в нем указаны: наименование и модель изделия, его серийные номера, дата продажи, а так же имеется подпись уполномоченного лица и штамп Продавца.
• Срок службы кондиционеров, осушителей и электрических обогревателей (конвекторов) составляет 10 (десять) лет.
• Срок службы электрических тепловых пушек и завес составляет 7 (семь)лет, инфракрасных обогревателей 8 (восемь)лет.
• Срок службы остальных изделий составляет 5 (пять) лет.
• Гарантийный срок на кондиционеры, электрические тепловые пушки, инфракрасные обогреватели, электрические и водяные завесы составляет 24(двадцать четыре) месяца.
• Гарантийный срок на электрические конвекторы составляет 36 (тридцать шесть)месяцев со дня продажи изделия Покупателю.
• Гарантийный срок на прочие изделия составляет 12 (двенадцать)месяцев со дня продажи изделия Покупателю.
Настоящая гарантия распространяется на производственный или конструкционный дефект изделия.
• секционные радиаторы отопления NEOCLIMA - 5 лет
• теплый пол NEOCLIMA 18 лет
• электрические водонагреватели NEOCLIMA - 3 года
• на внутренний бак и 1 год на автоматику
• газовые колонки NEOCLIMA 2 года
• газовые котлы NEOCLIMA 2 года
• газовые АОГВ и АКГВ NEOCLIMA 3 года

Выполнение уполномоченным сервисным центром ремонтных работ и замена дефектных деталей изделия производиться в сервисном центре или у Покупателя (по усмотрению сервисного центра).Гарантийный ремонт изделия выполняется в срок не более 45 дней. В случае, если во время устранения недостатков товара станет очевидным, что они не будут устранены в определенный соглашением сторон срок, стороны могут заключить соглашение о новом сроке устранения недостатков товара. Указанный срок гарантийного ремонта изделия распространяется только на изделия, которые используются в личных, семейных или домашних целях, не связанных с предпринимательской деятельностью.

Гарантийный срок на комплектующие изделия(детали и которые могут быть сняты с изделия без применения каких либо инструментов, т.е. ящики, полки, решетки, корзины, насадки, щетки, трубки, шланги и др. подобные комплектующие),составляет три месяца. Гарантийный срок на новые комплектующие изделия, установленные на изделие при гарантийном или платном ремонте, либо приобретенные отдельно от изделия, составляет три месяца со дня выдачи покупателю изделия по окончании ремонта, либо продажи последнему этих комплектующих. Настоящая гарантия действительна только на территории РФ на изделия, купленные на территории РФ. Настоящая гарантия не дает права на возмещение и покрытие ущерба ,произошедшего в результате переделки или регулировки изделия, без предварительного письменного согласия изготовителя, с целью приведения его в соответствие с национальными или местными стандартами или нормами безопасности, действующими в любой другой стране, кроме РФ, в которой это изделие было первоначально продано.

Настоящая гарантия не распространяется на:
Периодическое обслуживание и сервисное обслуживание. Изделия (чистку, замену фильтров или устройств выполняющих функции фильтров), любые адаптации и изменения изделия, в т.ч. с целью усовершенствования и расширения обычной сферы его применения, которая указана в Инструкции по эксплуатации изделия, без предварительного письменного согласия изготовителя.
Настоящая гарантия не распространяется также на:
Если будет полностью/частично изменен, стерт, удален или будет неразборчив серийный номер изделия. Использования изделия не по его прямому назначению, не в соответствии с его Инструкцией по эксплуатации, в том числе, эксплуатации изделия с перегрузкой или совместно со вспомогательным оборудованием, не рекомендуем Продавцом, уполномоченной изготовителем организацией, Импортером, изготовителем; Наличия нга изделии механических повреждений (сколов,
трещин и т.д.), воздействий на изделие через мерной силы, химически агрессивных веществ, высоких температур, повышенной влажности/запыленности, концентрированных паров, если что-либо из перечисленного стало причиной неисправности изделия;
ремонта/наладки/инсталляции/адаптации/пуска изделия в эксплуатацию не уполномоченными на то организациями/лицами; стихийных бедствий (пожар, наводнение и т. д.) и других причин находящихся вне контроля продавца, уполномоченной изготовителем организации, импортера, изготовителя и покупателя, которые причинили вред изделию; неправильного подключения изделия к электрической сети, а так же неисправностей (не соответствий рабочих параметров) электрической сети и прочих внешних сетей; дефектов, возникших вследствие попадания внутрь изделия посторонних предметов, жидкостей, кроме предусмотренных инструкцией по эксплуатации, насекомых и продуктов их жизнедеятельности и т.д. не правильного хранения изделия; необходимости замены ламп, фильтров, элементов питания, аккумуляторов, предохранителей, а так же стеклянных/фар форовых/матерчатых и перемещаемых вручную деталей и других дополнительных быстро изнашивающихся/
сменных деталей изделия, которые имеют собственный ограниченный период работоспособности, в связи с их
естественным износом, или если такая замена предусмолтрена конструкцией системы, в которой изделие использовалось как
элемент этой системы.
С момента подписания Покупателем Гарантийного талона считается, что;
• Вся необходимая информация о купленном изделии и Его потребительских свойствах предоставлена Покупателю в полном объеме, в соответствии со ст. 10 Закона «О защите прав потребителей»;
• Покупатель получил Инструкцию по эксплуатации купленного изделия на русском языке и .....;
• Покупатель ознакомлен и согласен с условиями гарантийного обслуживания/ особенностями эксплуатации купленного изделия; Покупатель претензии к внешнему виду/комплектности.....купленного изделия не имеет.
Если изделие проверялось в присутствии Покупателя написать «работает».

М.П.

Подпись покупателя _____ *Дата:* _____

Заполняется Продавцом

ГАРАНТИЙНЫЙ ТАЛОН

(сохраняется у клиента)

Модель .....

Серийный номер .....

Дата продажи .....

Название продавца .....

.....

Телефон продавца .....

Подпись продавца .....

М.П.

УНИВЕРСАЛЬНЫЙ ОТРЫВНОЙ ТАЛОН

на гарантийное обслуживание

(изымается мастером при обслуживании)

NEOCLIMA

Модель .....

Серийный номер .....

Дата приема в ремонт .....

№ заказа-наряда .....

Проявление дефекта .....

.....

Ф.И.О. клиента .....

.....

Адрес клиента .....

.....

Дата ремонта .....

Подпись мастера .....

М.П.

Заполняется Продавцом

ГАРАНТИЙНЫЙ ТАЛОН

(сохраняется у клиента)

Модель .....

Серийный номер .....

Дата продажи .....

Название продавца .....

.....

Телефон продавца .....

Подпись продавца .....

М.П.

УНИВЕРСАЛЬНЫЙ ОТРЫВНОЙ ТАЛОН

на гарантийное обслуживание

(изымается мастером при обслуживании)

NEOCLIMA

Модель .....

Серийный номер .....

Дата приема в ремонт .....

№ заказа-наряда .....

Проявление дефекта .....

.....

Ф.И.О. клиента .....

.....

Адрес клиента .....

.....

Дата ремонта .....

Подпись мастера .....

М.П.

NEOCLIMA

HEAT TERMO COMFORT AIR

66129911043