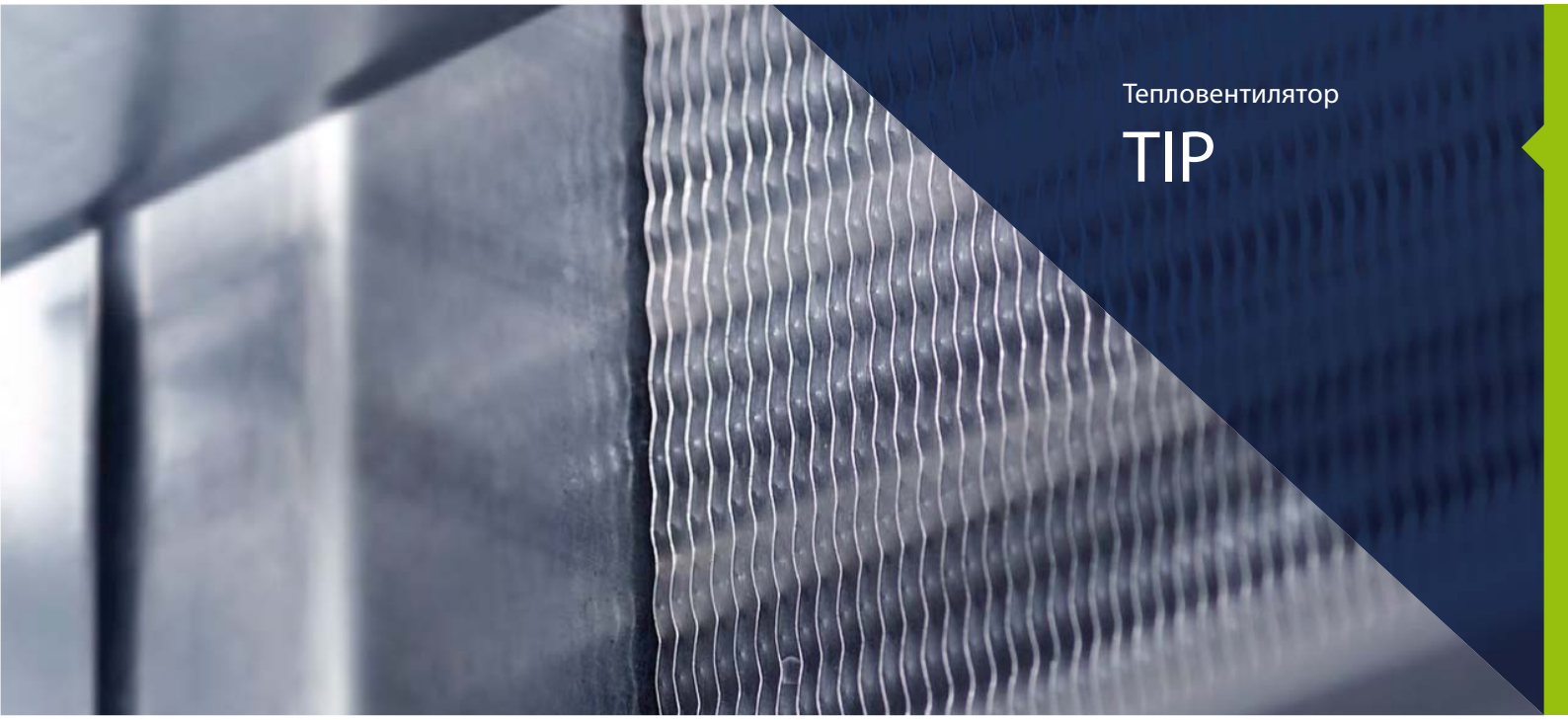

Тепловентилятор

TIP

KAMPMANN

Genau mein Klima.



непревзойденные преимущества



TIP – краткий обзор



Примеры монтажа



Варианты регулирования



Технические характеристики



Размеры



Ваши преимущества!



KAMPMANN
Genau mein Klima.





Тепловентилятор TIP:

Экономическое чудо среди тепловентиляторов

KAMPMANN
Genau mein Klima.

Хорошо темперированный воздух. В любых объёмах.

Если Вы в поиске разумной отопительной системы для больших помещений, тогда Вам не обойтись без нашего TIP. Тепловентиляторы TIP отличаются чрезвычайной экономичностью и гибкостью управления.



KAMPMANN
Genau mein Klima.

Эксплуатационная многогранность.

Там, где работают Ваши клиенты, работают и тепловентиляторы TIP: в цехах заводов и фабрик, на складах, в теплицах, на строительных площадках, в спортивных залах ...



KAMPMANN
Genau mein Klima.

И так практично!

В сочетании с предварительно установленными воздухонаправляющими жалюзи подходит для настенного и потолочного монтажа. Продуманные дополнительные принадлежности, как 4-сторонний воздухораспределитель и двухрядные жалюзи, для самых притязательных требований.



KAMPMANN
Genau mein Klima.

Непревзойдённая компактность.

Отсутствие свободного места? Тогда остановите свой выбор на TIP!
Самонесущая конструкция TIP с интегрированным вентилятором
и приводом позволяет ограничиваться предельно малыми
монтажными габаритами.



KAMPMANN
Genau mein Klima.

Монтаж там, где Вы захотите.

Установите тепловентилятор TIP на стене или потолке; уже в серийной поставке он готов для эффективной эксплуатации в любых условиях!



KAMPMANN
Genau mein Klima.

Поставки со склада!

Закажите и получите в сжатые сроки тепловентиляторы TIP любых размеров с медно-алюминиевыми теплообменниками, с 2-ступенчатым трёхфазным электродвигателем прямо со склада.



KAMPMANN
Genau mein Klima.

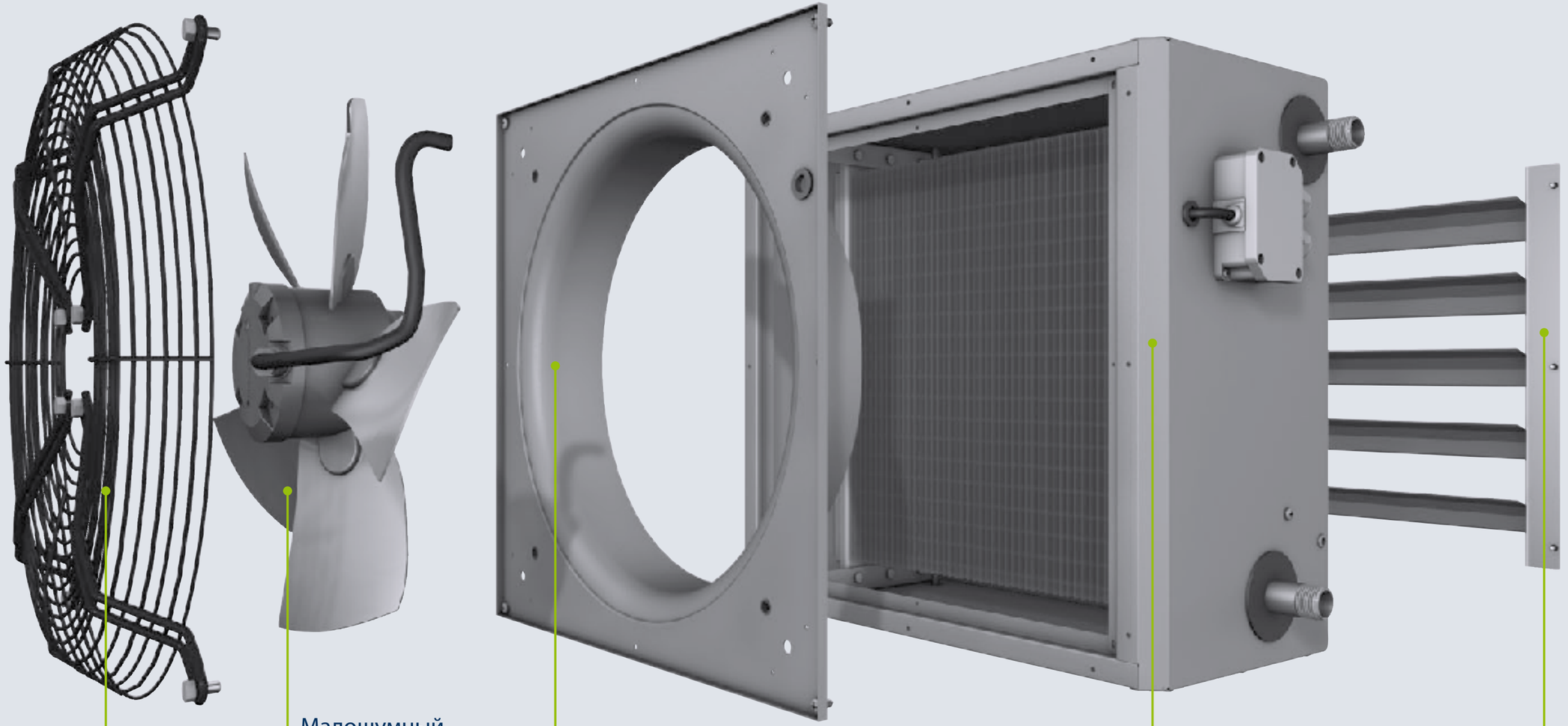

Защитный короб двигателя (входит в комплект поставки)

Малошумный вентилятор с металлической крыльчаткой

Задняя панель с соплом

Корпус тепловентилятора с теплообменником

Воздухонаправляющие жалюзи, однорядные (входят в комплект поставки)

KAMPMANN
Genau mein Klima.



Примеры монтажа

Настенный монтаж тепловентилятора TIP, монтаж на настенных консолях

1. Настенные консоли

2. Выдув воздуха: Воздухонаправляющие жалюзи однорядные (входят в комплект поставки)

KAMPMANN
Genau mein Klima.

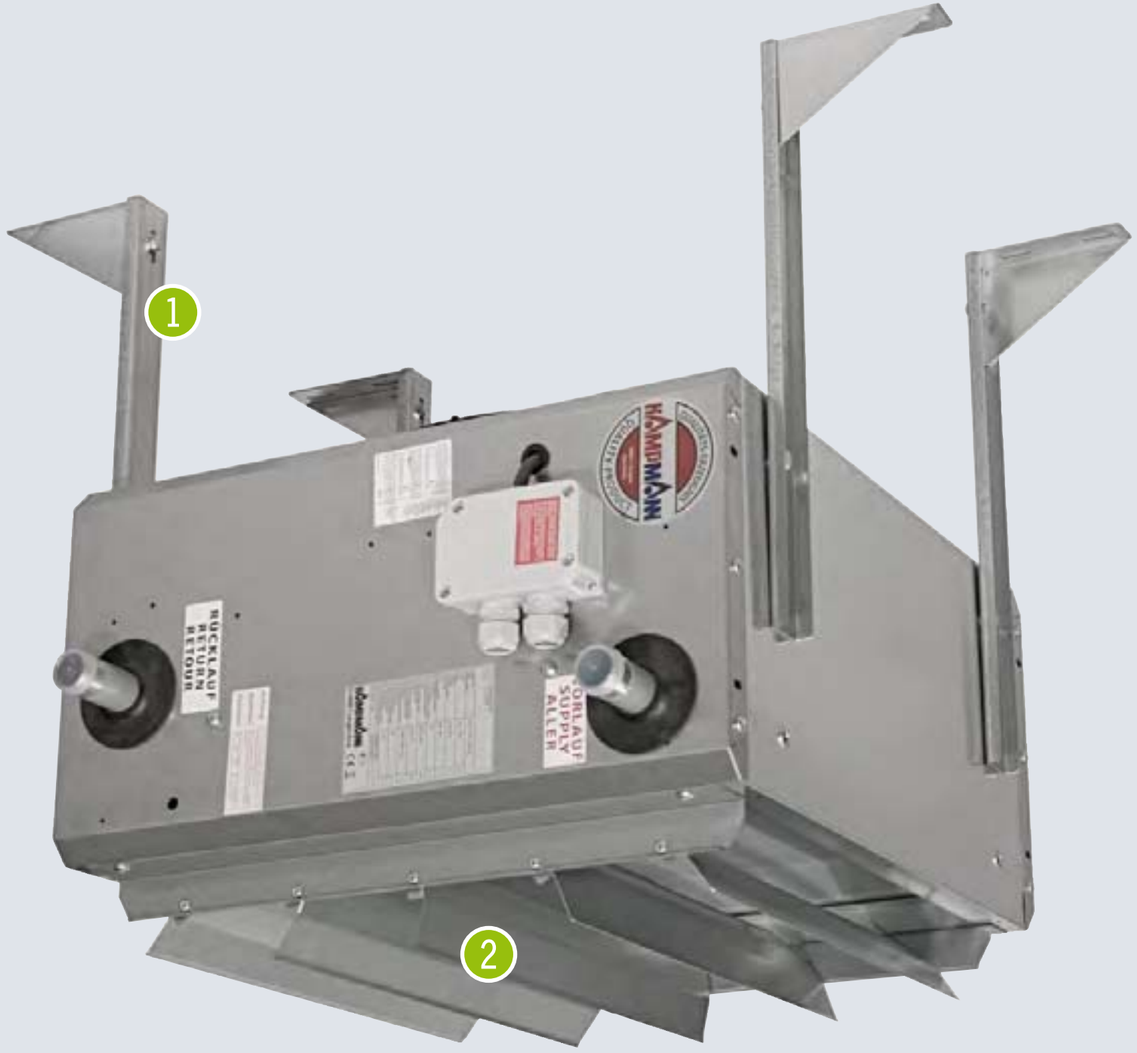

Примеры монтажа

Потолочный монтаж тепловентилятора TIP на универсальных 4-точечных консолях

1. Универсальные 4-точечные консоли

2. Выдув воздуха: Воздуховодные жалюзи однорядные (входят в комплект поставки)

KAMPMANN
Genau mein Klima.

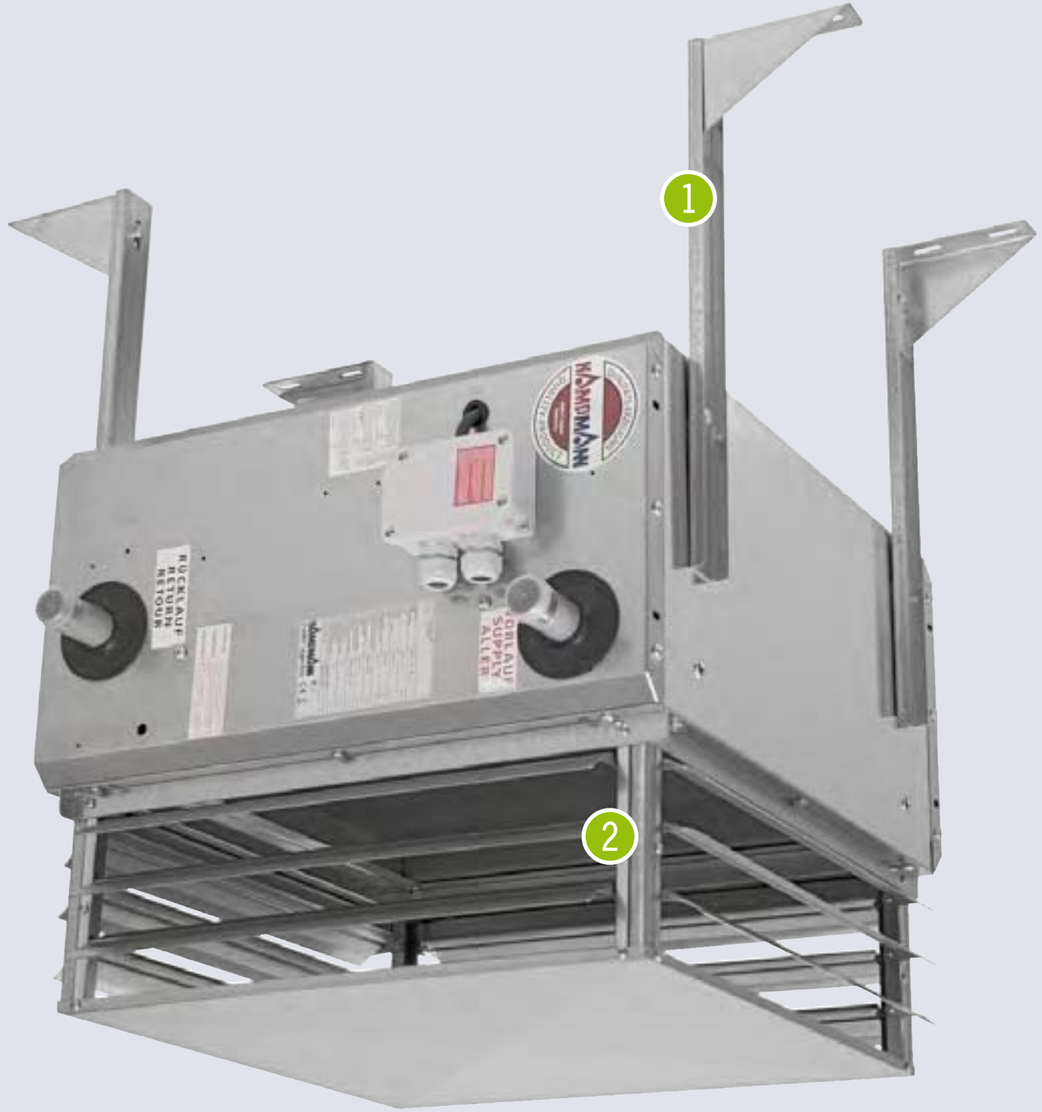

Примеры монтажа

Потолочный монтаж тепловентилятора TIP на универсальных 4-точечных консолях с распределителем воздуха в четырех направлениях

1. Универсальные 4-точечные консоли

2. Выдув воздуха: Распределитель воздуха в четырех направлениях (дополнительная принадлежность)

KAMPMANN
Genau mein Klima.

Варианты регулирования



- 2-ступенчатый трехфазный переключатель с возможностью подключения комнатного термостата



- 5-ступенчатый переключатель с возможностью подключения комнатного ермостата и таймера

KAMPMANN
Genau mein Klima.

Варианты регулирования

Компактные блоки управления для настройки числа оборотов со встроенной регулировкой температуры в помещении
Электронные 2-ступенчатые трёхфазные блоки управления



Со встроенным таймером с суточной, ночной и недельной программой и регулировкой температуры в помещении, датчик температуры в помещении в отдельном корпусе с классом защиты IP54



Переключение день/ночь посредством беспотенциального контакта (например, таймером), регулировка температуры в помещении с помощью датчика температуры в помещении, расположенном в отдельном корпусе с классом защиты IP54

- Возможны другие варианты регулирования

Genau mein Klima.

Технические данные

Серия		54	55	56	57
2-ступенчатый, трёхфазный ток 400 В	Типы	54_ _36	55_ _36	56_ _36	57_ _36
одноступенчатый, переменный ток 230 В		54_ _31	55_ _31	56_ _31	57_ _31
Размеры	H [мм]	500	600	700	800
	B [мм]	540	640	740	840
	T [мм]	320	320	320	360
Макс. монтажная высота Вмакс. $H_{max.}$ [1)]	[м]	4,1 - 5,5	5,0 - 6,5	5,1 - 7,2	6,5 - 8,0
Дальнобойность	[м]	12 - 18	13 - 23	17 - 28	22 - 38
Уровень звукового давления L_{PA} [2)]	[дБА]	49 -55	51 - 59	51 - 58	57 - 61
Расход воздуха	[м³/ч]	1480 - 2360	2700 - 4140	3720 - 5680	6150 - 8770
Тепловая мощность при 90/70 °C, t_{L1} = 20 °C	[кВт]	11,1 – 18,0	17,7 – 30,9	27,3 – 47,9	43,4 – 77,2
Размеры подключений	Дюйм	1	1	1¼	1½

[1)] Монтажная высота вместе с воздухонаправляющими жалюзи

[2)] Замер выполнен на расстоянии 5 м



KAMPMANN
Genau mein Klima.

Размеры

Серия	54	55	56	57
A	500	600	700	800
B	540	640	740	840
C	320	320	320	360
D	40	50	60	50
E	360	370	380	410
F	480	500	550	660

Размер в мм

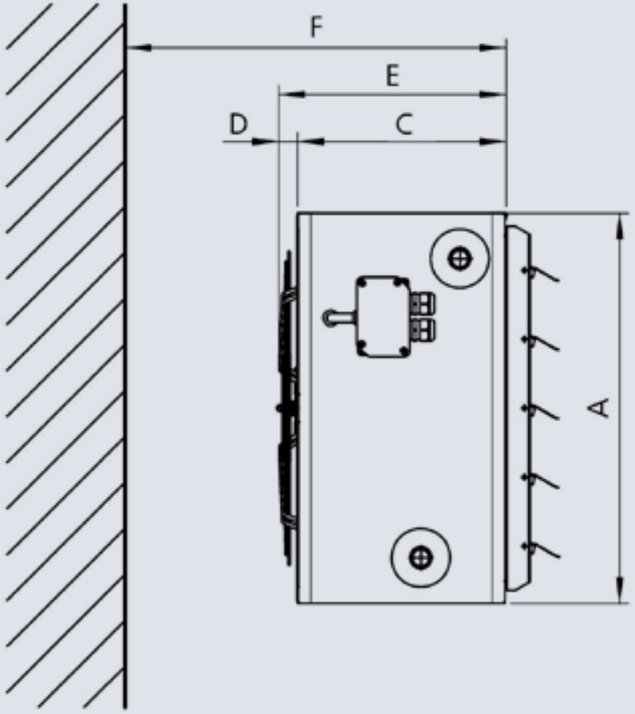

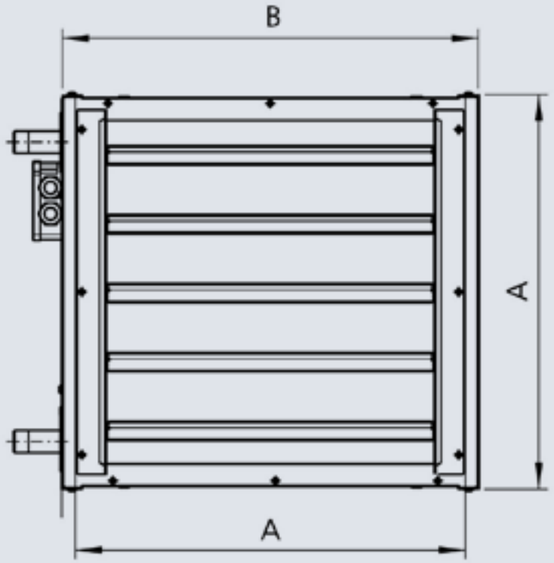

KAMPMANN
Genau mein Klima.

Ваши преимущества!

Преимущества сервиса компании Kampmann для Вас:

- Консультации на месте
- Поддержка в вопросах проектирования для всех видов объектов
- Детальное обсуждение
- Индивидуальный инструктаж
- Послепродажное обслуживание

Мы здесь для Вас:

Kampmann.ru/kontakty

KAMPMANN
Genau mein Klima.

Kampmann.ru

Kampmann GmbH
Friedrich-Ebert-Str. 128-130
49811 Lingen (Ems)
Германия

T +49 591 7108-0
Ф +49 591 7108-300
E info@kampmann.de
W Kampmann.de

Московское представительство
ул. 4- Магистральная, д. 11, строение 2,
123007 Москва
Россия

T +7 495 3630244
Ф +7 495 3630244
E info@kampmann.ru
W Kampmann.ru

KAMPMANN
Genau mein Klima.